ARCHITECTURAL
HARDWARE

JNF PORTUGAL
Head office / Factory

Comércio e Indústria de Ferragens S.A.
Rua Mimosas 849 / 851,
Zona Industrial Mimosas
4510-329 S. Pedro da Cova,
Portugal

Tel: +351 224 663 230
jnf@jnf.pt
www.jnfhardware.com

JNF SPAIN
Office / Showroom

JNFmyStore
Carrer Bruc, 77 Local dch.
08009 Barcelona

Tel: +34 932 504 047
Fax: +34 934 674 500
jnf@jnfmystore.es
www.jnfhardware.com

Vol.4
1st version
1ª versão / 1ª versión

CT.22.14.1

JNF © 2026- 2027

ALWAYS MORE

61 YEARS 1965.2026

GERMAN DESIGN AWARD WINNER 2025

iF DESIGN AWARD 2025

reddot winner 2022

CERTIFICADO apcer ISO 9001 ISO 14001 ISO 45001

IQNET RECOGNIZED CERTIFICATION

A EMPRESA JNF
THE JNF COMPANY / LA EMPRESA JNF

UMA EQUIPA DE CONFIANÇA COM HISTÓRIA

Desde 1965, a nossa principal atividade passa pela produção de ferragens para mobiliário e construção, com um percurso de contínua evolução e adaptação à economia e aos desafios do mercado, dedicando especial atenção ao desenvolvimento de soluções que vão ao encontro das tendências da arquitetura contemporânea.

Foram criados vários sectores dentro da JNF, nomeadamente a investigação e desenvolvimento de produtos que desempenham um papel fundamental na dinâmica da empresa. Temos também colaborações com organizações que nos fornecem informação e orientação no desenvolvimento de projetos, alguns deles ligados a universidades portuguesas nas áreas da engenharia e design.

O nosso departamento de Design é multidisciplinar e concilia elementos de diversas especialidades, como industrial, produto, gráfico, comunicação e marketing. Uma equipa dinâmica, que procura criar soluções inovadoras de forma clara e adequada, reafirmando sempre a identidade da empresa e o seu posicionamento no mercado.

As nossas instalações têm uma área coberta aproximada a 9000m², estando divididas em duas zonas principais: a produção e a logística. Empregamos diretamente cerca de 70 pessoas e indiretamente quase 150, através de subcontratação que utilizamos de forma cuidada, com um rigoroso controlo de qualidade, de acordo com a NP EN ISO 9001:2008.

Somos muito ativos na observação das tendências do mercado internacional, mesmo em áreas diferentes, tendo permanentemente em desenvolvimento uma quantidade considerável de novos projetos.

O nosso Programa de Sustentabilidade visa contribuir para a redução da pegada ecológica e desperdícios. Nesse sentido, para além da utilização do aço inox, também utilizamos acabamentos especiais não galvânicos e não poluentes, como é o caso do acabamento em titânio conseguido através da tecnologia PVD (Physical Vapor Deposition).

Como resultado desta procura constante por novos designs e processos, temos sido contemplados com o reconhecimento de empresa inovadora e sustentável.

O nosso compromisso com os clientes passa por garantir uma prestação de serviço e assistência de qualidade, fazendo tudo o que está ao nosso alcance para que fique 100% satisfeito.

A RELIABLE TEAM WITH A HISTORY

Since 1965, our main activity has been the production of hardware for furniture and construction, with a path of continuous evolution and adaptation to the economy and the challenges of the market, devoting special attention to the development of solutions that meet the trends of contemporary architecture.

Several sectors have been created within the JNF, namely research and development of products that play a fundamental role in the company's dynamics. We also have collaborations with organizations that provide us with information and guidance in the development of projects, some of them linked to Portuguese universities in the areas of engineering and design.

Our Design department is multidisciplinary and combines elements from different specialties, such as industrial, product, graphics, communication and marketing. A dynamic team that seeks to create innovative solutions in a clear and appropriate way, always reaffirming the company's identity and its positioning in the market.

Our facilities have a covered area of approximately 9000m², being divided into two main areas: production and logistics. We employ around 70 people directly and almost 150 indirectly, through subcontracting that we use carefully, with strict quality control, in accordance with NP EN ISO 9001: 2008.

We are very active in observing the trends of the international market, even in different areas, having a considerable number of new projects permanently under development.

Our Sustainability Program aims to contribute to reducing the ecological footprint and waste. In this sense, in addition to the use of stainless steel, we also use special non-galvanic and non-polluting finishes, such as the titanium finish achieved through PVD (Physical Vapor Deposition) technology.

As a result of this constant search for new designs and processes, we have been recognized with an innovative and sustainable company.

Our commitment to customers is to guarantee the provision of quality service and assistance, doing everything in our power to make you 100% satisfied.

UN EQUIPO CONFIABLE CON HISTORIA

Desde 1965 nuestra principal actividad ha sido la producción de ferretería para mobiliario y construcción, con un camino de continua evolución y adaptación a la economía y los retos del mercado, dedicando especial atención al desarrollo de soluciones que respondan a las tendencias de la arquitectura contemporánea.

Se han creado varios sectores dentro del JNF, a saber, investigación y desarrollo de productos que juegan un papel fundamental en la dinámica de la empresa. También tenemos colaboraciones con organizaciones que nos brindan información y orientación en el desarrollo de proyectos, algunos de ellos vinculados a universidades portuguesas en las áreas de ingeniería y diseño.

Nuestro departamento de Diseño es multidisciplinar y combina elementos de diferentes especialidades, como industrial, producto, gráfica, comunicación y marketing. Un equipo dinámico que busca crear soluciones innovadoras de forma clara y adecuada, reafirmando siempre la identidad de la empresa y su posicionamiento en el mercado

Nuestras instalaciones cuentan con una superficie cubierta de aproximadamente 9000m², estando divididas en dos áreas principales, producción y logística. Empleamos alrededor de 70 personas de forma directa y casi 150 de forma indirecta, mediante subcontratación que utilizamos con cuidado, con un estricto control de calidad, de acuerdo con NP EN ISO 9001: 2008.

Somos muy activos en la observación de las tendencias del mercado internacional, incluso en diferentes áreas, teniendo un número considerable de nuevos proyectos en permanente desarrollo.

Nuestro Programa de Sustentabilidad tiene como objetivo contribuir a la reducción de la huella ecológica y desperdicio. En este sentido, además del uso de acero inoxidable, también utilizamos acabados especiales no galvánicos y no contaminantes, como el acabado de titanio logrado mediante la tecnología PVD (Physical Vapor Deposition).

Fruto de esta búsqueda constante de nuevos diseños y procesos, hemos sido reconocidos con una empresa innovadora y sostenible.

Nuestro compromiso con los clientes es garantizar la prestación de un servicio y asistencia de calidad, haciendo todo lo que esté a nuestro alcance para que esté 100% satisfecho.

Sistemas de fecho e controlo de acessos (vol. 4)
Locking systems and access control systems (vol. 4)
Sistemas de cierre y control de acceso (vol. 4)

A EMPRESA JNF
THE JNF COMPANY
LA EMPRESA JNF

WWW.JNFHARDWARE.COM











A EMPRESA JNF
THE JNF COMPANY / LA EMPRESA JNF

A NOSSA MISSÃO
Garantir a produção e distribuição de ferragens para construção e mobiliário que solucionam a maior parte das exigências dos projetos de arquitetura contemporânea e de reabilitação, com especial atenção à satisfação dos nossos clientes.

A NOSSA VISÃO
Ser uma referência nacional e internacional no setor onde exercemos atividade, apostando na tecnologia, inovação, funcionalidade e design, aliados à responsabilidade Ambiental e Social.

OS NOSSOS VALORES
Reconhecendo que a construção de uma identidade e cultura empresarial fortes são determinantes para a concretização dos desafios a que a JNF se propõe, mantemos os padrões de qualidade elevada nos nossos produtos e serviços de apoio ao cliente.

OUR MISSION
Ensure the production and distribution of construction and furniture hardware that solve most of the requirements of contemporary architecture and rehabilitation projects, with special attention to the satisfaction of our customers.

OUR VISION
To be a national and international reference in the sector where we operate, betting on technology, innovation, functionality and design, combined with Environmental and Social responsibility.

OUR VALUES
Recognizing that the construction of a strong corporate culture and identity are crucial for the realization of the challenges that JNF proposes, we maintain high quality standards in our products and customer support services.

NUESTRA MISIÓN
Asegurar la producción y distribución de herrajes de construcción y mobiliario que resuelvan la mayoría de los requerimientos de los proyectos de arquitectura y rehabilitación contemporánea, con especial atención a la satisfacción de nuestros clientes.

NUESTRA VISIÓN
Ser un referente nacional e internacional en el sector donde operamos, apostando por la tecnología, la innovación, la funcionalidad y el diseño, combinado con la responsabilidad ambiental y social.

NUESTROS VALORES
Reconociendo que la construcción de una sólida cultura e identidad corporativa es crucial para la realización de los desafíos que propone JNF, mantenemos altos estándares de calidad en nuestros productos y servicios de atención al cliente.











JNF EM HARMONIA COM A NATUREZA

Num planeta constantemente exposto a agressões ambientais, na JNF trabalha-se diariamente no sentido de diminuir a "pegada ecológica" dos nossos processos.

No desenvolvimento dos nossos produtos temos especial atenção para com os processos de fabrico, bem como tudo o que os envolve. O aço inox é reciclável e muita da nossa matéria-prima provém da reciclagem.

Os tratamentos de superfície são totalmente mecânicos ou utilizando tecnologias sem processos químicos. O acabamento de titânio é obtido por processos físicos.

As nossas preocupações surgem desde que idealizamos um produto até à forma como o embalamos, para que o ciclo de vida deste tenha o menor impacto ambiental possível. Temos como objectivo a eliminação do plástico de uso único nas nossas embalagens até 2023. Utilizaremos apenas materiais 100% recicláveis.

Hoje, mais do que nunca, para além de conhecer o produto final, é essencial ter em consideração os meios utilizados para o alcançar.

JNF IN HARMONY WITH NATURE

On a planet constantly exposed to environmental aggressions, JNF works daily to reduce the "ecological footprint" of our processes.

In the development of our products we pay special attention to the manufacturing processes, as well as everything that involves them. Stainless steel is recyclable and much of our raw material comes from recycling.

The surface treatments are entirely mechanical or using technologies without chemical processes. Titanium finish is achieved by physical processes.

Our concerns arise from the idea of a product to the way we pack it, so that its life cycle has the least possible environmental impact. We aim to eliminate single-use plastic in our packaging by 2023. We will only use 100% recyclable materials.

Today, more than ever, in addition to knowing the final product, it is essential to take into account the means used to achieve it.

JNF EN ARMONÍA CON LA NATURALEZA

En un planeta constantemente expuesto a agresiones medioambientales, en el JNF trabajamos a diario para reducir la "huella ecológica" de nuestros procesos.

En el desarrollo de nuestros productos prestamos especial atención a los procesos de fabricación, así como a todo lo que los envuelve. El acero inoxidable es reciclable y gran parte de nuestra materia prima procede del reciclaje.

Los tratamientos superficiales son totalmente mecánicos o utilizan tecnologías no químicas. Lo acabado de titanio se obtiene mediante procesos físicos.

Desde el momento en que diseñamos un producto hasta la forma en que lo envasamos, nos preocupa que el ciclo de vida del producto tenga el menor impacto medioambiental posible. Nuestro objetivo es eliminar el plástico de un solo uso de nuestros envases para 2023. Sólo utilizaremos materiales 100% reciclables.

Hoy, más que nunca, además de conocer el producto final, es imprescindible tener en cuenta los medios utilizados para conseguirlo.

CERTIFICAÇÃO apcer ISO 9001 ISO 14001 ISO 45001

SISTEMA DE GESTÃO DE QUALIDADE
QUALITY MANAGEMENT SYSTEM
SISTEMA DE GESTIÓN DE CALIDAD.

NP EN ISO 9001:2015

CERTIFICAÇÃO apcer ISO 9001 ISO 14001 ISO 45001

SISTEMA DE GESTÃO AMBIENTAL
ENVIRONMENTAL MANAGEMENT SYSTEM
SISTEMA DE GESTIÓN AMBIENTAL

NP EN ISO 14001:2015

CERTIFICAÇÃO apcer ISO 9001 ISO 14001 ISO 45001

SISTEMA DE GESTÃO DA SEGURANÇA E SAÚDE NO TRABALHO
SAFETY MANAGEMENT SYSTEM AND HEALTH AT WORK
SISTEMA DE GESTIÓN DE LA SEGURIDAD Y SALUD EN EL TRABAJO

ISO 45001:2018

ARCHITECTURAL HARDWARE

Sistemas de fecho e controlo de acessos (vol. 4)
Locking systems and access control systems (vol. 4)
Sistemas de cierre y control de acceso (vol. 4)

Distribuição mundial JNF
JNF world distribution
Distribución mundial JNF

WWW.JNFHARDWARE.COM

DISTRIBUIÇÃO MUNDIAL JNF
JNF WORLD DISTRIBUTION
DISTRIBUCIÓN MUNDIAL JNF

VENDEMOS EM MAIS DE 100 PAÍSES, FAZENDO TUDO O QUE ESTÁ AO NOSSO ALCANCE PARA QUE O CLIENTE FIQUE 100% SATISFEITO.

África do sul
Alemanha
Angola
Antilhas Holandesas
Arábia Saudita
Argélia
Argentina
Áustria
Austrália
Bahamas
Barhein
Bélgica
Brasil
Bulgária
Cabo verde
Canadá
Cazaquistão
Chile
China
Chipre
Colômbia
Coreia do Sul
Costa Rica
Croácia
E.A.U.
Egito
Equador
Eslováquia
Eslovénia
Espanha
Estónia
Finlândia
França
Gabão
Geórgia
Grécia
Guadalupe
Hong Kong
Holanda
Hungria
Indonésia
Inglaterra
Irlanda
Islândia
Israel
Itália
Jordânia
Kuwait
Letónia
Líbano
Lituânia
Luxemburgo
Marrocos
Maurícias
México
Moçambique
Moldávia
Nigéria
Noruega
Nova Caledónia
Nova Zelândia
Oman
Panamá
Peru
Polónia
Porto Rico
Portugal
Qatar
Rep. Dominicana
Rep. Checa
Rep. Camarões
Roménia
Rússia
Seychelles
Singapura
Suiça
Tailândia
Taiwan
Tunísia
Turquia
USA
Ucrânia
Venezuela

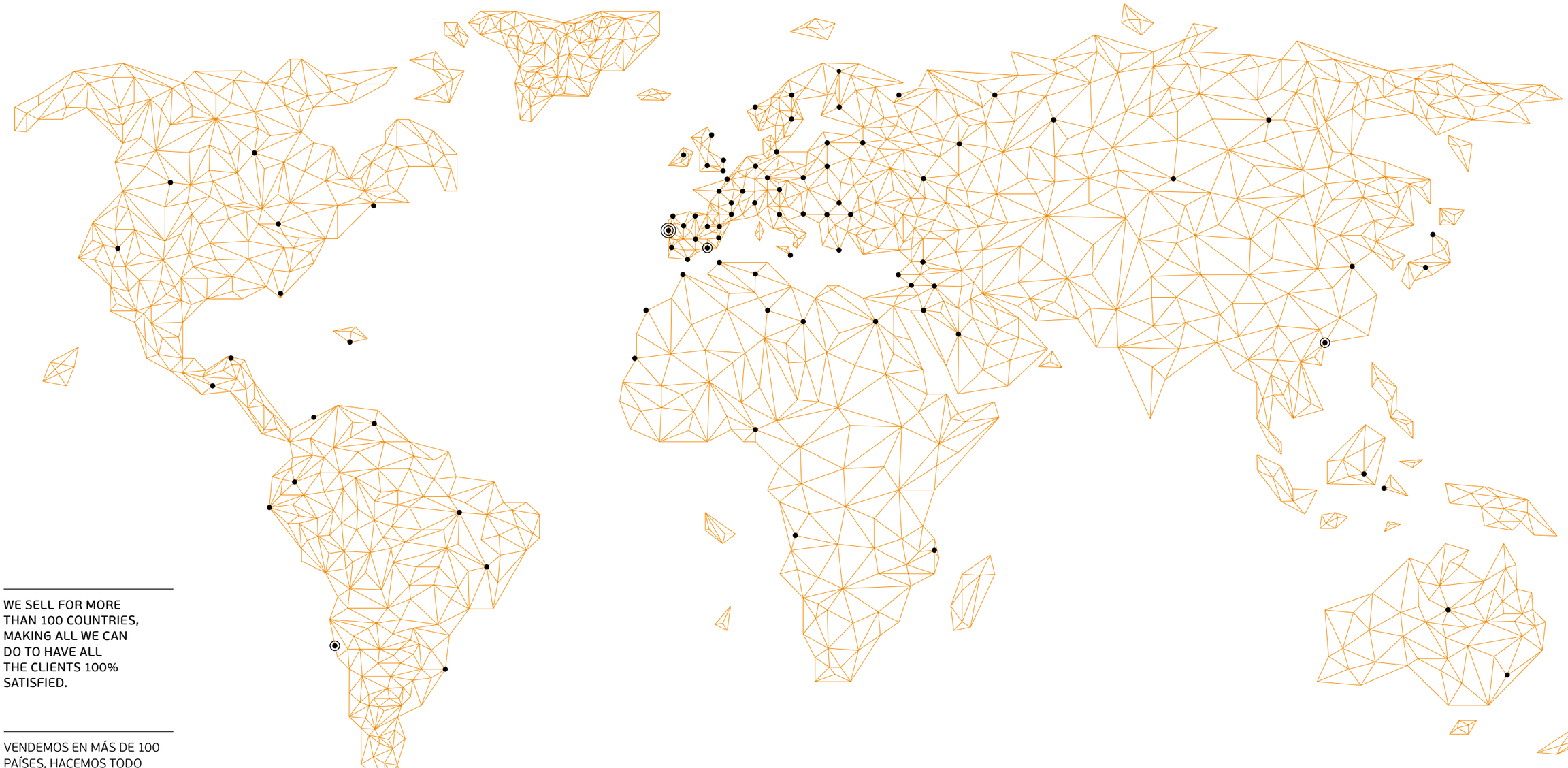

WE SELL FOR MORE THAN 100 COUNTRIES, MAKING ALL WE CAN DO TO HAVE ALL THE CLIENTS 100% SATISFIED.

VENDEMOS EN MÁS DE 100 PAÍSES, HACEMOS TODO A NUESTRO ALCANCE PARA QUE TODOS LOS CLIENTES QUEDEN 100% SATISFECHOS.

JNF PORTUGAL
Head office / Factory / Showroom

JNF SPAIN
Office / Showroom

JNF ASIA
Office / Showroom

JNF SOUTH AMERICA
Office

CATÁLOGOS JNF FERRAGENS PARA ARQUITECTURA
JNF CATALOGUE ARCHITECTURAL HARDWARE
CATÁLOGOS JNF HERRAJES PARA ARQUITECTURA

NOVO DESIGN /
NEW DESIGN /
NUEVO DESIGN
6 VOLUMES /
6 VOLUMES /
6 VOLUMES

O NOSSO CATÁLOGO ESTÁ DIVIDIDO POR ÁREAS REPRESENTATIVAS DA NOSSA DINÂMICA DE PRODUÇÃO.

OS NOSSOS DISTRIBUIDORES CERTIFICADOS ESTÃO HABILITADOS A FORNECER INFORMAÇÃO SOBRE CADA UM DESTES IMPORTANTES GRUPOS.

OUR CATALOGUE IS DIVIDED BY REPRESENTATIVE AREAS OF OUR PRODUCTION DYNAMICS.

OUR CERTIFIED DISTRIBUTORS ARE ABLE TO PROVIDE INFORMATION ON EACH OF THESE IMPORTANT GROUPS.

NUESTRO CATÁLOGO ESTÁ DIVIDIDO POR ÁREAS REPRESENTATIVAS DE NUESTRA DINÁMICA DE PRODUCCIÓN.

NUESTROS DISTRIBUIDORES CERTIFICADOS PUEDEN PROPORCIONAR INFORMACIÓN SOBRE CADA UNO DE ESTOS IMPORTANTES GRUPOS.





Vol. 4

SISTEMAS DE FECHO E CONTROLO DE ACESSOS ONDE SE INCLUEM OS GRUPOS DE PRODUTOS:

LOCKING SYSTEMS AND ACCESS CONTROL SYSTEMS WHERE THE PRODUCT GROUPS ARE INCLUDED:

SISTEMAS DE CIERRE Y CONTROL DE ACCESO DONDE SE INCLUYEN LOS GRUPOS DE PRODUCTOS:

H
- **FECHADURAS E CILINDROS /** LOCKS AND CYLINDERS / CERRADURAS Y CILINDROS
- **DISPOSITIVOS ELECTROMAGNÉTICOS /** ELECTROMAGNETIC DEVICES / DISPOSITIVOS ELECTROMAGNÉTICOS
- **BARRAS ANTI-PÂNICO /** ANTI-PANIC BARS / BARRAS DE ANTIPÁNICO
- **MOLAS DE PORTA E VEDANTES /** DOOR CLOSERS AND DROP SEALS / MUELLES DE PUERTA Y SELLOS PARA PUERTAS

I
- **SISTEMAS DE CONTROLO DE ACESSOS /** ACCESS CONTROL SYSTEMS / SISTEMAS DE CONTROL DE ACCESO
- **LEITORES DE PAREDE /** WALL READERS / LECTORES DE PARED
- **TECLADOS NUMÉRICOS /** NUMERIC KEYPAD / TECLADOS NUMÉRICOS



















Vol. ID

JNF ID > APRESENTAÇÃO E DESCRIÇÃO DA EMPRESA
JNF ID > PRESENTATION AND DESCRIPTION OF THE COMPANY
JNF ID > PRESENTACIÓN Y DESCRIPCIÓN DE LA EMPRESA

A EMPRESA / THE COMPANY / LA EMPRESA
MATERIAL E ACABAMENTOS / MATERIAL AND FINISHES / MATERIAL Y ACABADOS
CERTIFICAÇÕES / CERTIFICATIONS / CERTIFICACIONES
DEPARTAMENTO I&D / I&D DEPARTMENT / DEPARTAMENTO DE I&D
PRODUÇÃO / PRODUCTION / PRODUCCIÓN



Vol. 1 A B C D G J

FERRAGENS PARA PORTAS DE MADEIRA E METÁLICAS
HARDWARE FOR WOODEN AND METALLIC DOORS
HERRAJES PARA PUERTAS DE MADERA Y METÁLICAS

A **PUXADORES DE PORTA E ACESSÓRIOS /** DOOR LEVER HANDLES AND ACCESSORIES / MANILLAS DE PUERTA Y ACCESORIOS
B **ASAS DE PORTA E ACESSÓRIOS /** PULL HANDLES AND ACCESSORIES / MANILLONES DE PUERTA Y ACCESORIOS
C **DOBRADIÇAS E PIVOTS /** HINGES AND PIVOTS / BISAGRAS Y PIVOTES
D **FERRAGENS DIVERSAS /** GENERAL HARDWARE / HERRAJES DIVERSAS
G **FERRAGENS PARA MOBILIÁRIO /** FURNITURE HARDWARE / HERRAJES PARA MUEBLES
J **SINALÉTICA /** SIGNAGE / SEÑALIZACIÓN



Vol. 2 E

SISTEMAS PARA PORTAS DE CORRER
SLIDING DOOR SYSTEMS
SISTEMAS PARA PUERTAS CORREDERAS

E **SISTEMA PARA PORTAS DE CORRER AUTOMÁTICAS /** AUTOMATIC SLIDING DOOR SYSTEM / SISTEMA DE PUERTAS CORREDERAS AUTOMATICAS
PORTAS DE CORRER COM CARRIL EM ALUMÍNIO / MANUAL DOORS WITH ALUMINIUM TRACK / PUERTAS CORREDERAS CON RIEL EN ALUMINIO
SISTEMA PARA PORTAS DE CORRER OCULTO / OFFSCREEN SLIDING DOOR SYSTEM / SISTEMA DE PUERTAS CORREDERAS OCULTO
PORTAS MANUAIS EM AÇO INOX / STAINLESS STEEL MANUAL DOORS / PORTAS MANUALES DE ACERO INOXIDABLE
SISTEMA PARA PORTAS DE CORRER DE PAVIMENTO / SLIDING DOOR SYSTEMS ON THE FLOOR / SISTEMAS DE PUERTAS CORREDERAS DE PAVIMENTO
SISTEMA PARA PORTAS DE CORRER DE LIVRO / FOLDING DOOR SYSTEMS / SISTEMAS DE PUERTAS PLEGABLES



Vol. 3 F

SOLUÇÕES PARA VIDRO
GLASS SOLUTIONS
SOLUCIONES PARA CRISTAL

F **SOLUÇÕES PARA PORTAS DE VIDRO PIVOTANTES OU COM DOBRADIÇAS /** GLASS DOORS SOLUTIONS FOR PIVOTING OR HINGE SYSTEMS / SOLUCIONES PARA PUERTAS DE CRISTAL PIVOTANTES O BATIENTES.
SOLUÇÕES PARA PORTAS DE CORRER EM VIDRO / SLIDING GLASS DOOR SOLUTIONS / SOLUCIONES PARA PUERTAS CORREDERAS DE CRISTAL
SOLUÇÕES DE FERRAGENS PARA CABINES DE VIDRO / GLASS HARDWARE SOLUTIONS FOR CABINS / SOLUCIONES DE HERRAJES PARA CABINAS DE CRISTAL.
SOLUÇÕES DE FERRAGENS PARA PORTAS DE FOLE E PARQUE / HARDWARE SOLUTIONS FOR FOLDING AND PARK GLASS DOORS / SOLUCIONES DE HERRAJES PARA PUERTAS DE CRISTAL PLEGABLES Y DE PARQUE.
SOLUÇÕES DE FERRAGENS PARA FIXAÇÃO DE VIDROS / HARDWARE SOLUTIONS FOR FIXING GLASS / SOLUCIONES DE HERRAJES PARA FIJAR CRISTAL
SOLUÇÕES GERAIS DE FERRAGENS PARA VIDRO / GENERAL HARDWARE GLASS SOLUTIONS / SOLUCIONES GENERALES DE HERRAJES PARA CRISTAL



Vol. 4 H I

SISTEMAS DE FECHO E CONTROLO DE ACESSOS
LOCKING SYSTEMS AND ACCESS CONTROL SYSTEMS
SISTEMAS DE CIERRE Y CONTROL DE ACCESO

H **FECHADURAS E CILINDROS /** LOCKS AND CYLINDERS / CERRADURAS Y CILINDROS
DISPOSITIVOS ELECTROMAGNÉTICOS / ELECTROMAGNETIC DEVICES / DISPOSITIVOS ELECTROMAGNÉTICOS
BARRAS ANTI-PÂNICO / ANTI-PANIC BARS / BARRAS DE ANTIPÁNICO
MOLAS DE PORTA E VEDANTES / DOOR CLOSERS AND DROP SEALS / MUELLES DE PUERTA Y SELLOS PARA PUERTAS
I **SISTEMAS DE CONTROLO DE ACESSOS /** ACCESS CONTROL SYSTEMS / SISTEMAS DE CONTROL DE ACCESO
LEITORES DE PAREDE / WALL READERS / LECTORES DE PARED
TECLADOS NUMÉRICOS / NUMERIC KEYPAD / TECLADOS NUMÉRICOS



Vol. 5 K L

ACESSÓRIOS PARA WC E SOLUÇÕES PARA CABINES SANITÁRIAS
BATHROOM ACCESSORIES AND SOLUTIONS FOR SANITARY BOOTH
ACCESORIOS DE BAÑO Y SOLUCIONES PARA CABINAS SANITARIAS

K **ACESSÓRIOS PARA CASA DE BANHO /** BATHROOM ACCESSORIES / ACCESORIOS DE BAÑO
CLEANING SYSTEMS / CLEANING SYSTEMS / CLEANING SYSTEMS
AUXÍLIOS TÉCNICOS PARA PESSOAS COM MOBILIDADE REDUZIDA / TECHNICAL AID FOR PEOPLE WITH CONDITIONED MOBILITY / AYUDAS TÉCNICAS PARA PERSONAS CON MOVILIDAD ACONDICIONADA
L **SISTEMAS MODULARES PARA CABINES SANITÁRIAS /** SANITARY BOOTH HARDWARE / HERRAJES PARA CABINAS SANITÁRIAS

ARCHITECTURAL HARDWARE Sistemas de fecho e controlo de acessos Locking systems and access control systems Sistemas de cierre y control de acceso VOL. 4 2026 - 2027 WWW.JNFHARDWARE.COM

SISTEMAS DE FECHO E CONTROLO DE ACESSOS
LOCKING SYSTEMS AND ACCESS CONTROL SYSTEMS
SISTEMAS DE CIERRE Y CONTROL DE ACCESO

DISPOSITIVOS MECÂNICOS DE FECHO /
MECHANICAL CLOSING DEVICES /
DISPOSITIVOS DE CIERRE MECÁNICO.

- ***FECHADURAS /*** *LOCKS / CERRADURAS.*
- ***BARRAS ANTI-PÂNICO /*** *PANIC EXIT DEVICES / DISPOSITIVOS ANTIPÁNICO.*
- ***CILINDROS /*** *CYLINDERS / CILINDROS.*
- ***VEDA PORTAS AUTOMÁTICO /*** *DROP DOWN SEALS / BURLETES AUTOMATICO.*



137

154

202

DISPOSITIVOS HIDRÁULICOS DE FECHO /
HYDRAULIC CLOSING DEVICES /
DISPOSITIVOS DE CIERRE HIDRÁULICOS.

- ***MOLAS DE PORTA AÉREAS DE SOBREPOR /*** *OVERHEAD DOOR CLOSERS / CIERRA PUERTAS AEREOS DE SOBREPONER.*
- ***MOLAS DE PORTA AÉREAS DE EMBUTIR /*** *OVERHEAD CONCEALED DOOR CLOSERS / CIERRA PUERTAS AEREOS DE EMPOTRAR.*
- ***SELETORES DE FECHO /*** *DOOR CORDINATORS / SELECTORES DE CIERRE.*
- ***MOLAS DE PORTA DE PAVIMENTO /*** *FLOOR DOOR CLOSERS / CIERRA PUERTAS DE SUELO.*
- ***GIROS HIDRÁULICOS DE PORTA /*** *HYDRAULIC PIVOTS DOOR / PIVOTES HIDRÁULICOS DE PUERTA.*


214

250

262

266

274

DISPOSITIVOS ELÉTRICOS DE CONTROLO DE ABERTURA E FECHO /
ELECTRICAL OPENING AND CLOSING CONTROL DEVICES /
DISPOSITIVOS ELÉCTRICOS DE CONTROL DE APERTURA Y CIERRE.

- ***CONCIERGE AUTOMÁTICO /*** *AUTOMATIC CONCIERGE / CONSERJE AUTOMATICO.*
- ***DISPOSITIVOS ELETROMAGNÉTICOS /*** *ELECTROMAGNETIC DEVICES / DISPOSITIVOS ELECTROMAGNETICOS.*
- ***DISPOSITIVOS ELECTROMECÂNICOS /*** *ELECTROMECHANICAL DEVICES / DISPOSITIVOS ELECTROMECÁNICOS.*
- ***TESTAS ELÉTRICAS /*** *ELECTRIC STRIKE / CERRADEROS ELECTRICOS.*
- ***INTERRUPTORES*** */ SWITCH / INTERRUPTORES.*
- ***ACESSÓRIOS PERIFÉRICOS /*** *PERIPHERALS ACCESSORIES / ACCESORIOS PERIFÉRICOS.*


302

318

266

274

SISTEMAS DE CONTROLO DE ACESSO /
ACCESS CONTROL SYSTEMS /
SISTEMAS DE CONTROL DE ACCESO.

- ***CONTROLO DE ACESSO VOYAGER /*** *VOYAGER ACCESS CONTROL / CONTROL DE ACCESO VOYAGER*
- ***SISTEMAS RFID - MIFARE® /*** *RFID - MIFARE® SYSTEMS / SISTEMAS RFID - MIFARE®.*
- ***SISTEMAS COM TECLADO NUMÉRICO /*** *NUMERIC KEYPAD SYSTEMS / SISTEMAS CON TECLADO NUMÉRICO.*
- ***ACESSÓRIOS PERIFÉRICOS /*** *PERIPHERAL ACCESSORIES / ACCESORIOS PERIFÉRICOS.*


266

266

266

266



H

SISTEMAS DE FECHO /
LOCKING SYSTEMS /
SISTEMAS DE CIERRE.

A COMPARTIMENTAÇÃO DE ESPAÇOS É FUNDAMENTAL A NÍVEL DE CONFORTO, PRIVACIDADE, SEGURANÇA OU FUNCIONALIDADE. DENTRO DESTE CAPÍTULO INCLUÍMOS OS SISTEMAS RESPONSÁVEIS PELO ENCERRAMENTO ADEQUADO, NORMALMENTE APLICADO A PORTAS E JANELAS.

É UM DOS GRUPOS MAIS IMPORTANTE E MAIS EXIGENTE A NÍVEL TÉCNICO E DE NORMATIVAS. O BOM DESEMPENHO DUMA PORTA DEPENDE DO SISTEMA DE FECHO INSTALADO. A ESCOLHA E ADEQUABILIDADE DAS FECHADURAS, MOLAS DE PORTA, OU OUTRO PROCESSO DE FECHO É UMA FASE MUITO IMPORTANTE DO PROJECTO.

A JNF TEM UMA SOLUÇÃO INTEGRADA DE SISTEMAS DE FECHO, TODOS ELES COMPATÍVEIS ENTRE SI, TODAS AS NORMATIVAS SÃO RIGOROSAMENTE CUMPRIDAS E A CERTIFICAÇÃO DESTES SISTEMAS DÃO UMA GARANTIA TOTAL DE CREDIBILIDADE DAS NOSSAS SOLUÇÕES.

THE COMPARTMENTATION OF SPACES IS FUNDAMENTAL IN TERMS OF COMFORT, PRIVACY, SECURITY OR FUNCTIONALITY. WITHIN THIS CHAPTER WE INCLUDE THE SYSTEMS RESPONSIBLE FOR THE APPROPRIATE CLOSURE, NORMALLY APPLIED TO DOORS AND WINDOWS.

IT´S ONE OF THE MOST IMPORTANT AND DEMANDING GROUPS IN TERMS OF TECHNICAL STANDARDS AND REGULATIONS. THE GOOD PERFORMANCE OF A DOOR DEPENDS ON THE LOCKING SYSTEM INSTALLED. THE CHOICE AND SUITABILITY OF LOCKS, DOOR CLOSERS, OR OTHER CLOSING PROCESS IS A VERY IMPORTANT PHASE OF THE PROJECT.

JNF HAS AN INTEGRATED SOLUTION OF LOCKING SYSTEMS, ALL OF WHICH ARE COMPATIBLE WITH EACH OTHER, ALL STANDARDS ARE STRICTLY FOLLOWED AND THE CERTIFICATION OF THESE SYSTEMS GIVES A TOTAL GUARANTEE OF THE CREDIBILITY OF OUR SOLUTIONS.

LA COMPARTIMENTACIÓN DE ESPACIOS ES FUNDAMENTAL EN TÉRMINOS DE COMODIDAD, PRIVACIDAD, SEGURIDAD O FUNCIONALIDAD . DENTRO DE ESTE CAPÍTULO INCLUIMOS LOS SISTEMAS RESPONSABLES POR EL CIERRE ADECUADO, QUE NORMALMENTE SE APLICA A PUERTAS Y VENTANAS.

ES UNO DE LOS GRUPOS MÁS IMPORTANTES Y EXIGENTES EN CUANTO A TÉCNICA Y NORMATIVAS. EL BUEN FUNCIONAMIENTO DE UNA PUERTA DEPENDE DEL SISTEMA DE CIERRE INSTALADO. LA ELECCIÓN Y ADECUACIÓN DE LAS CERRADURAS, CIERRAPUERTAS U OTRO PROCESO DE CIERRE ES UNA FASE MUY IMPORTANTE DEL PROYECTO.

JNF DISPONE DE UNA SOLUCIÓN INTEGRADA DE SISTEMAS DE CIERRE, TODOS ELLOS COMPATIBLES ENTRE SÍ, QUE CUMPLEN ESTRICTAMENTE TODAS LAS NORMATIVAS Y CUYA CERTIFICACIÓN CONSTITUYE UNA GARANTÍA TOTAL DE LA CREDIBILIDAD DE NUESTRAS SOLUCIONES.

ARCHITECTURAL HARDWARE
Sistemas de fecho / Locking systems / Sistemas de cierre.
Indice Index Indice
WWW.JNFHARDWARE.COM

INDICE /
INDEX / INDICE

FECHADURAS DE ALTA SEGURANÇA /
HIGH SECURITY LOCKS / CERRADURAS DE ALTA SEGURIDAD. **022**

FECHADURAS PARA UTILIZAÇÃO ELEVADA - GRAU 3
HIGH USE LOCKS - GRADE 3 / CERRADURAS PARA UTILIZACIÓN INTENSIVA - GRADO 3 **040**

FECHADURAS PARA PERFIS ESTREITOS/
LOCKS FOR NARROW PROFILES / CERRADURAS PARA PERFILES ESTRECHOS **068**

FECHADURAS DE UTILIZAÇÃO RESIDENCIAL /
LOCKS FOR RESIDENTIAL USE / CERRADURAS PARA USO RESIDENCIAL. **070**

FECHADURAS AUXILIARES E TRINCOS /
AUXILIARY LOCKS AND LATCHES / CERRADURAS AUXILIARES Y PICAPORTES. **090**

FECHADURAS PARA PORTAS DE CORRER /
LOCKS FOR SLIDING DOORS / CERRADURAS PARA PUERTAS CORREDERAS. **100**

FECHADURAS ANTI-PÂNICO /
ANTIPANIC LOCKS / CERRADURAS ANTIPÁNICO **124**

BARRAS ANTI-PÂNICO /
ANTIPANIC EXIT DEVICES / BARRAS ANTIPÁNICO **136**

CILINDROS/
CYLINDERS / CILINDROS **154**

VEDA PORTAS AUTOMÁTICOS /
AUTOMATIC DROPS SEALS / BURLETES AUTOMATICAS **202**

MOLAS DE PORTA /
DOOR CLOSERS / CIERRA PUERTAS **214**

DISPOSITIVOS ELÉCTRICOS /
ELECTRICAL DEVICES / DISPOSITIVOS ELÉCTRICOS. **300**








Fechadura para cilindro europeu /
Lock for european cylinder /
Cerradura para cilindro europeo.

Fechadura de chave normal /
Lock for normal key /
Cerradura de llave normal.

WC 6X6 ***Fechadura para casa de banho /***
Bathroom lock /
Cerradura para baño.

PASSAGEM PASSAGE PASO ***Fechadura de passagem /***
Passage type lock /
Cerradura de paso.

GRADE 1 ***Fechadura para uso ligeiro /***
Lock for light use /
Cerradura para uso ligero.

GRADE 2 ***Fechadura para uso médio /***
Lock for medium use
Cerradura para uso mediano.

GRADE 3 ***Fechadura para uso intensivo /***
Lock for intensive use
Cerradura para uso intensivo.

Fechadura com trinco reversível /
Lock with reversible latch /
Cerradura con picaporte reversible.

LESS IS MORE ***Preparada para LESS IS MORE /***
Ready for LESS IS MORE /
Preparado para LESS IS MORE.

168 ***Distância entre eixos /***
Distance between holes
Distancia entre ejes.

50 ***Distância entre a testa e os furos /***
Distance between strike plate and the holes /
Distancia entre el cerradero y los agujeros

38 ***Fechadura para parafusos passantes /***
Lock with passing screw hole /
Cerradura con agujeros para tornillos pasantes.

8x8 ***Quadra normal/***
Normal spindle /
Nueca normal.

8x8 ***Quadra com mola compensadora para eliminar folga entre o puxador e a fechadura /*** *Spindle with internal spring to avoid any gap between the handle and the lock / Nueca con muelle interior para eliminar la hholgura entre la manilla e la cerradura.*

Fechadura com trinco standard /
Lock with standard latch /
Cerradura con picaporte standard.

Fechadura com trinco silencioso /
Lock with silent latch /
Cerradura con picaporte silencioso.

Fechadura de rolete /
Lock with double action latch /
Cerradura vaivén.

Trinco magnético
Magnetic latch /
Picaporte magnetico.

3 unit ***Número de chaves fornecidas /***
Number of supplied keys /
Numero de llaves suministradas.

500 mil cycles ***Número de ciclos testados /***
Number of cycles tested /
Número de ciclos probado.

Marcação Corta fogo /
Fire proof certified /
Certificada corta fuego.

Cantos rectos ou redondos /
Straight or rounded corners /
Cantos rectos o redondos.

Fechadura para porta anti-pânico /
Antipanic door lock /
Cerradura para puerta antipánico.

DOOR ≥ 35 mm ***Espessura da porta /***
Thickness of the door /
Espesor de la puerta.

Fechadura para porta de correr /
Lock for sliding door /
Cerradura para puerta corredera.

1 to 12 comb ***Número de combinações de chave normal /***
Number of combinations for normal key /
Numero de combinacciones de llave de borjas.

S ***Fechadura de segurança /***
Security lock /
Cerradura de seguridad.

CE ***Marcação CE /***
CE Marking /
Marcado CE.

Kit ***Kit intumescente disponível /***
Intumescent kit available /
Kit intumescente disponibles.

DECLARAÇÃO DE DESEMPENHO / MARCAÇÃO CE
DECLARATION OF PERFORMANCE (DOP) / CE MARKING/ DECLARACIÓN DE PRESTACIONES / MARCADO CE

O Regulamento (UE) n.o 305/2011 entrou em vigor em 1 de Julho de 2013, o qual estabelece condições harmonizadas para a comercialização dos produtos de construção e revoga a Directiva 89/106/CEE. O presente regulamento obriga os fabricantes de produtos de construção a elaborar uma declaração de desempenho quando um produto de construção abrangido por uma norma harmonizada ou conforme com uma Avaliação Técnica Europeia emitida para esse produto. Ao fazer a declaração de desempenho, o fabricante assume a responsabilidade legal pela conformidade do produto de construção com o desempenho declarado.
Se a declaração de desempenho não tiver sido efectuada pelo fabricante, a marcação CE não pode ser aposta. As fechaduras de embutir devem apresentar a marcação CE quando as mesmas têm utilização prevista em portas corta-fogo/fumo e em portas destinadas a saídas de emergência.
Neste caso deve-se seguir o Sistema 1 de avaliação e verificação da regularidade do desempenho.

Norma harmonizada para fechaduras: EN12209 – Fechos e fechaduras mecânicas.

The Regulation (EU) No 305/2011 entered in to force on July 1, 2013, laying down harmonised conditions for the marketing of construction products and repealing Council Directive 89/106/EEC. This regulation requires manufacturers of construction products to draw up a declaration of performance when a construction product covered by a harmonised standard, or complies with an European Technical Assessment issued for this product.
Making a declaration of performance, the manufacturer assumes legal responsibility for the conformity of the product with the declared performance. If the performance statement hasn't been made by the manufacturer, CE marking cannot be affixed. The locks must have the CE marking when they have and intended use in fire doors / smoke and emergency exit doors. In this case should follow the System 1 of assessment and verification of constancy of performance.

Harmonised Standard for locks:
EN12209 - Locks and latches – mechanically operated locks

El Reglamento (UE) nº 305/2011 entró en vigor en 1 Julio 2013, que establece condiciones armonizadas para la comercialización de los productos de construcción y se deroga la Directiva 89/106 / CEE. Esta regulación exige a los fabricantes de productos de construcción a elaborar una declaración de prestaciones cuando un producto de construcción cubierto por una norma armonizada, o cumple con una evaluación técnica europea emitida para este producto. Hacer una declaración de prestaciones, el fabricante asume la responsabilidad legal de la conformidad del producto con las prestaciones declaradas. Si la declaración de prestaciones no hay sido hecha por el fabricante, el marcado CE no puede ser fijado. Las cerraduras deben tener el marcado CE cuando tienen un uso destinado en las puertas corta-fuego/humo y puertas destinadas a salida de emergencia.
En este caso, debe seguir el Sistema 1 de evaluación y verificación de la constancia de las prestaciones.

Norma armonizada para cerraduras :
EN12209 - Cerraduras, pestillos y cerraderos mecánicos

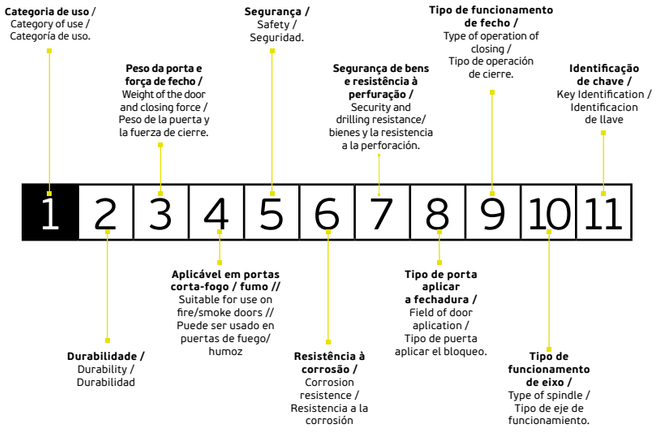

1. CATEGORIA DE USO
GRAU 1: Utilização Ligeira
Fechaduras com utilização prevista por pessoas cuidadosas e com probabilidade baixa de uma utilização indevida. (Situações domésticas, escritórios e áreas onde não há acesso do publico em geral)

GRAU 2: Utilização Média
Para uma utilização prevista em habitações e edifícios onde exista uma frequência média de utilização por utilizadores com algum cuidado e com os quais exista alguma probabilidade de ocorrência de acidentes ou de utilização indevida. (Situações domésticas, escritórios e áreas onde não há um acesso limitado do publico em geral)

GRAU 3: Utilização Elevada
Para uma utilização prevista em edifícios onde existe uma frequência elevada de utilização por utilizadores com pouco cuidado e com uma elevada probabilidade de ocorrência de acidentes ou de má utilização. (Edifícios públicos e institucionais, como bibliotecas, hospitais e escolas)

1. CATEGORY OF USE
Grade 1: Light Use
Locks with the intended use by people with caring and a low likelihood of misuse. (Domestic situations, offices and areas where there is no general public access)

Grade 2: Medium Use
For an intended use in homes and buildings where there is an average frequency of use by users with some care and with whom there is any likelihood of accidents or misuse.
(Domestic situations, offices and areas where there is limited access to the general public)

Grade 3: High Use
For an intended use in buildings where there is a high frequency of use by users with little care and a high probability of occurrence of accidents or misuse.
(Public and institutional buildings such as libraries, hospitals and schools)

1. CATEGORÍA DE USO
Grado 1: Utilización ligera
Cerraduras con el uso previsto por las personas con el cuidado y una baja probabilidad de uso indebido.
(Situaciones internas, las oficinas y las zonas donde no hay acceso público en general)

Grado 2: Utilización mediana
Para un uso determinado en los hogares y los edificios donde hay una frecuencia media de utilización por usuarios con alguna atención y con los que exista riesgo de accidentes o mal uso.
(Situaciones internas, las oficinas y las zonas donde hay un acceso limitado al público en general)

Grado 3: Utilización intensiva
Para un uso determinado en los edificios donde hay una alta frecuencia de utilización por usuarios con poco cuidado y una alta probabilidad de ocurrencia de accidentes o mal uso. (Públicas y edificios institucionales, tales como bibliotecas, hospitales y escuelas)

2.DURABILIDADE
Encontram-se disponíveis doze níveis de classificação dentro deste requisito, onde as fechaduras JNF se enquadram nos cinco seguintes:
GRAU A: 50.000 ciclos de ensaio (Sem carga no fecho)
GRAU B: 100.000 ciclos de ensaio (Sem carga no fecho)
GRAU C: 200.000 ciclos de ensaio (Sem carga no fecho)
GRAU H: 200.000 ciclos de ensaio (10N de carga no fecho)
GRAU M: 200.000 ciclos de ensaio (25N de carga no fecho)
GRAU X: 200.000 ciclos de ensaio (120N de carga no fecho)

3.PESO DA PORTA E FORÇA DE FECHO
Encontram-se identificados 9 níveis de classificação, dos quais 5 são abrangidos pelas fechaduras JNF:
GRAU 1: Portas até 100kg (força máxima de 50N para fechar)
GRAU 4: Portas até 100kg (força máxima de 25N para fechar)
GRAU 5: Portas até 200kg (força máxima de 25N para fechar)
GRAU 7: Portas até 100kg (força máxima de 15N para fechar)
GRAU 8: Portas até 200kg (força máxima de 15N para fechar)
GRAU 9: Acima de 200kg

4.APLICÁVEL EM PORTAS CORTA-FOGO / FUMO
GRAU 0: Não aplicável
GRAU 1: Aplicável (de acordo com a norma EN 1634-1)

5.SEGURANÇA
GRAU 0: Nenhum requisito de segurança definido.
(Verificar se a fechadura é abrangida pelas normas EN179 e EN1125 – Dispositivos de emergência.)

6.RESISTÊNCIA À CORROSÃO
Classificação de acordo com ensaio de nevoeiro salino neutro, segundo a norma EN 1670:2007
GRAU 0: Não definido
GRAU A: 24h (Resistência fraca à corrosão)
GRAU B: 48h (Resistência moderada à corrosão)
GRAU C: 96h (Resistência alta à corrosão)
GRAU D: 240h (Resistência elevada à corrosão)
GRAU G: Resistência muito elevada à corrosão (-20º a +80ºC)

7.SEGURANÇA DE BENS E RESISTÊNCIA À PERFURAÇÃO
Grau 1: Segurança mínima e sem resistência à perfuração
Grau 2: Segurança baixa e sem resistência à perfuração
Grau 3: Segurança média e sem resistência à perfuração
Grau 4: Segurança alta e sem resistência à perfuração
Grau 5: Segurança alta e com resistência à perfuração
Grau 6: Segurança elevada e sem resistência à perfuração
Grau 7: Segurança elevada e com resistência à perfuração

8.TIPO DE PORTA A APLICAR A FECHADURA
Disponíveis 15 graus de classificação, dos quais 3 são aplicáveis às fechaduras JNF. Fechadura destinada a ser aplicada.
GRAU A: Não restringida
GRAU B: Portas com dobradiças
GRAU C: Portas de correr

9 .TIPO DE FUNCIONAMENTO DE FECHO
Disponíveis 9 níveis de classificação, dos quais 3 são aplicáveis às fechaduras JNF.
GRAU 0: Não aplicável
GRAU A: Bloqueio de língua (manualmente)
GRAU C: Fechadura cilindro, bloqueio normal com intermédio.
GRAU D: Fechadura com chave

10.TIPO DE FUNCIONAMENTO DE EIXO
Fechadura destinada a ser utilizada.
GRAU 0: Sem Quadra
GRAU 1: Puxador com mola.
GRAU 2: Puxador sem mola.
GRAU 3: Uso intensivo e puxador sem mola.

11.IDENTIFICAÇÃO DE CHAVE
Número de elementos retentores/combinações.
Nota: Não aplicável a fechaduras com cilindro de perfil Europeu.
GRAU 0: Não especificado.
Nota: Restantes graus não aplicáveis às fechaduras JNF.

2. DURABILITY
Are available 12 degrees of classification within this requirement, where the JNF locks fit into the following 5:
Grade A: 50.000 test cycles without any load on closing
Grade B: 100.000 test cycles without any load on closing
Grade C: 200.000 test cycles without any load on closing
Grade H: 200.000 test cycles, 10N load at the close
Grade M: 200.000 test cycles, 25N load at the close
Grade X: 200.000 test cycles, 120N load at the close

3. WEIGHT OF THE DOOR AND CLOSING FORCE
They are identified nine degrees of classification, of which five are covered by locks JNF:
GRADE 1: doors up to 100kg,maximum force of 50N to close
GRADE 4: doors up to 100kg,maximum force of 25N to close
GRADE 5: doors up to 200kg,maximum force of 25N to close
GRADE 7: doors up to 100kg,maximum force of 15N to close
GRADE 8: doors up to 200kg,maximum force of 15N to close
GRADE 9: Doors above 200kg

4. CAN BE USED IN FIRE DOORS / SMOKE
Grade 0: Not applicable
Grade 1: Applicable (according to EN 1634-1)

5. SAFETY
Grade 0: No safety requirement set.
(Check if the lock is covered by the standards EN179 and EN1125 - Emergency arrangements)

6. CORROSION
Classification according to fog test neutral, according to EN 1670:2007
Grade 0: Not defined
Grade A: 24 h - low resistance to corrosion
Grade B: 48 h - moderate resistance to corrosion
Grade C: 96 h - high resistance to corrosion
Grade D: 240 h - High resistance to corrosion
Grade G: Very high resistance to corrosion / -20º to +80ºC

7. SAFETY OF GOODS AND PUNCTURE RESISTANCE
Grade 1: Minimum levels of safety and without resistance to drilling
Grade 2: Security-free and puncture resistance
Grade 3: Medium security and without puncture resistance
Grade 4: High security and no resistance to drilling
Grade 5: High security and resistance to drilling
Grade 6: Increased safety and without puncture resistance
Grade 7: High security and resistance to drilling

8. FIELD OF DOOR APPLICATION
Available 15 degrees of classification, of which 3 are applicable to locks JNF. Lock designed to be applied:
Grade A: not restricted
Grade B: hinged doors
Grade C: sliding doors

9. TYPE OF KEY OPERATION AND LOCKING
Available 9 degrees of classification, of which 3 are applicable to locks JNF:
Grade 0: not applicable
Grade A: cylinder lock - Manually
Grade C: cylinder lock, intermediate normal latch
Grade D: locking with key

10. TYPE OF OPERATION SHAFT
Lock to be used:
Grade 0: no Court
Grade 1: handle with spring.
Grade 2: handle without spring.
Grade 3: intensive use and handle without spring.

11. KEY IDENTIFICATION
Number of retaining elements / combinations.
Note: Not applicable to cylinder locks with European profile.
Grade 0: not specified.
Note: remaining degrees do not apply to JNF locks.

2. DURABILIDAD
Se dispone de 12 grados de clasificación dentro de esta exigencia, en el JNF cerraduras encajan en los 5 siguientes:
GRADO A: 50.000 ciclos de prueba sin carga sobre el cierre
GRADO B: 100.000 ciclos de prueba sin carga sobre el cierre
GRADO C: 200.000 ciclos de prueba sin carga sobre el cierre
GRADO H: 200.000 ciclos de pruebas carga de 10N en la clausura
GRADO M: 200.000 ciclos de prueba 25N de carga en la clausura
GRADO X: 200 000 ciclos de prueba 120N de carga en la clausura

3. PESO DE LA PUERTA Y LA FUERZA DE CIERRE
Se identificaron 9 grados de clasificación, de los cuales 5 están cubiertos por las cerraduras JNF:
GRADO 1: puertas de hasta 100kg la fuerza máxima de 50N para cerrar
GRADO 4: puertas de hasta 100kg la fuerza máxima de 25N para cerra
GRADO 5: puertas de hasta 200kg la fuerza máxima de 25N para cerrar
GRADO 7: puertas de hasta 100 kg la fuerza máxima de 15N para cerrar
GRADO 8: puertas de hasta 200kg la fuerza máxima de 15N para cerrar
GRADO 9: puertas con más de 200kg

4. PUEDE SER USADO EN PUERTAS DE FUEGO / HUMO
GRADO 0: no aplicable
GRADO 1: aplicable (según EN 1634-1)

5. SEGURIDAD
GRADO 0: no hay requisito de seguridad establecidos. (Marque si el bloqueo está cubierto por las normas EN179 y EN1125 - Medidas de emergencia)

6. CORROSIÓN
Clasificación de acuerdo a la niebla de prueba neutral, según la norma EN 1670:2007
GRADO 0: No definido
GRADO A: 24h - de baja resistencia a la corrosión
GRADO B: 48h - resistencia moderada a la corrosión
GRADO C: 96h - elevada resistencia a la corrosión
GRADO D: 240h - Alta resistencia a la corrosión
GRADO G: Muy alta resistencia a la corrosión / -20º hasta +80ºC

7. SEGURIDAD DE LOS BIENES Y LA RESISTENCIA A LA PERFORACIÓN
GRADO 1: Niveles mínimos de seguridad y sin resistencia a la perforación
GRADO 2: Seguridad libres de resistencia a la punción
GRADO 3: seguridad media y sin resistencia a la perforación
GRADO 4: Alta seguridad y sin una resistencia a la perforación
GRADO 5: de alta seguridad y resistencia a la perforación
GRADO 6: Mayor seguridad y sin resistencia a la perforación
GRADO 7: Alta seguridad y resistencia a la perforación puncture resistance.

8. TIPO DE PUERTA A APLICAR EL BLOQUEO
Disponible 15 grados de clasificación, de los cuales 3 son aplicables a los bloqueos de JNF. Bloquear diseñado para ser aplicado:
GRADO A: no restringido // GRADO B: puertas batientes
GRADO C: puertas correderas

9. TIPO DE OPERACIÓN DE CIERRE
Disponible 9 grados de clasificación, de los cuales 3 son aplicables a los bloqueos de JNF:
GRADO 0: no aplicable
GRADO A: cerradura de cilindro - manualmente
GRADO C: Cerradura de cilindro, bloqueo normal con intermedio
GRADO D: Cerradura con llave

10. TIPO DE EJE DE FUNCIONAMIENTO
De bloqueo para ser utilizados:
GRADO 0: no corte // GRADO 1: actuar con muelle.
GRADO 2: Actuar sin muelle.
GRADO 3: Intensivo de manejar y utilizar sin muelle.

11. IDENTIFICACIÓN DE LLAVE
Número de elementos de retención combinaciones.
Nota: No se aplica a cerraduras de cilindro con perfil europeo.
GRADO 0: no se ha especificado.
Nota: los grados restantes no se aplican a los bloqueos de JNF.

CARACTERISTICAS TÉCNICAS / *TECHNICAL DATA / CARACTERISTICAS TECNICAS*

TIPOS DE FECHADURAS / *LOCK TYPES / TIPOS DE CERRADURAS.*

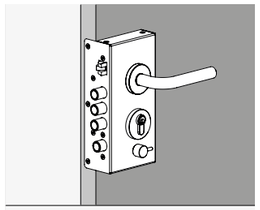

FECHADURAS DE SOBREPOR
RIM LOCKS
CERRADURAS DE SOPREPONER

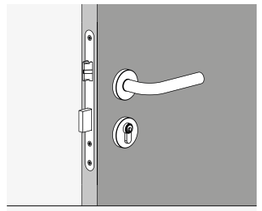

FECHADURAS DE EMBUTIR
MORTISE DOOR LOCK
CERRADURAS DE EMBUTIR

NÍVEIS DE SEGURANÇA / *SAFETY LEVELS / NIVELES DE SEGURIDAD.*

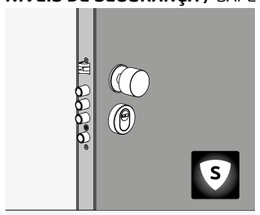

FECHADURAS DE ALTA SEGURANÇA
HIGH SECURITY LOCKS
CERRADURAS DE ALTA SEGURIDAD

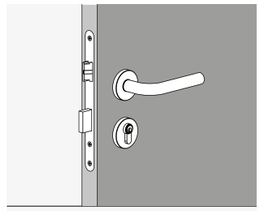

FECHADURAS DE SEGURANÇA NORMAL
NORMAL SECURITY LOCKS
CERRADURAS DE SEGURIDAD NORMALES

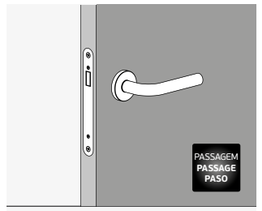

FECHADURAS SEM SEGURANÇA
NON SECURITY LOCKS
CERRADURAS SIN SEGURIDAD

FUNÇÕES DAS FECHADURAS / *LOCKS FUNCTIONS / FUNCIONES DE CERRADURAS.*

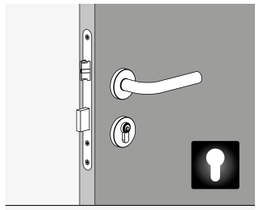

FECHADURAS PARA CILINDRO EUROPEU
DOOR LOCKS FOR EUROPEAN CYLINDER
CERRADURAS PARA CILINDRO EUROPEO

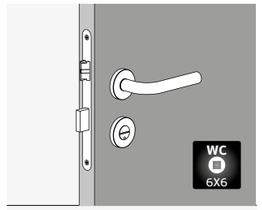

FECHADURAS PARA CASA DE BANHO
DOOR LOCKS FOR BATHROOM
CERRADURAS CON CONDENA PARA BAÑO

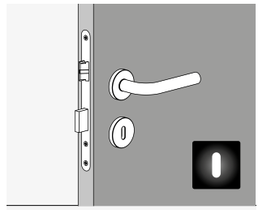

FECHADURAS COM CHAVE NORMAL
DOOR LOCKS WITH NORMAL KEY
CERRADURAS CON LLAVE NORMAL

FUNÇÕES DAS FECHADURAS / *LOCKS FUNCTIONS / FUNCIONES DE CERRADURAS.*

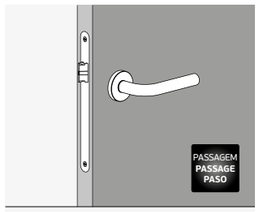

FECHADURAS DE PASSAGEM
DOOR LOCKS PASSAGE TYPE
CERRADURAS DE PASO

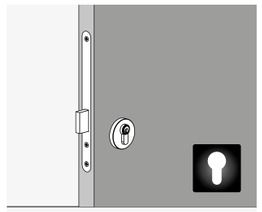

FECHADURAS SEM TRINCO
DOOR LOCKS WITHOUT LATCH
CERRADURAS SIN PICAPORTE

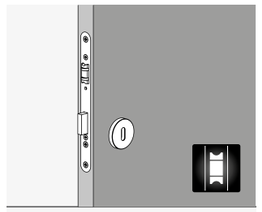

FECHADURAS DE ROLETE
DOOR LOCKS WITH SILENT LATCH
CERRADURAS CON PICAPORTE RODILLO

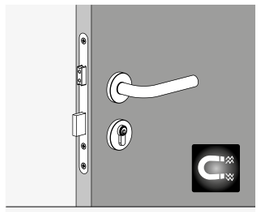

FECHADURAS MAGNÉTICAS
MAGNETIC DOOR LOCKS
CERRADURAS MAGNETICAS

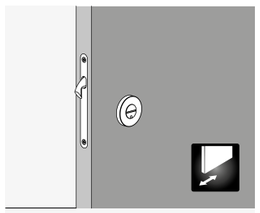

FECHADURAS PARA PORTAS DE CORRER
LOCKS FOR SLIDING DOORS
CERRADURAS PARA PUERTAS CORREDERAS

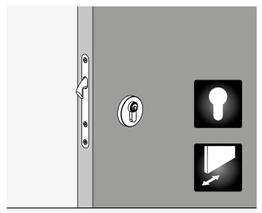

FECHADURAS PARA PORTAS DE CORRER
LOCKS FOR SLIDING DOORS
CERRADURAS PARA PUERTAS CORREDERAS

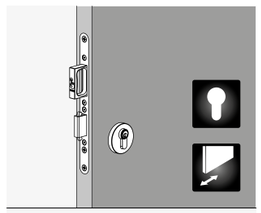

FECHADURAS PARA PORTAS DE CORRER
LOCKS FOR SLIDING DOORS
CERRADURAS PARA PUERTAS CORREDERAS

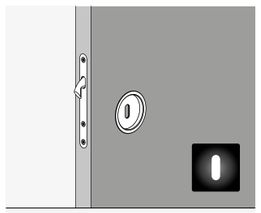

FECHADURAS PARA PORTAS DE CORRER
LOCKS FOR SLIDING DOORS
CERRADURAS PARA PUERTAS CORREDERAS

DIN LOCK

AS GRANDES VANTAGENS DAS FECHADURAS TIPO DIN SÃO AS DIMENSÕES DA CAIXA E FRENTE SEREM "STANDARD" E O PUXADOR E ACESSÓRIOS FICAREM VISUALMENTE ALINHADOS/ *THE GREAT ADVANTAGES OF DIN LOCKS ARE THAT THE DIMENSIONS OF THE CASE AND FRONT ARE "STANDARD" AND THE HANDLE AND FITTINGS ARE VISUALLY ALIGNED / LAS GRANDES VENTAJAS DE LAS CERRADURAS DIN SON QUE LAS DIMENSIONES DE LA CAJA Y EL FRENTE SON "ESTÁNDAR" Y QUE LA MANILLA Y LOS HERRAJES ESTÁN ALINEADOS VISUALMENTE /*

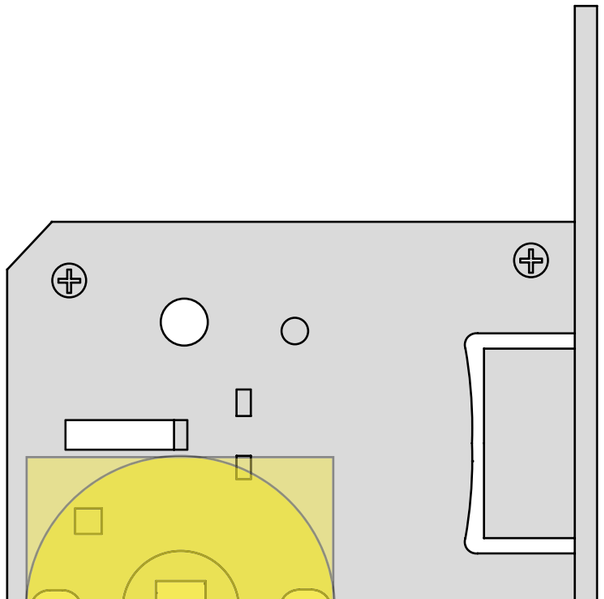

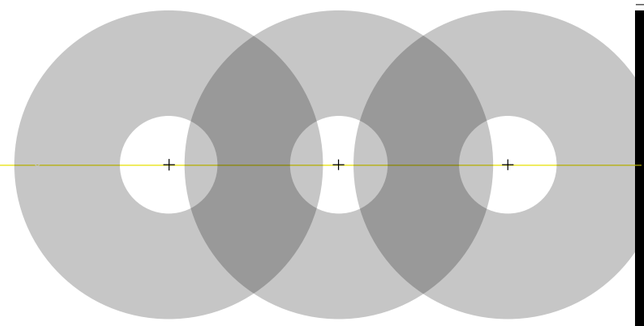

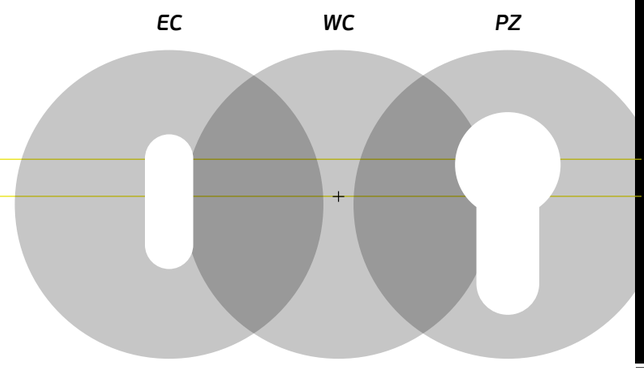

ARCHITECTURAL HARDWARE

Sistemas de fecho /
Locking systems /
Sistemas de cierre.

Fechaduras de segurança /
Security locks /
Cerraduras de seguridad.

WWW.JNFHARDWARE.COM

SÉRIE DE SEGURANÇA /
SECURITY LOCKS SERIES /
SERIE DE CERRADURAS DE SEGURIDAD



ARCHITECTURAL HARDWARE

Sistemas de fecho /
Locking systems /
Sistemas de cierre.

Fechaduras de segurança /
Security locks /
Cerraduras de seguridad.

WWW.JNFHARDWARE.COM

SÉRIE DE SEGURANÇA /
SECURITY LOCKS SERIES /
SERIE DE CERRADURAS DE SEGURIDAD

MAGNETIC **SAFETY GEAR**

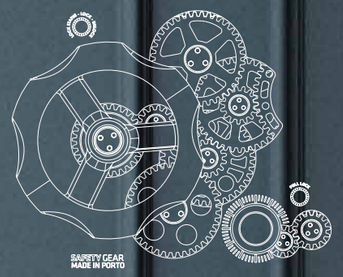

MADE IN **PORTO**

FULL SAFETY AND ICONIC DESIGN, ALL COMBINED CREATES THE SAFETY GEAR LOCK.

ENGENHARIA SOFISTICADA, MATERIAIS ROBUSTOS, SEGURANÇA TOTAL E DESIGN ICÔNICO, TUDO COMBINADO CRIA A FECHADURA "SAFETY GEAR" /
SOPHISTICATED ENGINEERING, ROBUST MATERIALS, FULL SAFETY AND ICONIC DESIGN, ALL COMBINED CREATES THE SAFETY GEAR LOCK /
INGENIERÍA SOFISTICADA, MATERIALES ROBUSTOS, TOTAL SEGURIDAD Y DISEÑO ICÓNICO, TODO COMBINADO CREA LA CERRADURA "SAFETY GEAR".

IMAGEM** / IMAGE / **IMAGEN:
IN.20.001.MD

SÉRIE DE SEGURANÇA /
SECURITY LOCKS SERIES /
SERIE DE CERRADURAS DE SEGURIDAD

Engenharia sofisticada, materiais robustos, segurança total e design icônico, tudo combinado cria a fechadura "SAFETY GEAR" /
Sophisticated engineering, robust materials, full safety and iconic design, all combined creates the "SAFETY GEAR" lock / Ingeniería sofisticada, materiales robustos, total seguridad y diseño icónico, todo combinado crea la cerradura "SAFETY GEAR".

IN.20.001.MD
Fechadura magnética de alta segurança
Magnetic high security lock /
Cerradura magnetica de alta seguridad .
***Direita /** Right / Derecha.*

IN.20.001.ME
Fechadura magnética de alta segurança
Magnétic high security lock /
Cerradura magnetica de alta seguridad .
***Esquerda /** Left / Izquierda.*

***1.Furação para fixação do puxador pelo exterior /** Holes handle fixing from the outside / Agujero para fijar lo manilla pelo el exterior.*

***2.Possível aplicação de diversos escudetes de segurança pelo exterior/** Possible to instal different security cylinder key holes from the outside / Posible de aplicar distintos bocallaves de seguridad para cilindro pelo el exterior.*

***3.Caixa fechada/** Closed lock case / Caja cerrada.*

***4. Quadra em aço inox com mola interior para eliminação da folga entre o puxador e a quadra /** Stainless steel handle square hole with a internal spring to avoid any gap between the spindle and the lock / Nueca en acero inox con muelle interior para eliminar la hholgura entre la manilla e la nueca.*

***5.Trinco magnético metálico/** Metallic magnetic latch / Picaporte magnetico metálico.*

***6.Trancas de segurança em aço inox EN 1.4301 /** Security dead bolt made in stainless steel EN 1.4301 / Bullones de seguridad en acero inox EN 1.4301.*

***7. Frente em aluminio reforçado pelo interior anodizado escovado em preto 40mm e largura e 15mm de espessura /** Reinforced aluminum front with black anodized, 40mm wide and 15mm thick / Frente em aluminio reforzado pelo interior, anodizado escovado negro 40mm e hancho e 15mm de espessor.*

***8.Tranca superior e inferior magnética com fecho automático /** Magnetic upper and down dead bolt with automatic operation / Bullones superior y inferior con cierre automatico.*

***9. Chapa testa em aço inoxidável 2,5mm de espessura /** Strike plate in stainless steel with 2,5mm thickness / Cerradero en acero inoxidable con 2,5 mm espesor.*

***10. Chapa testa em aço inoxidável 2,5mm de espessura /** Strike plate in stainless steel with 2,5mm thickness / Cerradero en acero inoxidable con 2,5mm espesor.*

***11. Sistema SAFETY GEAR, a combinação de puxador com sistema de fecho (cilindro) numa peça com um desenho icónico e funcionalmente preciso e robusto /** SAFETY GEAR system, the combination of a handle and a locking system (cylinder) in one piece with an iconic design that is functionally precise and robust / Sistema SAFETY GEAR, combinación de manilla y sistema de bloqueo (cilindro) en una sola pieza con un diseño icónico funcionalmente preciso y robusto.*

***12. O puxador é substituído por um volante que com sistema de carretos desmutiplica a força de acionamento /** The handle is replaced by a steering wheel which, with a gear system, reduces the actioning force/ La manilla se reemplaza por un volante que, con un sistema de engranajes, reduce la fuerza de acionamiento.*

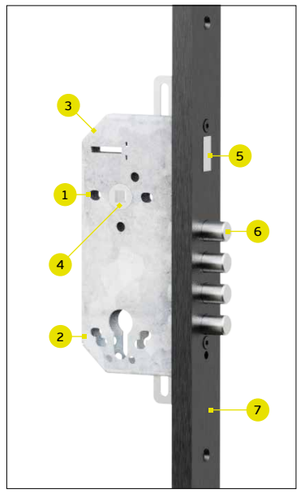



***Direita /** Right / Derecha*
IN.20.001.MD

GRADE 3



STAGE 1 >
INSTANT SECURITY

Fechadura magnética de 3 pontos.
Ao fechar a porta, por magnetismo são activados automaticamente 3 trincos, garantindo a segurança instantânea. O indicador vermelho mostra este estado /

Magnetic 3-points lock.
When closing the door, 3 latches are automatically activated by magnetism, guaranteeing instant security. The red indicator shows this status /

Cerradura magnética de 3 puntos.
Cuando la puerta se cierra, 3 pestillos se activan automáticamente por magnetismo, garantizando la seguridad instantánea. El indicador rojo muestra este estado.



STAGE 2 >
OPEN MAGNETIC LATCH

Rodando o volante os 3 pontos retraem abrindo a porta, a luz vermelha apaga. Quando a porta fecha, 3 fechos são automaticamente activados por magnetismo, garantindo segurança instantânea. O indicador vermelho mostra este estado /

When turning the big wheel all 3 points retract opening the door, red light turns off. When the door closes, 3 latches are automatically activated by magnetism, guaranteeing instant security. The red indicator shows this status /

Girando lo volante, los 3 puntos se retraen abriendo la puerta, la luz roja se apaga. Cuando la puerta se cierra, 3 pestillos se activan automáticamente por magnetismo, garantizando una seguridad instantánea. El indicador rojo muestra este estado.



STAGE 3 >
FULL SAFETY

Rodando o botão pequeno, 4 trancas mecânicas activam garantindo segurança total. O indicador vermelho mostra este estado. Rodando no sentido anti-horário este botão, recolhem todas as trancas /

By turning the small knob, 4 mechanical locks activate, guaranteeing total security. The red indicator shows this status. Turning this knob counter-clockwise retracts all locks /

Rodando lo pomo pequeño, activan 4 bolones mecánicos, que garantizan una seguridad total. El indicador rojo muestra este estado. Rodando lo mismo pomo en el sentido anti horario, se retraen todas las trancas.

ARCHITECTURAL HARDWARE

Sistemas de fecho /
Locking systems /
Sistemas de cierre.

Fechaduras de segurança /
Security locks /
Cerraduras de seguridad.

WWW.JNFHARDWARE.COM

SÉRIE DE SEGURANÇA /
SECURITY LOCKS SERIES /
SERIE DE CERRADURAS DE SEGURIDAD

MECHANICAL **SAFETY GEAR**

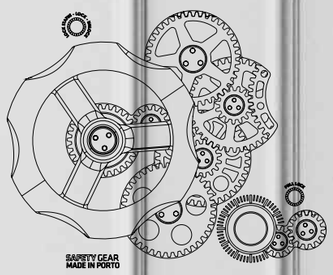

MADE IN **PORTO**

FULL SAFETY AND ICONIC DESIGN, ALL COMBINED CREATES THE SAFETY GEAR LOCK.

ENGENHARIA SOFISTICADA, MATERIAIS ROBUSTOS, SEGURANÇA TOTAL E DESIGN ICÔNICO, TUDO COMBINADO CRIA A FECHADURA "SAFETY GEAR" /
SOPHISTICATED ENGINEERING, ROBUST MATERIALS, FULL SAFETY AND ICONIC DESIGN, ALL COMBINED CREATES THE SAFETY GEAR LOCK /
INGENIERÍA SOFISTICADA, MATERIALES ROBUSTOS, TOTAL SEGURIDAD Y DISEÑO ICÓNICO, TODO COMBINADO CREA LA CERRADURA "SAFETY GEAR".

***IMAGEM** / IMAGE / IMAGEN:*
IN.20.001

SÉRIE DE SEGURANÇA /
SECURITY LOCKS SERIES /
SERIE DE CERRADURAS DE SEGURIDAD

GRADE 3 S

Engenharia sofisticada, materiais robustos, segurança total e design icônico, tudo combinado cria a fechadura SAFETY GEAR /
Sophisticated engineering, robust materials, full safety and iconic design, all combined creates the SAFETY GEAR lock /
Ingeniería sofisticada, materiales robustos, total seguridad y diseño icónico, todo combinado crea la cerradura SAFETY GEAR.

IN.20.001.D
Fechadura de alta segurança
High security lock /
Cerradura de alta seguridad.
Direita / *Right / Derecha*

IN.20.001.E
Fechadura de alta segurança
High security lock /
Cerradura de alta seguridad.
Esquerda / *Left / Izquierda*

1.Furação para fixação do puxador pelo exterior / *Holes handle fixing from the outside / Agujero para fijar lo manilla pelo el exterior.*

2.Possível aplicação de diversos escudetes de segurança pelo exterior/ *Possible to instal different security cylinder key holes from the outside / Posible de aplicar distintos bocallaves de seguridad para cilindro pelo el exterior.*

3.Caixa fechada/
Closed lock case / Caja cerrada.

4. Quadra em aço inox com mola interior para eliminação da folga entre o puxador e a quadra / *Stainless steel handle square hole with a internal spring to avoid any gap between the spindle and the lock /*
Nueca en acero inox con muelle interior para eliminar la hholgura entre la manilla e la nueca.

5.Trinco reversível em aço inox EN 1.4301 / *Adjustable latch made in stainless steel EN 1.4301 /Picaporte reversible en acero inox EN 1.4301.*

6.Trancas de segurança em aço inox EN 1.4301 /
Security dead bolt made in stainless steel EN 1.4301 / Bullones de seguridad en acero inox EN 1.4301.

7. Frente em aluminio reforçado pelo interior anodizado escovado em preto 40mm e largura e 15mm de espessura / *Reinforced aluminum front with black anodized, 40mm wide and 15mm thick / Frente em aluminio reforzado pelo interior, anodizado escovado negro 40mm e hancho e 15mm de espessor.*

8.Tranca superior e inferior em aço inox EN 1.4301 / *Upper and down dead bolt made in stainless steel EN 1.4301 / Bullones superior y inferior en acero inox EN 1.4301.*

9. Chapa testa em aço inoxidável 2,5mm de espessura / *Strike plate in stainless steel with 2,5mm thickness / Cerradero en acero inoxidable con 2,5mm espesor.*

10. Chapa testa em aço inoxidável 2,5mm de espessura / *Strike plate in stainless steel with 2,5mm thickness / Cerradero en acero inoxidable con 2,5mm espesor.*

11. Sistema SAFETY GEAR, a combinação de puxador com sistema de fecho (cilindro) numa peça com um desenho icónico e funcionalmente preciso e robusto /
SAFETY GEAR system, the combination of a handle and a locking system (cylinder) in one piece with an iconic design that is functionally precise and robust. /
Sistema SAFETY GEAR, combinación de manilla y sistema de bloqueo (cilindro) en una sola pieza con un diseño icónico funcionalmente preciso y robusto. /

12. O puxador é substituído por um volante que com sistema de carretos desmutiplica a força de acionamento / *The handle is replaced by a steering wheel which, with a gear system, reduces the actioning force/*
La manilla se reemplaza por un volante que, con un sistema de engranajes, reduce la fuerza de acionamiento.

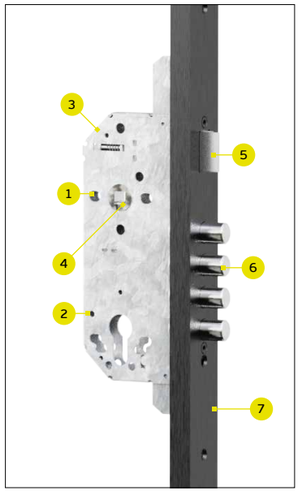



Direita / *Right / Derecha*
IN.20.001.D



STAGE 1 >
INSTANT SECURITY

Fechadura de 3 pontos.
Ao bater a porta, o trinco garante o fecho.
A luz vermelha mostra este estado /

3 point lock.
When slamming the door, the latch ensures closure.
The red light shows this status /

Cerradura de 3 puntos.
Al dar un portazo, el picaporte asegura el cierre.
La luz roja muestra este estado.



STAGE 2 >
OPEN LATCH

Rodando o volante a porta abre, a luz vermelha apaga.
Ao bater a porta, o trinco garante o fecho.
A luz vermelha mostra este estado /

Turning the big wheel opens the door, red light turns off. When slamming the door, the latch ensures closure. The red light shows this status /

Girando lo volante, la puerta abre, la luz roja se apaga.
Al dar un portazo, el picaporte asegura el cierre.
La luz roja muestra este estado.



STAGE 3 >
FULL SAFETY

Rodando o botão pequeno, 10 trancas mecânicas activam garantindo segurança total. O indicador vermelho mostra este estado. Rodando no sentido anti-horário este botão, recolhem todas as trancas /

Turning the small knob 10 mechanical bolts extract guaranteeing full safety. The red light shows this status. Turning counter clock wise this knob all lock opens.

Rodando lo pomo pequeño, activan 10 bolones mecánicos, que garantizan una seguridad total. El indicador rojo muestra este estado. Rodando lo mismo pomo en el sentido anti horario, se retraen todas las trancas.

HIGH SECURITY MOTORIZED AUTOMATIC SECURITY LOCK

FECHADURA DE SEGURANÇA AUTOMÁTICA MOTORIZADA PARA CILINDRO EUROPEU. DESENVOLVIDA PARA USO INTENSO E COMBINA FUNÇÃO DE SAÍDA DE PÂNICO /
MOTORIZED AUTOMATIC SECURITY LOCK FOR EUROPEAN CYLINDER. DEVELOPED FOR HEAVY DUTY USE AND COMBINES PANIC EXIT FUNCTION /
CERRADURA DE SEGURIDAD AUTOMÁTICA MOTORIZADA PARA CILINDRO EUROPEO. DISEÑADA PARA USO INTENSIVO E INCLUYE FUNCIÓN DE SALIDA DE EMERGENCIA.

IMAGEM / IMAGE / IMAGEN
IN.20.033

SÉRIE DE SEGURANÇA AUTOMÁTICA E MOTORIZADA /
SECURITY AUTOMATIC AND MOTORIZED SERIES /
SERIE AUTOMÁTICAS Y MOTORIZADAS DE SEGURIDAD /

FECHADURA DE ALTA SEGURANÇA PARA CILINDRO EUROPEU COM FUNCIONAMENTO AUTOMÁTICO E MOTORIZADO, QUE ACIONA TRÊS PONTOS DE FECHO AO FECHAR A PORTA, GARANTINDO ESTANQUEIDADE, CONFORTO E ELEVADA PROTEÇÃO CONTRA INTRUSÃO.

DESENVOLVIDA PARA USO INTENSO E COMBINA FUNÇÃO DE SAÍDA DE PÂNICO. FUNCIONAMENTO EXTERNO (PUXADOR) ATRAVÉS DE SISTEMA ELECTRÓNICO DE CONTROLO DE ACESSOS OU ATRAVÉS DO CILINDRO EUROPEU.

COMPATÍVEL COM OS SISTEMAS DE CONTROLO DE ACESSO VOYAGER, PERMITE ABERTURA ELÉTRICA REMOTA E MANTÉM SEMPRE A POSSIBILIDADE DE ABERTURA MANUAL ATRAVÉS DO CILINDRO OU PUXADOR INTERIOR COM FUNÇÃO ANTIPÂNICO.

FABRICADA COM MATERIAIS DE ELEVADA RESISTÊNCIA, ASSEGURA BLOQUEIO SILENCIOSO, FIÁVEL E DURADOURO.

IDEAL PARA PORTAS DE ENTRADA EM EDIFÍCIOS RESIDENCIAIS, COMERCIAIS E INSTITUCIONAIS, COMBINA SEGURANÇA, AUTOMAÇÃO E DESIGN DISCRETO COM A PRECISÃO E QUALIDADE.

HIGH-SECURITY LOCK FOR EUROPEAN CYLINDER WITH AUTOMATIC AND MOTORIZED OPERATION, WHICH ACTIVATES THREE LOCKING POINTS WHEN THE DOOR CLOSES, GUARANTEEING WATERTIGHTNESS, COMFORT, AND HIGH PROTECTION AGAINST INTRUSION.

DEVELOPED FOR INTENSIVE USE AND COMBINES A PANIC EXIT FUNCTION. EXTERNAL OPERATION (DOOR HANDLE) VIA ELECTRONIC ACCESS CONTROL SYSTEM OR EUROPEAN CYLINDER.

COMPATIBLE WITH VOYAGER ACCESS CONTROL SYSTEMS, IT ALLOWS REMOTE ELECTRIC OPENING AND ALWAYS MAINTAINS THE POSSIBILITY OF MANUAL OPENING VIA THE CYLINDER OR INTERNAL HANDLE WITH ANTI-PANIC FUNCTION.

MANUFACTURED WITH HIGH-RESISTANCE MATERIALS, IT ENSURES SILENT, RELIABLE, AND DURABLE LOCKING.

IDEAL FOR ENTRANCE DOORS IN RESIDENTIAL, COMMERCIAL, AND INSTITUTIONAL BUILDINGS, IT COMBINES SECURITY, AUTOMATION, AND DISCREET DESIGN WITH PRECISION AND QUALITY.

CERRADURA DE ALTA SEGURIDAD PARA CILINDRO EUROPEO CON ACCIONAMIENTO AUTOMÁTICO Y MOTORIZADO, QUE ACTIVA TRES PUNTOS DE CIERRE AL CERRAR LA PUERTA, GARANTIZANDO ESTANQUEIDAD, COMODIDAD Y ALTA PROTECCIÓN CONTRA INTRUSIONES.

DISEÑADA PARA USO INTENSIVO, INCORPORA UNA FUNCIÓN DE SALIDA ANTIPÁNICO. ACCIONAMIENTO EXTERNO (MANILLA) MEDIANTE SISTEMA DE CONTROL DE ACCESO ELECTRÓNICO O MEDIANTE EL CILINDRO EUROPEO.

COMPATIBLE CON LOS SISTEMAS DE CONTROL DE ACCESO VOYAGER, PERMITE LA APERTURA ELÉCTRICA REMOTA Y MANTIENE SIEMPRE LA POSIBILIDAD DE APERTURA MANUAL MEDIANTE EL CILINDRO O LA MANILLA INTERIOR CON FUNCIÓN ANTIPÁNICO.

FABRICADA CON MATERIALES DE ALTA RESISTENCIA, GARANTIZA UN CIERRE SILENCIOSO, FIABLE Y DURADERO.

IDEAL PARA PUERTAS DE ENTRADA EN EDIFICIOS RESIDENCIALES, COMERCIALES E INSTITUCIONALES, COMBINA SEGURIDAD, AUTOMATIZACIÓN Y UN DISEÑO DISCRETO CON PRECISIÓN Y CALIDAD.



NEW

IN.20.035 *FORTRESS*

Fechadura motorizada de alta segurança para cilindro Europeu /
Motorized automatic high security lock for European cylinder /
Cerradura motorizada de alta seguridad para cilindro Europeo.

1. Quadra 9x9mm com função antipanico tipo E /
Square hole 9x9mm with type E antipanic function /
Nueca 9x9mm con función antipanico tipo E.

2. Três trincos de 20mm reforçados /
Three 20mm hardened deadbolts /
Tres picaportes endurecidos de 20mm.

3. Frente em aço inox com guias protegidas /
Stainless steel latch with polymer, reversible and silent /
Parte frontal de acero inoxidable con guías protegidas.

4. Trinco em inox com polimero, reversível e silencioso /
Stainless steel latch with polymer, reversible and silent /
Cierre de acero inoxidable con polímero, reversible y silencioso.

5. Mecanismo de retração suave do fecho para recolher o fecho / *Smooth running latch withdrawal for retracting the latch /*
Mecanismo de retracción del pestillo de funcionamiento suave.

6. Fechadura automática com controlo mecânico sequencial (monitorizado eletronicamente para evitar o acionamento acidental do trinco de segurança) e proteção contra adulteração (Modo 2 + 4) / *Self-locking with mechanical sequence control (electronically monitored to prevent unwanted throwing of the deadbolt) and tampering protection (Mode 2 + 4) / Cierre automático con control de secuencia mecánica (supervisado electrónicamente para evitar la apertura no deseada del pestillo de seguridad) y protección contra manipulación (Modo 2 + 4).*

7. É possível configurar quatro modos de funcionamento e sinais acústicos através do interruptor DIP (Modo 1 = configuração de fábrica) / *Four operating modes and acoustic signals can be set via the DIP switch (Mode 1 = factory setting) /*
Mediante el interruptor DIP se pueden configurar cuatro modos de funcionamiento y señales acústicas (Modo 1 = configuración de fábrica).

8. Cabo de ligação recomendado: 6 pinos / 10m / 0,5 mm² / *Recommended connection cable: 6 pin / 10m / 0,5mm² / Cable de conexión recomendado: 6 pines / 10m / 0,5 mm².* ***(IN.20.035.4)***

9. *Inputs: opening and/or daytime release function earthed (GND)*

10. *Output: potential free; max. 125 V AC/300 mA or 30 V DC/1 A*

11. *Feedback contact:*
Modo 1: Bloqueada / *Mode 1: Locked / Modo 1: Bloqueada*
Modo 2 + 3: Porta Fechada + Bloqueada /
Mode 2 + 3: Door closed + Locked;
Modo 4: A porta permanece aberta enquanto a fecho e o trinco estiverem recolhidos pelo motor */ Mode 4: door stays open as long as latch and the bolt are retracted by the motor / Modo 4: La puerta permanece abierta mientras el pestillo y el cierre estén retraídos por el motor.*

12. Fonte de alimentação / *Power / Alimentación:*
24 V DC / 1.5 A (36 W); 12 V DC /3.9 A (47 W)

13. Adequado para cilindros com botões rotativos /
Suitable for cylinders with turning knobs /
Adecuado para cilindros con pomos giratorios.

14. Quadra com ângulo de abertura de 35º /
Spindle with an opening angle of 35º /
Cuadradillo con un ángulo de apertura de 35º.

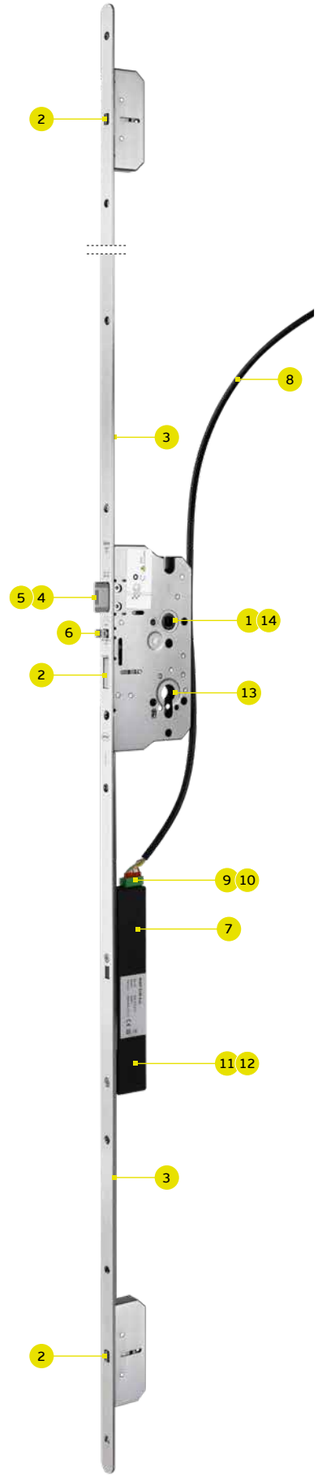



SÉRIE DE SEGURANÇA /
SECURITY LOCKS SERIES /
SERIE DE CERRADURAS DE SEGURIDAD

GRADE 3

S

Fechadura de segurança de 3 pontos. Frente em alumínio reforçado pelo interior anodizado escovado em preto. Concilia a robustez com um aspecto arrojado, de alto contraste do perfil preto e cinzento /
3 points security lock with. Reinforced aluminum front black anodized. Combines robustness, with high contrast aspect appearance of the black and gray profile /
Cerradura de seguridad con 3 puntos. Frente em aluminio reforzado pelo interior, anodizado escovado negro. Combina robustez con un perfil negro y gris audaz y de alto contraste.

IN.20.033

Fechadura de alta segurança /
High security lock /
Cerradura de alta seguridad.

1. Furação para fixação do puxador / *Handle fixing holes / Agujeros para tornillos pasantes.*

2. Possível aplicação de diversos escudetes de segurança / *Possible to instal different security cylinder key holes / Posible de aplicar distintos bocallaves de seguridad para cilindro.*

3. Caixa fechada/
Closed lock case / Caja cerrada.

4. Quadra em aço inox com mola interior para eliminação da folga entre o puxador e a quadra / *Stainless steel handle square hole with a internal spring to avoid any gap between the spindle and the lock / Nueca en acero inox con muelle interior para eliminar la hholgura entre la manilla e la nueca*

5. Trinco reversível em aço inox EN 1.4301 / *Adjustable latch made in stainless steel EN 1.4301 / Picaporte reversible en acero inox EN 1.4301.*

6. Trancas de segurança em aço inox EN 1.4301 / *Security dead bolt made in stainless steel EN 1.4301 / Bullones de seguridad en acero inox EN 1.4301.*

7. Frente em aluminio reforçado pelo interior anodizado escovado em preto 40mm e largura e 15 mm de espessura / *Reinforced aluminum front with black anodized, 40mm wide and 15mm thick / Frente em aluminio reforzado pelo interior, anodizado escovado negro 40mm e hancho e 15mm de espessor.*

8. Tranca superior e inferior em aço inox EN 1.4301 / *Upper and down dead bolt made in stainless steel EN 1.4301 / Bullones superior y inferior en acero inox EN 1.4301.*

9. Chapa testa em aço inoxidável 2,5mm de espessura / *Strike plate in stainless steel with 2,5mm thickness / Cerradero en acero inoxidable con 2,5mm espesor.*

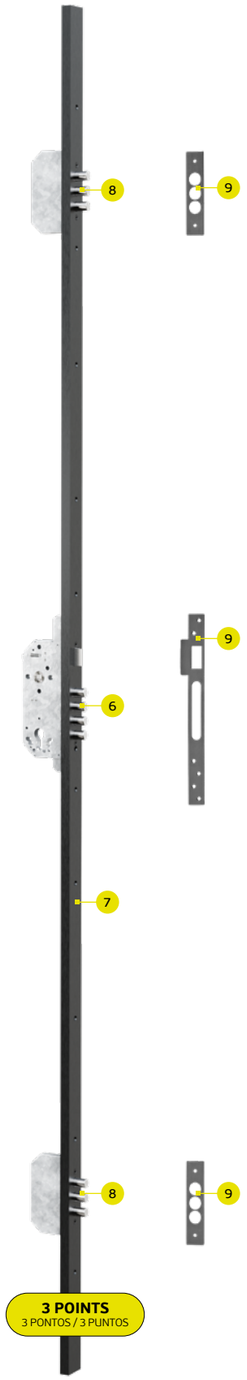

IN.20.033

TABELA DE COMPATIBILIDADES: Relação de medidas de cilindros com espessuras de porta, com aplicação dos diferentes escudetes de segurança /

COMPATIBILITY TABLE: Relation of cylinders sizes with door thicknesses, with application of the different security protection roses /

TABLA DE COMPATIBILIDAD: Relación de los tamaños de los cilindros con los espesores de las puertas, con aplicación de los diferentes escudos de seguridad /



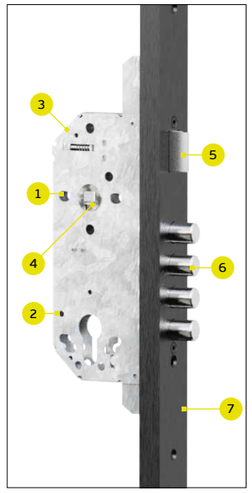

IN.20.030/031.D/E

Porta/ Door/ Puerta	K1	K2	K3	K4	IN.20.001
50mm	35/35	35/35	35/35	35/35	10/35
55mm	40/40	40/40	40/40	40/40	10/40
60mm	45/45	45/45	45/45	45/45	10/45
65mm	50/50	50/50	50/50	50/50	10/50
70mm	55/55	55/55	55/55	55/55	10/55
75mm	60/60	60/60	60/60	60/60	10/60
	***Dimensão do cilindro** / Cylinder dimension / Dimensión de lo cilindro*				

SÉRIE DE SEGURANÇA SOBREPOR /
RIM SECURITY LOCKS SERIES /
SERIE DE CERRADURAS DE SEGURIDAD DE SOPREPONER

***IMAGEM** / IMAGE / IMAGEN:*
IN.20.005.E.TB

SÉRIE DE SEGURANÇA SOBREPOR /
RIM SECURITY LOCKS SERIES /
SERIE DE CERRADURAS DE SEGURIDAD DE SOPREPONER

GRADE 3

IN.20.008.D
(Direita / Right / Derecha)
IN.20.008.E
(Esquerda / Left / Izquierda)

Chapa testa reforçada, com trinco eléctrico para aplicar com IN.20.005 /
Reinforced strike plate with electric latch, to install with IN.20.005 / Cerradero reforzado, con pestillo eléctrico para instalar con IN.20.005.


IN.20.008.D


IN.20.008.E

.TB .TG .TCH .TCO

MATERIAL: *EN 1.4301 / AISI 304*

ACABAMENTO / FINISH / ACABADO STANDARD: *SATINADO / SATIN / SATIN*

OPTIONAL: *PVD TITANIUM COATED*

.TB / .TG / .TCO / .TCH

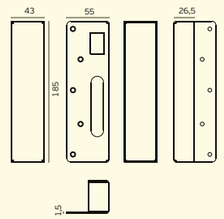

IN.20.007.D
(Direita / Right / Derecha)
IN.20.007.E
(Esquerda / Left / Izquierda)

Chapa testa reforçada para aplicar com IN.20.005 /
Reinforced strike plate to install with IN.20.005 / Cerradero reforzado para instalar con IN.20.005.

IN.20.007.D

IN.20.007.E

.TB .TG .TCH .TCO

MATERIAL: *EN 1.4301 / AISI 304*

ACABAMENTO / FINISH / ACABADO STANDARD: *SATINADO / SATIN / SATIN*

OPTIONAL: *PVD TITANIUM COATED*

.TB / .TG / .TCO / .TCH

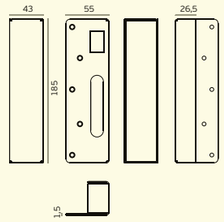

IN.20.006.D
(Direita / Right / Derecha)
IN.20.006.E
(Esquerda / Left / Izquierda)

Chapa testa para aplicar com IN.20.005 /
Strike plate to install with IN.20.005 / Cerradero para instalar con IN.20.005.


IN.20.006.D


IN.20.006.E

.TB .TG .TCH .TCO

MATERIAL: *EN 1.4301 / AISI 304*

ACABAMENTO / FINISH / ACABADO STANDARD: *SATINADO / SATIN / SATIN*

OPTIONAL: *PVD TITANIUM COATED*

.TB / .TG / .TCO / .TCH

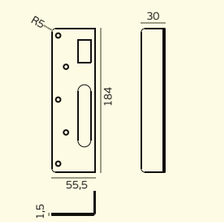

IN.20.005.D
(Direita / Right / Derecha)
IN.20.005.E
(Esquerda / Left / Izquierda)

Fechadura de alta segurança de sobrepor /
High security rim lock / Cerradura de alta seguridad de sobreponer.

Aconselhamos cilindro com 90mm (60+30) + Escudo de segurança IN.04.29S para funcionamento correcto em portas de 30 a 40mm de espessura / *Recommended to use cylinder size 90mm (60+30) + Security rose IN.04.29S for perfect function in doors with thickness from 30 to 40mm / Recomendamos utilización de cilindro con 90mm (60+30) + Escudo protector IN.04.29S para funcionamento correcto en puertas de espesor entre 30 y 40mm.*


IN.20.005.D


IN.20.005.E

.TB .TG .TCH .TCO

500.000 CYCLES

8x8 60 38 85

MATERIAL: *EN 1.4301 / AISI 304*

ACABAMENTO / FINISH / ACABADO STANDARD: *SATINADO / SATIN / SATIN*

OPTIONAL: *PVD TITANIUM COATED* ***.TB / .TG / .TCO / .TCH***

EN12209 3 H 5 0 0 C 7 R C 3 0

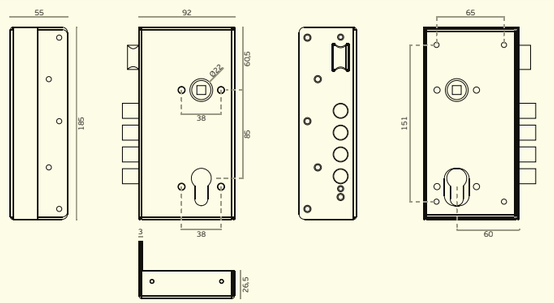

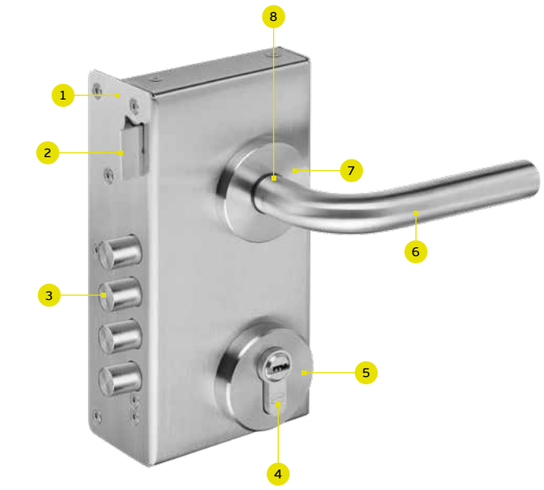

1.Caixa fechada aço inox EN.1.4301 / *Closed lock case made in stainless steel EN.1.4301 Caja cerrada en acero inoxidable EN.1.4301.*

2. Trinco reversível em aço inox EN 1.4301 / *Adjustable latch made in stainless steel EN 1.4301 / Picaporte reversible en acero inox EN 1.4301.*

3.Trancas de segurança em aço inox EN 1.4301 / *Security dead bolt made in stainless steel EN 1.4301 / Bullones de seguridad en acero inox EN 1.4301.*

4.Cilindro Europeu (não incluído) / *European cylinder (Not included)/ Cilindro Europeo (No incluido).*

5.Possível aplicação de diversos escudetes de segurança / *Possible to install different security cylinder key holes / Posible aplicar distintos bocallaves de seguridad para cilindro.*

6.Possível aplicar qualquer modelo de puxador JNF / *Applicable with any JNF lever handle model/ Posibilidad de aplicar cualquier tipo de manilla JNF.*

7.Furação para fixação do puxador / *Handle fixing holes / Agujeros para tornillos pasantes.*

8.Quadra em aço inox com mola interior para eliminação da folga entre o puxador e a quadra / *Stainless steel handle square hole with a internal spring to avoid any gap between the spindle and the lock / Nueca en acero inox con muelle interior para eliminar la hholgura entre la manilla e la nueca*

TABELA DE COMPATIBILIDADES: Relação de medidas de cilindros com espessuras de porta, com aplicação dos diferentes escudetes de segurança.

COMPATIBILITY TABLE: Relation of cylinders sizes with door thicknesses, with application of the different security protection roses.

TABLA DE COMPATIBILIDAD: Relación de los tamaños de los cilindros con los espesores de las puertas, con aplicación de los diferentes escudos de seguridad.





IN.20.005.D/E

Porta/ Door/ Puerta	IN.04.29S	IN.04.32S	IN.04.36S IN.04.38S	IN.04.37S IN.04.39S	IN.04.37S.15 IN.04.39S.15
35mm	30/55	30/55	30/60	30/50	30/55
40mm	30/60	30/60	30/65	30/55	30/60
50mm	30/70	30/70	30/75	30/65	30/70
60mm	30/80	30/80	30/85	30/75	30/80
70mm	30/90	30/90	30/95	30/85	30/90
80mm	30/100	30/100	30/105	30/95	30/100
	***Dimensão do cilindro** / Cylinder dimension / Dimensión de la cilindro*				

ARCHITECTURAL HARDWARE

Sistemas de fecho / Locking systems / Sistemas de cierre.

Escudetes de segurança / Security protection rose / Escudos de seguridad

WWW.JNFHARDWARE.COM

Escudetes de segurança /

Security protection rose / Escudos de seguridad

Para mais informação por favor consultar o CATÁLOGO GERAL JNF vol. 1 / *For more information please consult the JNF GENERAL CATALOGUE vol.1 / Para más información, consulte el CATÁLOGO GENERAL JNF vol. 1.*

IN.04.29S

Escudete de alta segurança ajustável para cilindro europeu. Sistema automático de ajuste à espessura da porta / *High security protection rose for european cylinder. Automatic adjust to the thickness of the door / Escudo de alta seguridad ajustable para cilindro. Con ajuste automatico al espesor de la puerta.*



IN.04.39S

Escudete de segurança maciço para cilindro europeu / *Solid security protection rose for european cylinder / Escudo de seguridad macizo para cilindro.*

.TB .TG .TCH .TCO



IN.04.33S

Escudete de segurança para cilindro europeu / *Security protection rose for european cylinder / Escudo de seguridad para cilindro.*

.TB .TG .TCH .TCO



IN.04.35O

Escudete de segurança para cilindro europeu / *Security protection rose for european cylinder / Escudo de seguridad para cilindro.*

IN.04.32S

Escudete de segurança maciço ajustável para cilindro europeu com forma biselada / *Adjustable protection rose for european cylinder. Solid stainless steel with chanfer edge / Escudo de seguridad ajustable para cilindro. En acero macizo en forma biselada.*



IN.04.39S.15

Escudete de segurança maciço para cilindro europeu / *Solid security protection rose for european cylinder / Escudo de seguridad macizo para cilindro.*

.TB .TG .TCH .TCO



IN.04.38S

Escudete de segurança maciço para cilindro europeu / *Solid security protection rose for european cylinder / Escudo de seguridad macizo para cilindro.*

.TB .TG .TCH .TCO



IN.04.34S

Escudete de segurança para cilindro europeu / *Security protection rose for european cylinder / Escudo de seguridad para cilindro.*

.TB .TG .TCH .TCO



IN.04.35RT

Escudete de segurança para cilindro europeu / *Security protection rose for european cylinder / Escudo de seguridad para cilindro.*



IN.04.37S

Escudete de segurança maciço para cilindro europeu / *Solid security protection rose for european cylinder / Escudo de seguridad macizo para cilindro.*

.TB .TG .TCH .TCO



IN.04.36S

Escudete de segurança maciço para cilindro europeu / *Solid security protection rose for european cylinder / Escudo de seguridad macizo para cilindro.*

.TB .TG .TCH .TCO



IN.04.37S.15

Escudete de segurança maciço para cilindro europeu / *Solid security protection rose for european cylinder / Escudo de seguridad macizo para cilindro.*

.TB .TG .TCH .TCO



IN.03.072.A / IN.03.072.15.A

Placa de segurança. Puxador fixo exterior incluído e rotativo no interior não incluído (disponível qualquer modelo do catálogo) / *Safety plate. Fixed handle outside included, rotative inside not included (can be chosen any available model from the catalogue) / Placa de seguridad. Pomo fijo en exterior incluido y exterior rotativo no incluido (disponible cualquier modelo del catalogo).*

.TB .TG .TCH .TCO



IN.03.068.A

Placa de segurança. Puxador fixo exterior incluído e rotativo no interior não incluído (disponível qualquer modelo do catálogo) / *Safety plate. Fixed handle outside included, rotative inside not included (can be chosen any available model from the catalogue) / Placa de seguridad. Pomo fijo en exterior incluido y exterior rotativo no incluido (disponible cualquier modelo del catalogo).*

.TB .TG .TCH .TCO



IN.03.065.A / IN.03.065.15.A

Placa de segurança. Puxador fixo exterior incluído e rotativo no interior não incluído (disponível qualquer modelo do catálogo) / *Safety plate. Fixed handle outside included, rotative inside not included (can be chosen any available model from the catalogue) / Placa de seguridad. Pomo fijo en exterior incluido y exterior rotativo no incluido (disponible cualquier modelo del catalogo).*

.TB .TG .TCH .TCO



IN.03.067.A / IN.03.067.15.A

Placa de segurança. Puxador fixo exterior incluído e rotativo no interior não incluído (disponível qualquer modelo do catálogo) / *Safety plate. Fixed handle outside included, rotative inside not included (can be chosen any available model from the catalogue) / Placa de seguridad. Pomo fijo en exterior incluido y exterior rotativo no incluido (disponible cualquier modelo del catalogo).*

.TB .TG .TCH .TCO



FECHADURAS UTILIZAÇÃO ELEVADA (GRAU 3)
HIGH USE LOCKS (GRADE 3)
CERRADURAS UTILIZACIÓN INTENSIVA (GRADO 3)

GRADE 3



SERIE 850 *MAGNETIC DIN*
IN.20.855 / IN.20.856 / IN.20.857

GRADE 3 · 200.000 cycles · LESS IS MORE · CE · WC 8x8 · PASSAGEM PASSAGE PASO

042



SERIE 890 *SQUARE*
IN.20.984 / IN.20.895 / IN.20.896 / IN.20.897 / IN.20.898

GRADE 3 · LESS IS MORE · 12 comb · 1 unit · WC 8x8 · PASSAGEM PASSAGE PASO

046



SERIE 890 *ROUNDED*
IN.20.984.R / IN.20.895.R / IN.20.896.R / IN.20.897.R / IN.20.898.R

GRADE 3 · LESS IS MORE · 12 comb · 1 unit · WC 8x8 · PASSAGEM PASSAGE PASO

052



SERIE 990
IN.20.995.R / IN.20.996.R / IN.20.997.R

GRADE 3 · 500.000 cycles · LESS IS MORE · CE · WC 8x8 · PASSAGEM PASSAGE PASO

056



SERIE 970
IN.20.975 / IN.20.976 / IN.20.977 / IN.20.978

GRADE 3 · 500.000 cycles · LESS IS MORE · CE · WC 8x8 · PASSAGEM PASSAGE PASO

062

GRADE 3 DIN LOCKS

FECHADURAS UTILIZAÇÃO ELEVADA /
HIGH USE LOCKS /
CERRADURAS UTILIZACIÓN INTENSIVA.

RECOMENDADA PARA PUXADORES COM ROSETA SEM MOLA /
RECOMMENDED FOR LEVER HANDLES WITH SPRINGLESS ROSE /
RECOMENDADA PARA MANILLAS CON ROSETA SIN MUELLE.

IMAGEM */ IMAGE / IMAGEN:*
IN.00.020 + IN.20.976.R

SÉRIE 850 - DIN MAGNÉTICA /
850 SERIE - MAGNETIC DIN / SERIE 850 - MAGNETICA DIN

A Série 850 da JNF foi desenvolvida para ser utilizada em portas que estão sujeitas a uma utilização elevada e simultaneamente utilizando um sistema de trinco mágnético, silencioso e suave. As dimensões desta série respeitam a norma DIN o que unifica as fechaduras de GRAU 3 JNF /
The JNF 850 Series is designed to be used on doors that are subject to high utilization and at the same time using a quiet, soft, magnetic latch system. The dimensions of this series comply with the DIN standard which unifies the locks of GRADE 3 from JNF /
La Serie 850 de JNF ha sido diseñada para ser utilizada en puertas que están sujetas a un uso elevado y simultáneamente utilizando un sistema de cierre magnético, silencioso y suave. Las dimensiones de esta serie respetan la norma DIN que unifica las cerraduras de GRADO 3 JNF.



1.Quadra com mola interior para eliminação da folga entre o puxador e a fechadura, em aço inox EN 1.4301/ *Handle square hole with a internal spring to avoid any break between the spindle and the lock, made in stainless steel EN 1.4301 / Nueca en acero inox con muelle interior para eliminar la hholgura entre la manilla y a cerradura, en acero inox EN 1.4301.*

2.Furação para fixação do puxador / *Handle fixing holes / Agujeros para tornillos pasantes.*

3.Disponível para rosetas Less is More / *Available for Less is More roses / Disponible para rosetas Less is More.*

4. IN.20.AKN *(Opcional / Optional)* ***Adaptador para chave normal.*** *Adapter for normal key / Adaptador para llave normal.*



4.IN.20.AWC *(Opcional / Optional)* ***Conversor para fechadura de casa de banho /*** *Converter for toilet lock. Conversor para cerradura muletilla/desbloqueo de baño.*



5.Placa frontal de 20mm em aço inox EN 1.4301 / *Front plate of 20mm in stainless steel EN 1.4301 / Placa frontal de 20 mm de acero inoxidable EN 1.4301.*

6.Trinco magnético silencioso e reversível / *Magnetic latch silent and reversible / Picaporte magnético silencioso y reversible.*

7.Caixa fechada / *Closed lock case / Caja cerrada.*

8.Língua em aço inox EN 1.4301/ *Dead bolt made in stainless steel EN 1.4301 / Pestillo en acero inox EN 1.4301.*

9.Chapa testa magnética reversível e ajustavél / *Reversible and adjustable magnetic strike plate / Cerradero magnético o reversible y ajustable*



TYPE	*Satin - EN.1.4301*	*TITANIUM BLACK*	*TITANIUM GOLD*	*TITANIUM COPPER*	*TITANIUM CHOCOLATE*
***DIN** PROFILE CYLINDER*	*IN.20.855*	*IN.20.855.TB*	*IN.20.855.TG*	*IN.20.855.TCO*	*IN.20.855.TCH*
***DIN** BATHROOM / WC*	*IN.20.856*	*IN.20.856.TB*	*IN.20.856.TG*	*IN.20.856.TCO*	*IN.20.856.TCH*
***DIN** PASSAGE TYPE*	*IN.20.857*	*IN.20.857.TB*	*IN.20.857.TG*	*IN.20.857.TCO*	*IN.20.857.TCH*

MAGNETIC DIN LOCKS

FECHADURA SILENCIOSA E ROBUSTA /
POWERFULL AND SILENT LOCK /
CERRADURA SILENCIOSA Y ROBUSTA.

RECOMENDADA PARA PUXADORES COM ROSETA SEM MOLA /
RECOMMENDED FOR HANDLES WITH SPRINGLESS ROSE / RECOMENDADA PARA MANILLAS CON ROSETA SIN MUELLE.

MAGNETIC
GRADE 3
200.000 CYCLES

***IMAGEM** / IMAGE / IMAGEN:*
IN.00.241 + IN.04.228 + IN.20.856

SÉRIE 850 - DIN MAGNÉTICA /
850 SERIE - MAGNETIC DIN / SERIE 850 - MAGNETICA DIN

GRADE 3 · 200.000 cycles · LESS IS MORE

IN.20.855

Fechadura magnética de embutir para cilindro europeu /
Magnetic mortise door lock for european cylinder /
Cerradura magnética de embutir para cilindro europeo.



200.000 CYCLES

MAGNETIC · GRADE 3 · 8x8 · LESS IS MORE · 60 · 38 · 72

.TB .TG .TCH .TCO

MATERIAL: *EN 1.4301 / AISI 304*

ACABAMENTO / FINISH / ACABADO STANDARD: *SATINADO / SATIN / SATIN*

OPTIONAL: *PVD TITANIUM COATED*

.TB / .TG / .TCO / .TCH

EN12209 3 C 8 0 0 B 2 B C 3 0

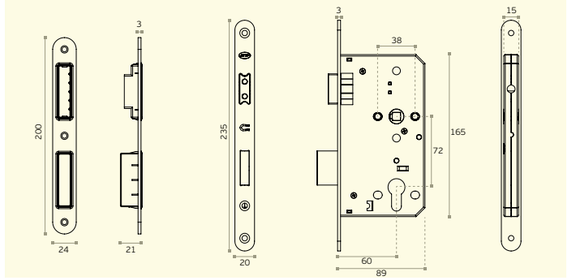

IN.20.856

Fechadura magnética de embutir para casa de banho /
Magnetic mortise door lock for bathroom use /
Cerradura magnética de embutir con condena para baño.



200.000 CYCLES

MAGNETIC · GRADE 3 · WC 8x8 · LESS IS MORE · 8x8 · 60 · 38 · 78

.TB .TG .TCH .TCO

MATERIAL: *EN 1.4301 / AISI 304*

ACABAMENTO / FINISH / ACABADO STANDARD: *SATINADO / SATIN / SATIN*

OPTIONAL: *PVD TITANIUM COATED*

.TB / .TG / .TCO / .TCH

EN12209 3 C 8 0 0 B 2 B G 3 0

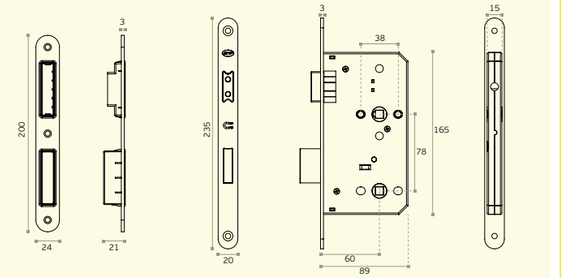

IN.20.857

Fechadura magnética de embutir /
Magnetic mortise door lock /
Cerradura magnética de embutir.



200.000 CYCLES

MAGNETIC · GRADE 3 · PASSAGEM PASSAGE PASO · LESS IS MORE · 8x8 · 60 · 38

.TB .TG .TCH .TCO

MATERIAL: *EN 1.4301 / AISI 304*

ACABAMENTO / FINISH / ACABADO STANDARD: *SATINADO / SATIN / SATIN*

OPTIONAL: *PVD TITANIUM COATED*

.TB / .TG / .TCO / .TCH

EN12209 3 C 8 0 0 B 2 B C 3 0

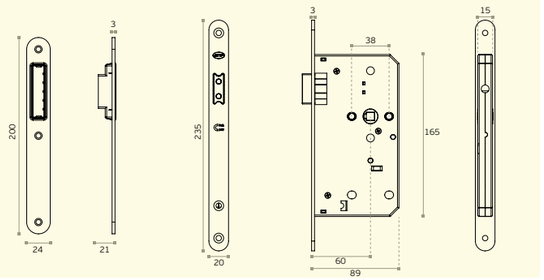

Chapa testa magnética reversível e ajustável por posição. A folga do trinco em relação à chapa de testa é ajustável em +1mm / -1mm pela rotação de 180º.

Magnetic strike plate, reversible and adjustable by position. The gap of the strike plate to the magnetic bolt is adjustable in +1mm / -1mm by the rotation of 180º.

Cerradero magnético reversible y ajustable por posición. La holgura del picaporte relativo con lo cerradero eres ajustable en +1mm / - 1mm por la rotación de 180º.

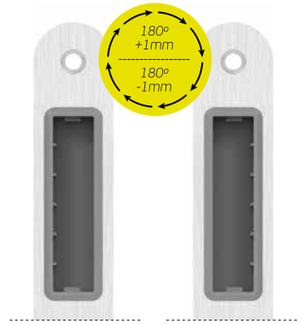

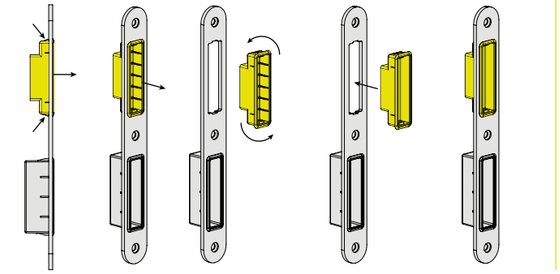

IN.20.AKN

(Opcional / Optional)
Adaptador para chave normal.
Adapter for normal key.
Adaptador para llave normal.



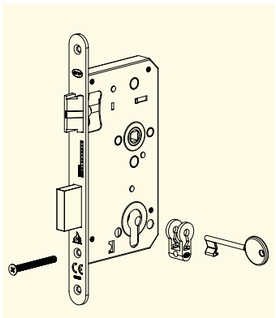

IN.20.AWC

(Opcional / Optional)
Conversor para fechadura de casa de banho / *Converter for toilet lock. / Conversor para cerradura muletilla/ desbloqueo de baño.*



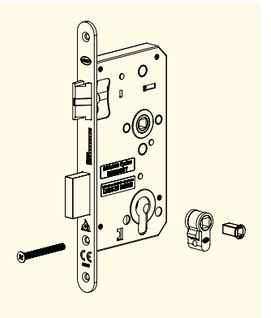

SÉRIE 890 /
890 SERIES /
SERIE 890.

GRADE 3

LESS IS MORE

A série 890 foi desenvolvida com o objectivo de se criar uma linha de fechaduras extremamente robustas, mas simultaneamente versátil de modo que fosse possível ter frentes intercambiáveis por outros acabamentos e formas /
The 890 series was developed with the aim of creating an extremely robust line of locks, but at the same time versatile so that it was possible to have interchangeable fronts for other finishes and shapes /
La serie 890 fue desarrollada con el objetivo de crear una línea de cerraduras extremadamente robusta, pero a la vez versátil de manera que fuera posible tener frentes intercambiables para otros acabados y formas.

1.Quadra com mola interior para eliminação da folga entre o puxador e a fechadura. Em aço inox EN 1.4301/ *Handle square hole with a internal spring to avoid any break between the spindle and the lock. Made in stainless steel EN 1.4301 / Nueca en acero inox con muelle interior para eliminar la hholgura entre la manilla y a cerradura. En acero inox EN 1.4301.*

2.Furação para fixação do puxador / *Handle fixing holes / Agujeros para tornillos pasantes.*

3.Língua em aço inox EN 1.4301/ *Dead bolt made in stainless steel EN 1.4301 / Pestillo en acero inox EN 1.4301.*

4. IN.20.AKN *(Opcional / Optional)* ***Adaptador para chave normal.*** *Adapter for normal key. Adaptador para llave normal.*

12 comb

1 unit



4. IN.20.AWC *(Opcional / Optional)* ***Conversor para fechadura de casa de banho /*** *Converter for toilet lock. Conversor para cerradura muletilla / desbloqueo de baño.*

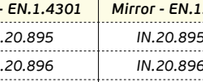

5.Placa frontal de 24 mm em aço inox EN 1.4301 / *Front plate of 24 mm in stainless steel EN 1.4301 / Placa frontal de 24 mm de acero inoxidable EN 1.4301.*

6.Trinco silencioso reversível com alavanca intermédia em aço inox EN 1.4301/ *Silent adjustable latch with inner lever made in stainless steel EN 1.4301 / Picaporte silencioso reversible con palanca intermedia en acero inox EN 1.4301.*

7.Chapa testa reversível / *Reversible strike plate / Cerradero reversible.*

8.Frente em inox escovado, pode ser substituída por outros materiais como latão, bronze, Inox polido e acabamentos em titânio / *Front plate made in stainless steel that can be replaced for other materials such as solid brass, antique bronze, polished stainless steel and finished in titanium / Frente en acero inox que puede ser sustituido por otros materiales como latón, bronce, inox pulido y acabado en titanio.*

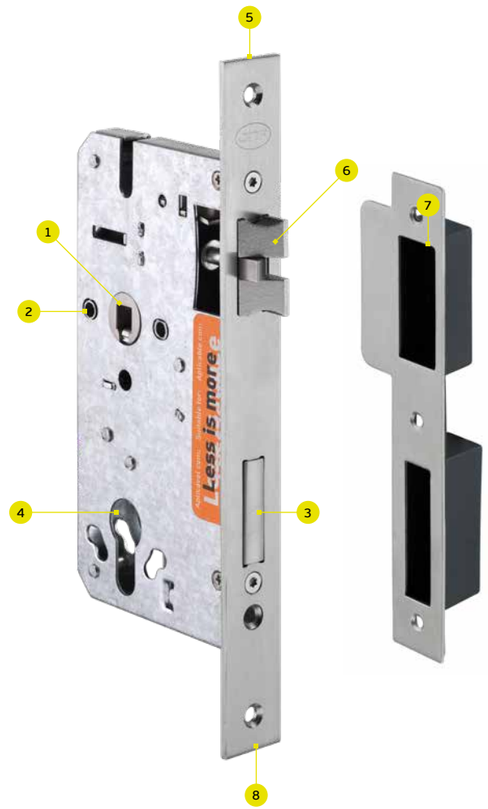

EN12209 3 H 5 - 0 B 3 B A 3 0



.TB .TG .TCH .TCO

TYPE	*Satin - EN.1.4301*	*Mirror - EN.1.4301*	*TITANIUM BLACK*	*TITANIUM GOLD*	*TITANIUM COPPER*	*TITANIUM CHOCOLATE*
DIN *PROFILE CYLINDER*	*IN.20.895*	*IN.20.895.P*	*IN.20.895.TB*	*IN.20.895.TG*	*IN.20.895.TCO*	*IN.20.895.TCH*
DIN *BATHROOM / WC*	*IN.20.896*	*IN.20.896.P*	*IN.20.896.TB*	*IN.20.896.TG*	*IN.20.896.TCO*	*IN.20.896.TCH*
DIN *PASSAGE TYPE*	*IN.20.897*	*IN.20.897.P*	*IN.20.897.TB*	*IN.20.897.TG*	*IN.20.897.TCO*	*IN.20.897.TCH*
DIN *NORMAL KEY TYPE*	*IN.20.898*	*IN.20.898.P*	*IN.20.898.TB*	*IN.20.898.TG*	*IN.20.898.TCO*	*IN.20.898.TCH*
DIN *ROLLER TYPE*	*IN.20.894*	*IN.20.894.P*	*IN.20.894.TB*	*IN.20.894.TG*	*IN.20.894.TCO*	*IN.20.894.TCH*

TITANIUM DIN LOCK

RECOMENDADA PARA PUXADORES COM ROSETA SEM MOLA /
RECOMMENDED FOR HANDLES WITH SPRINGLESS ROSE / RECOMENDADA PARA MANILLAS CON ROSETA SIN MUELLE.

TAMBÉM DISPONÍVEL EM PVD TITÂNIO /
ALSO AVAILABLE IN PVD TITANIUM / TAMBIÉN DISPONIBLE EN PVD TITANIO.

PVD TITANIUM BLACK .TB

PVD TITANIUM GOLD .TG

PVD TITANIUM COPPER .TCO

PVD TITANIUM CHOCOLATE .TCH

IMAGEM */ IMAGE / IMAGEN:*
IN.00.240.TG + IN.04.28R.P08N.TG + IN.20.895.TG

SÉRIE 890 /
890 SERIES /
SERIE 890.

GRADE 3 · LESS IS MORE

IN.20.895
Fechadura de embutir para cilindro europeu /
Mortise door lock for european cylinder /
Cerradura de embutir para cilindro europeo.



500.000 CYCLES

GRADE 3 · LESS IS MORE · 72 · 60 · 38 · 8x8

.TB .TG .TCH .TCO

MATERIAL: *EN 1.4301 / AISI 304*

ACABAMENTO / FINISH / ACABADO STANDARD: *SATINADO / SATIN / SATIN*

OPTIONAL: *PVD TITANIUM COATED*

.TB / .TG / .TCO / .TCH

EN12209 3H5-0B3BA30 — **FIRE TEST** EVIDENCE

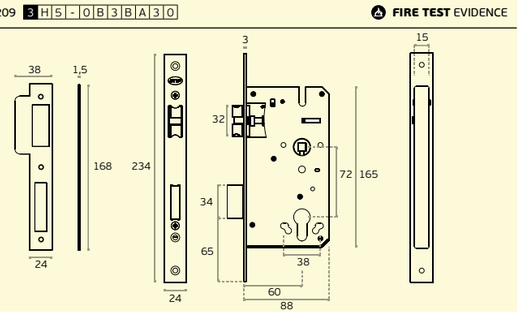

IN.20.896
Fechadura de embutir para casa de banho /
Mortise door lock for bathroom use /
Cerradura de embutir con condena para baño.



500.000 CYCLES

WC 8x8 · GRADE 3 · LESS IS MORE · 78 · 60 · 38 · 8x8

.TB .TG .TCH .TCO

MATERIAL: *EN 1.4301 / AISI 304*

ACABAMENTO / FINISH / ACABADO STANDARD: *SATINADO / SATIN / SATIN*

OPTIONAL: *PVD TITANIUM COATED*

.TB / .TG / .TCO / .TCH

EN12209 3H5-0B3BA30 — **FIRE TEST** EVIDENCE

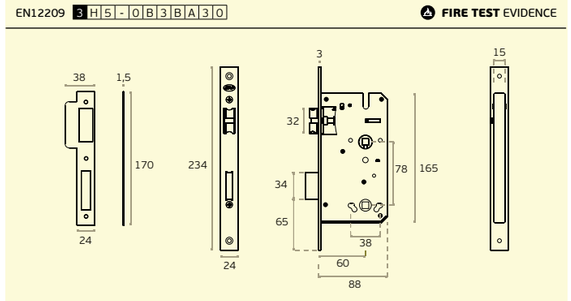

IN.20.897
Fechadura de embutir de passagem /
Mortise door lock passage type /
Cerradura de embutir de paso.



500.000 CYCLES

PASSAGEM PASSAGE PASO · GRADE 3 · LESS IS MORE · 60 · 38 · 8x8

.TB .TG .TCH .TCO

MATERIAL: *EN 1.4301 / AISI 304*

ACABAMENTO / FINISH / ACABADO STANDARD: *SATINADO / SATIN / SATIN*

OPTIONAL: *PVD TITANIUM COATED*

.TB / .TG / .TCO / .TCH

EN12209 3H5-0B3BA30 — **FIRE TEST** EVIDENCE

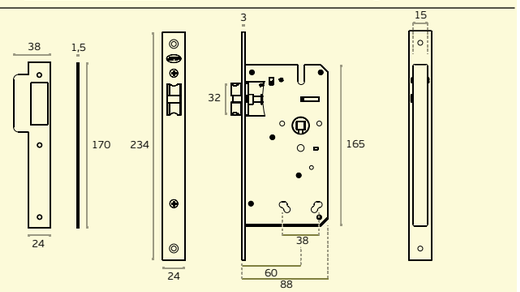

IN.20.898
Fechadura de embutir com chave normal. Chave com 12 combinações /
Mortise door lock with normal key.
Key with 12 combinations /
Cerradura de embutir con llave normal.
Llave con 12 combinaciones.



500.000 CYCLES

GRADE 3 · LESS IS MORE · 12 comb. · 1 un. · 72 · 60 · 38 · 8x8

.TB .TG .TCH .TCO

MATERIAL: *EN 1.4301 / AISI 304*

ACABAMENTO / FINISH / ACABADO STANDARD: *SATINADO / SATIN / SATIN*

OPTIONAL: *PVD TITANIUM COATED*

.TB / .TG / .TCO / .TCH

EN12209 3H5-0B3BA30 — **FIRE TEST** EVIDENCE

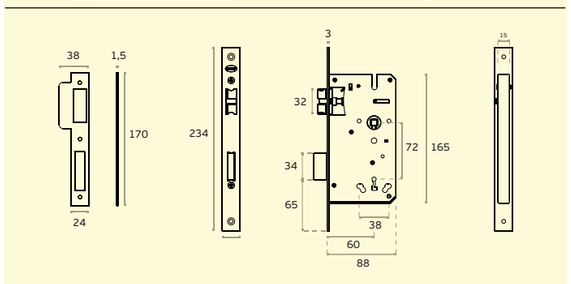

SÉRIE 890 / 890 SERIES / SERIE 890.

GRADE 3 · LESS IS MORE

IN.20.894

Fechadura de embutir de rolete para cilindro europeu /
Mortise door roller lock for european cylinder /
Cerradura de rodillo de embutir para cilindro europeo.



500.000 CYCLES

GRADE 3 · LESS IS MORE · 8x8 · 72 · 60 · 38

.TB .TG .TCH .TCO

MATERIAL: *EN 1.4301 / AISI 304*

ACABAMENTO / FINISH / ACABADO
STANDARD: *SATINADO / SATIN / SATIN*

OPTIONAL: *PVD TITANIUM COATED*

.TB / .TG / .TCO / .TCH

EN12209 3 H 5 0 0 B 3 B A 3 0 — **FIRE TEST** EVIDENCE

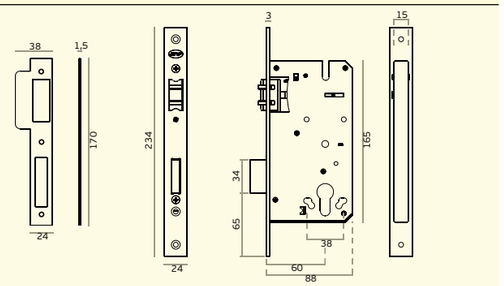

IN.20.894

Fechadura de embutir de rolete para cilindro europeu /
Mortise door roller lock for european cylinder /
Cerradura de rodillo de embutir para cilindro europeo.
+

IN.20.894.C5

Chapa testa para portas de dupla acção, ajustável e reversível /
Front plate for double action doors, adjustable and reversible /
Cerradero para puertas de doble acción, ajustable y reversible.



IN.20.894.C5

Chapa testa para portas de dupla acção, ajustável e reversível. Aplicável com fechadura IN.20.894 /
Front plate for double action doors, adjustable and reversible. Applicable with IN.20.894 lock /
Cerradero para puertas de doble acción, ajustable y reversible. Aplicable con la cerradura IN.20.894.



.TB .TG .TCH .TCO

MATERIAL: *EN 1.4301 / AISI 304*

ACABAMENTO / FINISH / ACABADO
STANDARD: *SATINADO / SATIN / SATIN*

OPTIONAL: *PVD TITANIUM COATED* ***.TB / .TG / .TCO / .TCH***

TITANIUM DIN LOCK

RECOMENDADA PARA PUXADORES COM ROSETA SEM MOLA /
RECOMMENDED FOR HANDLES WITH SPRINGLESS ROSE /
RECOMENDADA PARA MANILLAS CON ROSETA SIN MUELLE.

TAMBÉM DISPONÍVEL EM PVD TITÂNIO /
ALSO AVAILABLE IN PVD TITANIUM /
TAMBIÉN DISPONIBLE EN PVD TITANIO.

PVD TITANIUM BLACK .TB · PVD TITANIUM GOLD .TG · PVD TITANIUM COPPER .TCO · PVD TITANIUM CHOCOLATE .TCH

IMAGEM */ IMAGE / IMAGEN:*
IN.00.428.SR + R01M.35 + IN.04.RP01M + IN.20.898.R

SÉRIE 890 / *890 SERIES / SERIE 890.*

A Série 890 foi desenvolvida com o objectivo de se criar uma linha de fechaduras extremamente robustas, mas simultaneamente versátil de modo que fosse possível ter frentes intercambiáveis por outros acabamentos e formas /
The 890 Series was developed with the aim of creating an extremely robust line of locks, but at the same time versatile so that it was possible to have interchangeable fronts for other finishes and shapes /
La serie 890 fue desarrollada con el objetivo de crear una línea de cerraduras extremadamente robusta, pero a la vez versátil de manera que fuera posible tener frentes intercambiables para otros acabados y formas.

1.Quadra com mola interior para eliminação da folga entre o puxador e a fechadura. Em aço inox EN 1.4301/ *Handle square hole with a internal spring to avoid any break between the spindle and the lock. Made in stainless steel EN 1.4301 / Nueca en acero inox con muelle interior para eliminar la hholgura entre la manilla y a cerradura. en acero inox EN 1.4301.*

2.Furação para fixação do puxador / *Handle fixing holes / Agujeros para tornillos pasantes.*

3.Língua em aço inox EN 1.4301/ *Dead bolt made in stainless steel EN 1.4301 / Pestillo en acero inox EN 1.4301.*

4. IN.20.AKN *(Opcional / Optional)* ***Adaptador para chave normal.*** *Adapter for normal key / Adaptador para llave normal.*



4. IN.20.AWC *(Opcional / Optional)* ***Conversor para fechadura de casa de banho /*** *Converter for toilet lock. Conversor para cerradura muletilla/desbloqueo de baño.*



5.Placa frontal de 24 mm em aço inox EN 1.4301 / *Front plate of 24 mm in stainless steel EN 1.4301 / Placa frontal de 24 mm de acero inoxidable EN 1.4301.*

6.Trinco silencioso reversível com alavanca intermédia em aço inox EN 1.4301/ *Silent adjustable latch with inner lever made in stainless steel EN 1.4301 / Picaporte silencioso reversible con palanca intermedia en acero inox EN 1.4301.*

7.Chapa testa reversível / *Reversible strike plate / Cerradero reversible.*

8.Frente em inox escovado, pode ser substituída por outros materiais como latão, bronze, inox polido e acabamentos em titânio / *Front plate made in stainless steel that can be replaced for other materials such as solid brass, antique bronze, polished stainless steel and finished in titanium / Frente en acero inox que puede ser sustituido por otros materiales como latón, bronce, inox pulido y acabado en titanio.*





TYPE	Satin - EN.1.4301	Mirror - EN.1.4301	TITANIUM BLACK	TITANIUM GOLD	TITANIUM COPPER	TITANIUM CHOCOLATE
DIN PROFILE CYLINDER	IN.20.895.R	IN.20.895.R.P	IN.20.895.R.TB	IN.20.895.R.TG	IN.20.895.R.TCO	IN.20.895.R.TCH
DIN BATHROOM / WC	IN.20.896.R	IN.20.896.R.P	IN.20.896.R.TB	IN.20.896.R.TG	IN.20.896.R.TCO	IN.20.896.R.TCH
DIN PASSAGE TYPE	IN.20.897.R	IN.20.897.R.P	IN.20.897.R.TB	IN.20.897.R.TG	IN.20.897.R.TCO	IN.20.897.R.TCH
DIN NORMAL KEY TYPE	IN.20.898.R	IN.20.898.R.P	IN.20.898.R.TB	IN.20.898.R.TG	IN.20.898.R.TCO	IN.20.898.R.TCH
DIN ROLLER TYPE	IN.20.894.R	IN.20.894.R.P	IN.20.894.R.TB	IN.20.894.R.TG	IN.20.894.R.TCO	IN.20.894.R.TCH

IN.20.895.R

Fechadura de embutir para cilindro europeu /
Mortise door lock for european cylinder /
Cerradura de embutir para cilindro europeo.



500.000 CYCLES

GRADE 3 · LESS IS MORE · 72 · 60 · 38 · 8x8

.TB / .TG / .TCH / .TCO

MATERIAL: *EN 1.4301 / AISI 304*

ACABAMENTO / FINISH / ACABADO STANDARD: *SATINADO / SATIN / SATIN*

OPTIONAL: *PVD TITANIUM COATED*

.TB / .TG / .TCO / .TCH

EN12209 3 H 5 - 0 B 3 B A 3 0 · **FIRE TEST** EVIDENCE

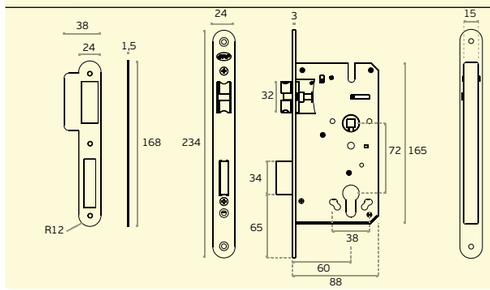

IN.20.896.R

Fechadura de embutir para casa de banho /
Mortise door lock for bathroom use /
Cerradura de embutir con condena para baño.



500.000 CYCLES

WC 8x8 · GRADE 3 · LESS IS MORE · 78 · 60 · 38 · 8x8

.TB / .TG / .TCH / .TCO

MATERIAL: *EN 1.4301 / AISI 304*

ACABAMENTO / FINISH / ACABADO STANDARD: *SATINADO / SATIN / SATIN*

OPTIONAL: *PVD TITANIUM COATED*

.TB / .TG / .TCO / .TCH

EN12209 3 H 5 - 0 B 3 B A 3 0 · **FIRE TEST** EVIDENCE

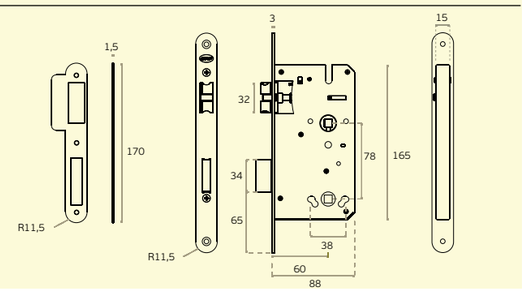

SÉRIE 890 / 890 SERIES / SERIE 890.

GRADE 3 · LESS IS MORE

IN.20.897.R

Fechadura de embutir de passagem /
Mortise door lock passage type /
Cerradura de embutir de paso.



500.000 CYCLES

PASSAGEM PASSAGE PASO · GRADE 3 · LESS IS MORE · 60 · 38 · 8x8

.TB .TG .TCH .TCO

MATERIAL: *EN 1.4301 / AISI 304*

ACABAMENTO / FINISH / ACABADO STANDARD: *SATINADO / SATIN / SATIN*

OPTIONAL: *PVD TITANIUM COATED*

.TB / .TG / .TCO / .TCH

EN12209 3 H 5 - 0 B 3 B A 3 0 — **FIRE TEST** EVIDENCE

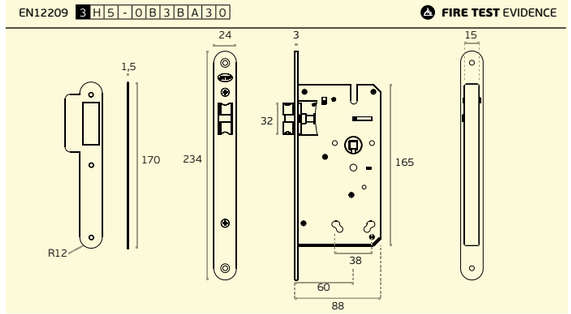

IN.20.898.R

Fechadura de embutir com chave normal. Chave com 12 combinações /
Mortise door lock with normal key. Key with 12 combinations /
Cerradura de embutir con llave normal. Llave con 12 combinaciones.



500.000 CYCLES

GRADE 3 · LESS IS MORE · 12 comb. · 1 un. · 72 · 60 · 38 · 8x8

.TB .TG .TCH .TCO

MATERIAL: *EN 1.4301 / AISI 304*

ACABAMENTO / FINISH / ACABADO STANDARD: *SATINADO / SATIN / SATIN*

OPTIONAL: *PVD TITANIUM COATED*

.TB / .TG / .TCO / .TCH

EN12209 3 H 5 - 0 B 3 B A 3 0 — **FIRE TEST** EVIDENCE

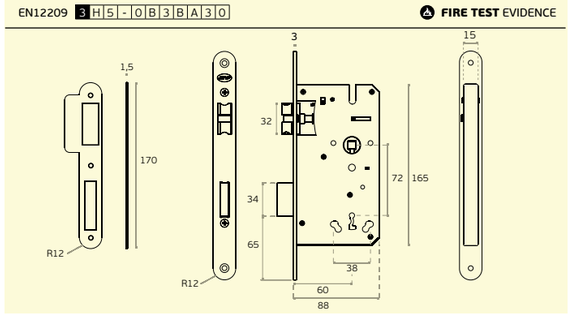

IN.20.894.R

Fechadura de embutir de rolete para cilindro europeu /
Mortise door roller lock for european cylinder /
Cerradura de rodillo de embutir para cilindro europeo.



500.000 CYCLES

GRADE 3 · LESS IS MORE · 8x8 · 72 · 60 · 38

.TB .TG .TCH .TCO

MATERIAL: *EN 1.4301 / AISI 304*

ACABAMENTO / FINISH / ACABADO STANDARD: *SATINADO / SATIN / SATIN*

OPTIONAL: *PVD TITANIUM COATED*

.TB / .TG / .TCO / .TCH

EN12209 3 H 5 0 0 B 3 B A 3 0 — **FIRE TEST** EVIDENCE

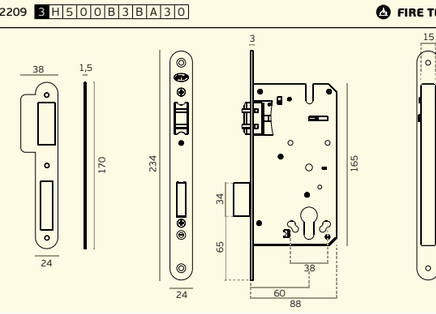

IN.20.894.R

Fechadura de embutir de rolete para cilindro europeu /
Mortise door roller lock for european cylinder /
Cerradura de rodillo de embutir para cilindro europeo.
+

IN.20.894.C5.R

Chapa testa para portas de dupla acção, ajustável e reversível. /
Front plate for double action doors, adjustable and reversible /
Cerradero para puertas de doble acción, ajustable y reversible.



IN.20.894.C5.R

Chapa testa para portas de dupla acção, ajustável e reversível. Aplicável com fechadura IN.20.894.R /
Front plate for double action doors, adjustable and reversible. Applicable with IN.20.894.R lock /
Cerradero para puertas de doble acción, ajustable y reversible. Aplicable con la cerradura IN.20.894.R

.TB .TG .TCH .TCO

MATERIAL: *EN 1.4301 / AISI 304*

ACABAMENTO / FINISH / ACABADO STANDARD: *SATINADO / SATIN / SATIN*

OPTIONAL: *PVD TITANIUM COATED* ***.TB / .TG / .TCO / .TCH***



SÉRIE 990 / *990 SERIES / SERIE 990.*

CE · GRADE 3 · 500.000 cycles

A série 990 da JNF foi criada para ser utilizada em portas sujeitas a uma utilização elevada / *The JNF 990 series was created to be applied on doors subject to high usage / La serie JNF 990 fue creada para uso en puertas sujetas a un uso intensivo.*

1. Quadra com mola interior para eliminação da folga entre o puxador e a fechadura em aço inox EN 1.4301/ *Handle square hole with a internal spring to avoid any break between the spindle and the lock. Made in stainless steel EN 1.4301 / Nueca en acero inox con muelle interior para eliminar la holgura entre la manilla y la cerradura en acero inox EN 1.4301.*

2. Furação para fixação do puxador / *Handle fixing holes / Agujeros para tornillos pasantes.*

3. Reforço no eixo de rotação/ *Rotation axis reinforcement/ Fortalecimiento del eje de rotación.*

4. IN.20.AKN *(Opcional / Optional)* ***Adaptador para chave normal.*** *Adapter for normal key. Adaptador para llave normal.*



5. IN.20.AWC *(Opcional / Optional)* ***Conversor para fechadura de casa de banho /*** *Converter for toilet lock. Conversor para cerradura muletilla/desbloqueo de baño.*



6. Caixa fechada/ *Closed lock case / Caja cerrada.*

7. Placa frontal de 20mm em aço inox EN 1.4301 / *Front plate of 20mm in stainless steel EN 1.4301 / Placa frontal de 20mm de acero inoxidable EN 1.4301.*

8. Trinco silencioso reversível em nylon + fibra de vidro e EN 1.4301. Fecho suave / *Silent adjustable latch in nylon + fiber glass and EN 1.4301. Smooth close / Picaporte silencioso reversible en nylon + fibra de vidrio y EN 1.4301. Cierre suave.*

9. Disponível para rosetas Less is More / *Available for Less is More roses / Disponible para rosetas Less is More.*

10.Língua em aço inox EN 1.4301 / *Dead bolt made in stainless steel EN 1.4301 / Pestillo en acero inox EN 1.4301.*

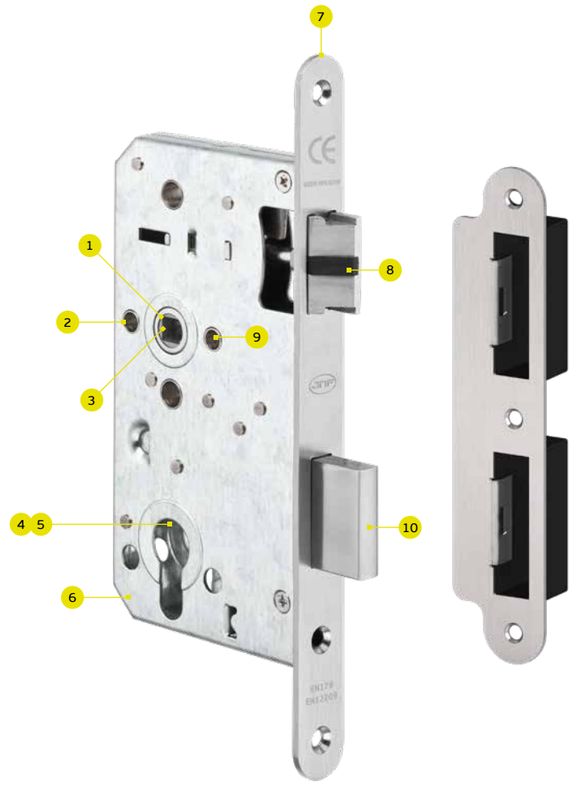



TYPE	*Backset*	*Satin - EN.1.4301*	*TITANIUM BLACK*	*TITANIUM GOLD*	*TITANIUM COPPER*	*TITANIUM CHOCOLATE*
***DIN** PROFILE CYLINDER*	**60mm**	*IN.20.995.R.60*	*IN.20.995.R.60.TB*	*IN.20.995.R.60.TG*	*IN.20.995.R.60.TCO*	*IN.20.995.R.60.TCH*
***DIN** BATHROOM / WC*	**60mm**	*IN.20.996.R.60*	*IN.20.996.R.60.TB*	*IN.20.996.R.60.TG*	*IN.20.996.R.60.TCO*	*IN.20.996.R.60.TCH*
***DIN** PASSAGE TYPE*	**60mm**	*IN.20.977.R.60*	*IN.20.977.R.60.TB*	*IN.20.977.R.60.TG*	*IN.20.977.R.60.TCO*	*IN.20.977.R.60.TCH*
***DIN** PROFILE CYLINDER*	**55mm**	*IN.20.995.R.55*	---	---	---	---
***DIN** BATHROOM / WC*	**55mm**	*IN.20.996.R.55*	---	---	---	---
***DIN** PASSAGE TYPE*	**55mm**	*IN.20.977.R.55*	---	---	---	---

DIN LOCKS HEAVY DUTY WITH SILENT LATCH

FECHADURAS DESENVOLVIDAS PARA AS SITUAÇÕES MAIS EXIGENTES / *LOCKS DEVELOPED FOR THE MOST DEMANDING SITUATIONS / CERRADURAS DESARROLLADAS PARA LAS SITUACIONES MÁS EXIGENTES.*

RECOMENDADA PARA PUXADORES COM ROSETA SEM MOLA / *RECOMMENDED FOR HANDLES WITH SPRINGLESS ROSE / RECOMENDADA PARA MANILLAS CON ROSETA SIN MUELLE.*

CE · GRADE 3 · 500.000 CYCLES



***IMAGEM** / IMAGE / IMAGEN:*
IN.00.270 + IN.20.995.R.60 + IN.19.S22

SÉRIE 990 / *990 SERIES / SERIE 990.*

CE · GRADE 3 · 500.000 cycles

IN.20.995.R.55
IN.20.995.R.60

Fechadura de embutir para cilindro europeu. Indicada para portas com uso elevado /
Mortise door lock for european cylinder. Recommended for doors with heavy use / Cerradura de embutir para cilindro europeo. Indicada para puertas con uso elevado.



CE · GRADE 3 · LESS IS MORE · KEY · 55/60 · 38 · 72 · 8x8

500.000 CYCLES

MATERIAL: *EN 1.4301 / AISI 304*

ACABAMENTO / FINISH / ACABADO STANDARD: *SATINADO / SATIN / SATIN*

EN12209 3 M 8 1 0 F 2 B C 2 0

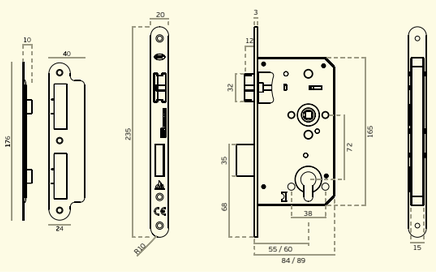

IN.20.996.R.55
IN.20.996.R.60

Fechadura de embutir para casa de banho. Indicada para portas com uso elevado /
Mortise door lock for bathroom use. Recommended for doors with heavy use / Cerradura de embutir para baño. Indicada para puertas con uso elevado.



WC 8x8 · GRADE 3 · LESS IS MORE · KEY · 55/60 · 38 · 78 · 8x8

500.000 CYCLES

MATERIAL: *EN 1.4301 / AISI 304*

ACABAMENTO / FINISH / ACABADO STANDARD: *SATINADO / SATIN / SATIN*

EN12209 3 M 8 1 0 F 2 B C 2 0

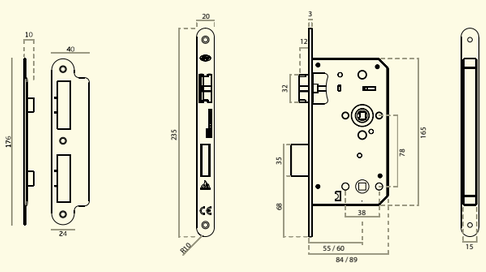

IN.20.997.R.55
IN.20.997.R.60

Fechadura de embutir de passagem. Indicada para portas com uso elevado /
Mortise door lock passage type. Recommended for doors with high use / Cerradura de embutir de paso. Indicada para puertas con uso elevado.



PASSAGEM PASSAGE PASO · GRADE 3 · LESS IS MORE · KEY · 55/60 · 38 · 8x8

500.000 CYCLES

MATERIAL: *EN 1.4301 / AISI 304*

ACABAMENTO / FINISH / ACABADO STANDARD: *SATINADO / SATIN / SATIN*

EN12209 3 M 8 1 0 F 2 B 0 2 0

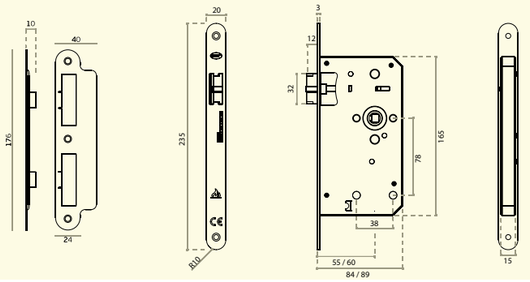

IN.20.900
(Opcional / Optional)

Chapa testa com ajuste de trinco e protecção de aro. Reversível. Aplicável com série 890/985/970.

Strike plate with adjustment of latch and door frame protection. Reversible. Applicable with serie 890/985/970.

Cerradero con ajuste de picaporte y proteccíon de marco de puerta. Regulable.Aplicable con série 890/985/970.

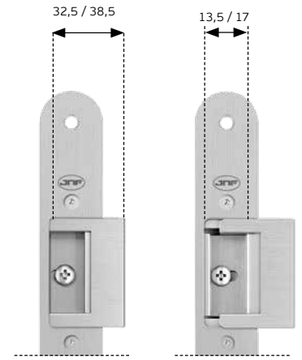



IN.20.AKN
(Opcional / Optional)
Adaptador para chave normal / *Adapter for normal key / Adaptador para llave normal.*



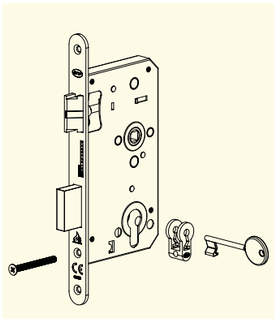

IN.20.AWC
(Opcional / Optional)
Conversor para fechadura de casa de banho / *Converter for toilet lock / Conversor para cerradura muletilla/ desbloqueo de baño.*



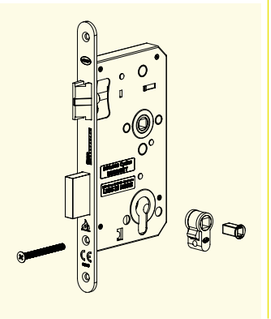

SÉRIE 990 - KIT / *990 SERIES - KIT/ SERIE 990 - KIT*

CE · GRADE 3 · 500.000 cycles

IN.03.100

Conjunto de placa desenvolvida para a utilização em espaços de grande afluência com 5 pontos de fixação da placa à porta. Conjunto inclui puxador fixo à placa de 3mm (IN.00.270) com anilha de segurança com polimero antifrição e fechadura de embutir para cilindro europeu para portas e cilindro (IN.19.S22P.30.30) com uso elevado grau 3 (IN.20.995) com certificação CE e corta-fogo. Acabamento standard em aço inox satinado. Opcional em pvd titanium nas cores Preto, Dourado, Cobre, Chocolate e MICROsafe™ (o acabamento antimicrobial JNF).

Plate set developed for use in busy spaces with 5 points for fixing the plate to the door. Set includes handle fixed to the 3mm plate (IN.00.270) with safety washer with anti-friction polymer and mortise door lock for european cylinder for doors and cylinder (IN.19.S22P.30.30) with heavy use grade 3 (IN.20.995) with CE certification and fireproof protection. Standard satin stainless steel finish. Optional in pvd titanium in Black, Gold, Copper, Chocolate and MICROsafe™ (the JNF antimicrobial finish).

Juego de placa desarrollado para uso en espacios concurridos con 5 puntos para fijar la placa a la puerta. El juego incluye manilla fijada a la placa de 3mm (IN.00.270) con arandela de seguridad con polímero antifricción y cerradura de embutir para cilindro europeo para puertas y cilindro (IN.19. S22P.30.30) con uso elevado grado 3 (IN.20.995) con certificación CE y protección contra incendios. Acabado estándar de acero inoxidable satinado. Opcional en pvd titanio en Negro, Dorado, Cobre, Chocolate y MICROsafe™ (el acabado antimicrobiano JNF).



EN1906 3 7 - 1 0 3 0 B

EN179 3 7 - 1 0 3 0 B

EN12209 3 M 8 1 0 F 2 B C 2 0

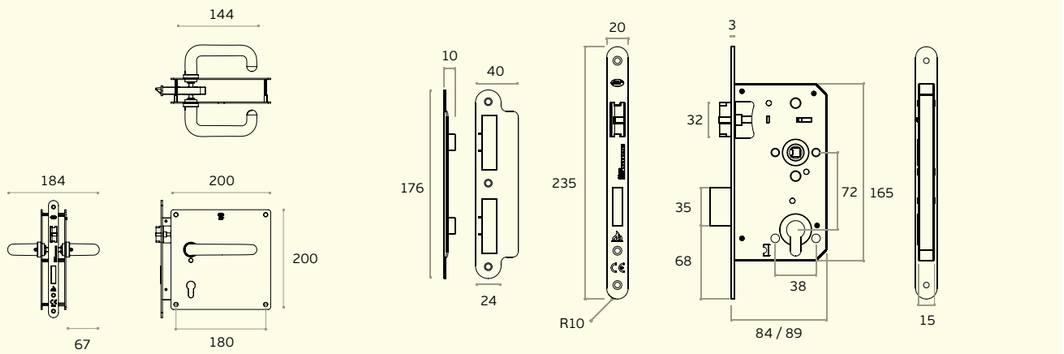

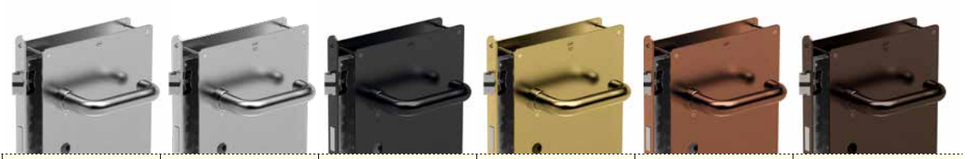

.TB .TG .TCH .TCO

TYPE	*Satin - EN.1.4301*	*MICROsafe™*	*TITANIUM BLACK*	*TITANIUM GOLD*	*TITANIUM COPPER*	*TITANIUM CHOCOLATE*
BACKSET 60mm	*IN.03.100*	*IN.03.100.TMS*	*IN.03.100.TB*	*IN.03.100.TG*	*IN.03.100.TCO*	*IN.03.100.TCH*

DIN LOCKS HEAVY DUTY WITH SILENT LATCH

FECHADURAS DESENVOLVIDAS PARA AS SITUAÇÕES MAIS EXIGENTES /
LOCKS DEVELOPED FOR THE MOST DEMANDING SITUATIONS / CERRADURAS DESARROLLADAS PARA LAS SITUACIONES MÁS EXIGENTES.

RECOMENDADA PARA PUXADORES COM ROSETA SEM MOLA /
RECOMMENDED FOR HANDLES WITH SPRINGLESS ROSE / RECOMENDADA PARA MANILLAS CON ROSETA SIN MUELLE.

CE · GRADE 3 · 500.000 CYCLES

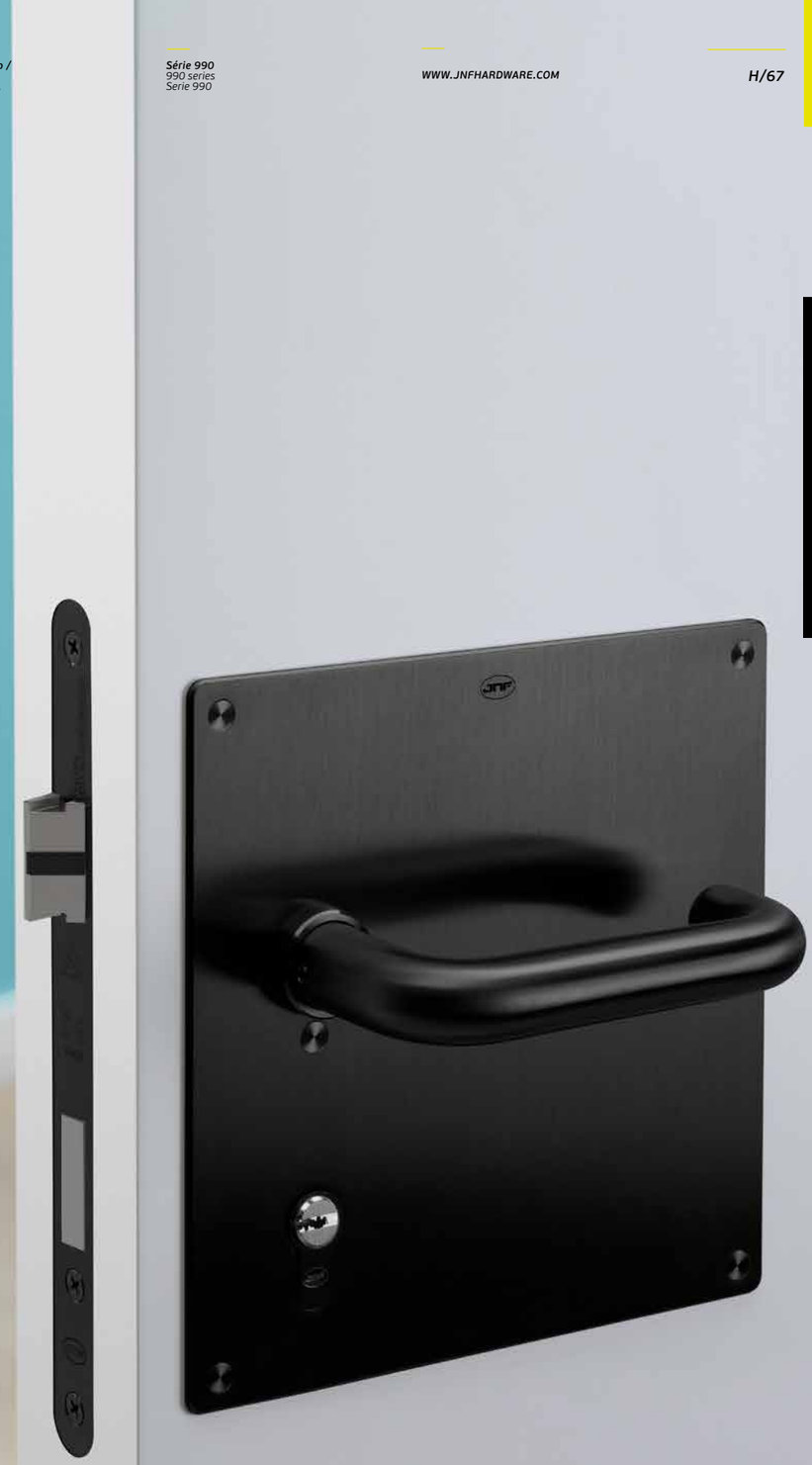

***IMAGEM** / IMAGE / IMAGEN:*
IN.03.100.TB

SÉRIE 970 /
970 SERIES /
SERIE 970.

GRADE 3 · LESS IS MORE · CE

A série 970 da JNF foi criada para ser utilizada em portas que estão sujeitas a uma utilização elevada /
The JNF 970 series was designed for use on doors that are subject to high usage / La serie 970 de JNF fue diseñada para uso en puertas sujetas a un uso intensivo.

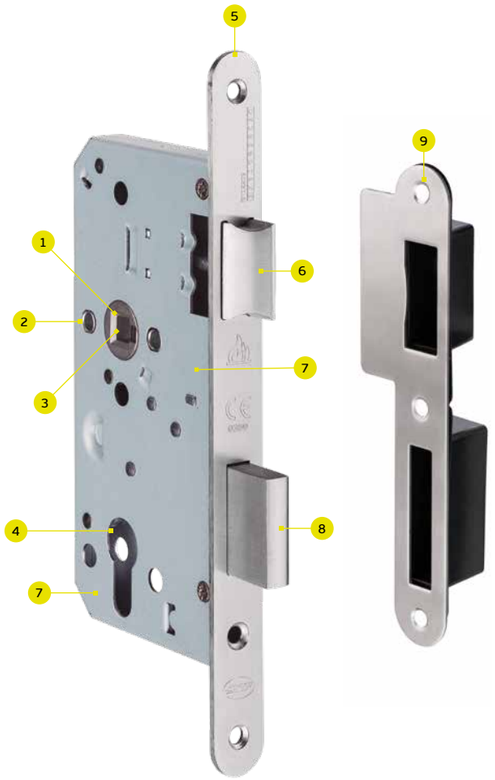

1. Quadra com mola interior para eliminação da folga entre o puxador e a fechadura. Em aço inox EN 1.4301/ *Handle square hole with a internal spring to avoid any break between the spindle and the lock. Made in stainless steel EN 1.4301 / Nueca en acero inox con muelle interior para eliminar la hholgura entre la manilla y a cerradura. En acero inox EN 1.4301.*

2. Furação para fixação do puxador / *Handle fixing holes / Agujeros para tornillos pasantes.*

3. Disponível para rosetas Less is More / *Available for Less is More roses / Disponible para rosetas Less is More.*

4. IN.20.AKN *(Opcional / Optional)* ***Adaptador para chave normal.*** *Adapter for normal key. Adaptador para llave normal.*



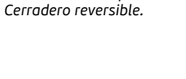

4. IN.20.AWC *(Opcional / Optional)* ***Conversor para fechadura de casa de banho /*** *Converter for toilet lock. Conversor para cerradura muletilla/desbloqueo de baño.*



5. Frente em aço inox EN 1.4301/ *Front plate made in stainless steel EN 1.4301 / Frente en acero inox EN 1.4301.*

6. Trinco reversível em aço inox EN 1.4301 / *Adjustable latch made in stainless steel EN 1.4301 / Picaporte reversible en acero inox EN 1.4301.*

7. Caixa fechada / *Closed lock case / Caja cerrada.*

8. Língua em aço inox EN 1.4301/ *Dead bolt made in stainless steel EN 1.4301 / Pestillo en acero inox EN 1.4301.*

9. Chapa testa reversível / *Reversible strike plate / Cerradero reversible.*

KI.20.975
Disponivel kit ignífugo para Serie 970/
Available fireproof kit for 970 Series / Available kit prueba de fuego para Serie 970.











TYPE	***DIN*** *PROFILE CYLINDER*	***DIN*** *BATHROOM / WC*	***DIN*** *PASSAGE TYPE*	***DIN*** *DEATH BOLT TYPE*
BACKSET 60mm	*IN.20.975.60*	*IN.20.976.60*	*IN.20.977.60*	*IN.20.978.60*
BACKSET 55mm	*IN.20.975.55*	*IN.20.976.55*	*IN.20.977.55*	*IN.20.978.55*

DIN LOCKS HEAVY DUTY

A FECHADURA DIN MAIS VERSÁTIL E COMPETITIVA DO MERCADO /
THE MOST VERSATILE AND COMPETITIVE DIN LOCK ON THE MARKET / LA CERRADURA DIN MÁS VERSÁTILE Y COMPETITIVA DEL MERCADO.

RECOMENDADA PARA PUXADORES COM ROSETA SEM MOLA /
RECOMMENDED FOR HANDLES WITH SPRINGLESS ROSE / RECOMENDADA PARA MANILLAS CON ROSETA SIN MUELLE.

CE · GRADE 3

500.000 CYCLES

IMAGEM */ IMAGE / IMAGEN:*
IN.00.402 + IN.04.28R.P08N + IN.20.976.60

SÉRIE 970 /
970 SERIES /
SERIE 970.

IN.20.975.55
IN.20.975.60

Fechadura de embutir para cilindro europeu /
Mortise door lock for european cylinder /
Cerradura de embutir para cilindro europeo.



GRADE 3 | LESS IS MORE | 55/60 | 38 | 72 | 8x8

500.000 CYCLES

MATERIAL: *EN 1.4301 / AISI 304*

ACABAMENTO / FINISH / ACABADO
STANDARD: *SATINADO / SATIN / SATIN*

EN12209 3 X 9 1 0 G 3 B C 2 0

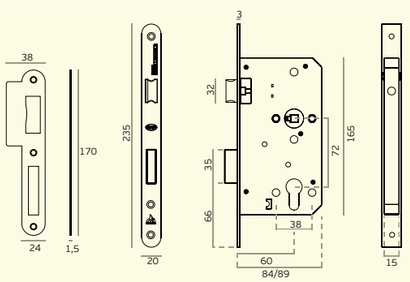

IN.20.976.55
IN.20.976.60

Fechadura de embutir para casa de banho /
Mortise door lock for bathroom use /
Cerradura de embutir con condena para baño.



WC 8x8 | GRADE 3 | LESS IS MORE | 55/60 | 38 | 78 | 8x8

500.000 CYCLES

MATERIAL: *EN 1.4301 / AISI 304*

ACABAMENTO / FINISH / ACABADO
STANDARD: *SATINADO / SATIN / SATIN*

EN12209 3 X 9 1 0 G - B 0 2 0

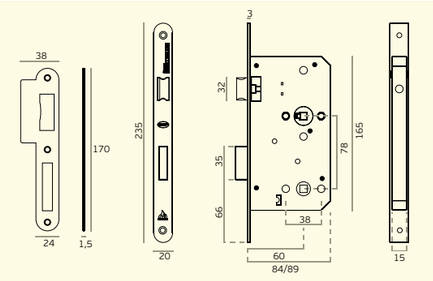

GRADE 3 | LESS IS MORE | CE

IN.20.977.55
IN.20.977.60

Fechadura de embutir de passagem /
Mortise door lock passage type /
Cerradura de embutir de paso.



PASSAGEM PASSAGE PASO | GRADE 3 | LESS IS MORE | 55/60 | 38 | 8x8

500.000 CYCLES

MATERIAL: *EN 1.4301 / AISI 304*

ACABAMENTO / FINISH / ACABADO
STANDARD: *SATINADO / SATIN / SATIN*

EN12209 3 X 9 1 0 G - B 0 2 0

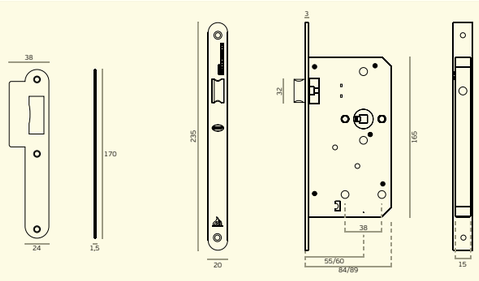

IN.20.978.55
IN.20.978.60

Fechadura de embutir para cilindro europeu e sem trinco /
Mortise door lock for european cylinder and without latch /
Cerradura de embutir para cilindro europeo y sin picaporte.



PASSAGEM PASSAGE PASO | GRADE 3 | LESS IS MORE | 55/60 | 38 | 8x8

500.000 CYCLES

MATERIAL: *EN 1.4301 / AISI 304*

ACABAMENTO / FINISH / ACABADO
STANDARD: *SATINADO / SATIN / SATIN*

EN12209 3 X 9 1 0 G 3 B C 0 0

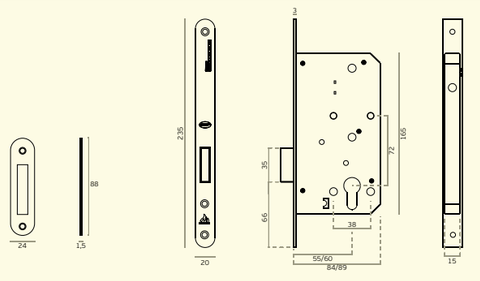

SÉRIE 970 /
970 SERIES /
SERIE 970.

GRADE 3 · LESS IS MORE · CE

IN.20.975.60.B
Fechadura de embutir para cilindro europeu /
Mortise door lock for european cylinder /
Cerradura de embutir para cilindro europeo.

RAL 9005



GRADE 3 · LESS IS MORE · CE · 60 · 38 · 72 · 8x8

500.000 CYCLES

MATERIAL: *EN 1.4301 / AISI 304*

ACABAMENTO / FINISH / ACABADO :

PRETO / BLACK / NEGRO ***RAL 9005***

EN12209 3 X 9 1 0 G 3 B C 2 0

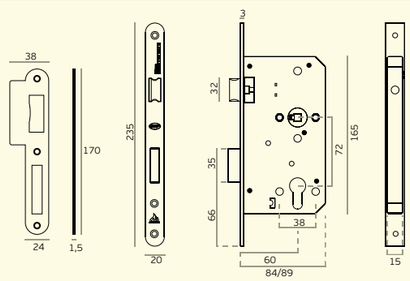

IN.20.976.60.B
Fechadura de embutir para casa de banho /
Mortise door lock for bathroom use /
Cerradura de embutir con condena para baño.

RAL 9005

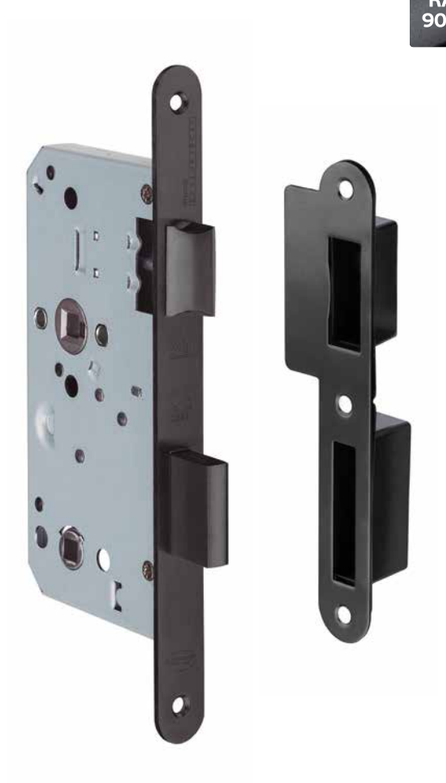

WC 8x8 · GRADE 3 · LESS IS MORE · CE · 60 · 38 · 78 · 8x8

500.000 CYCLES

MATERIAL: *EN 1.4301 / AISI 304*

ACABAMENTO / FINISH / ACABADO :

PRETO / BLACK / NEGRO ***RAL 9005***

EN12209 3 X 9 1 0 G - B 0 2 0

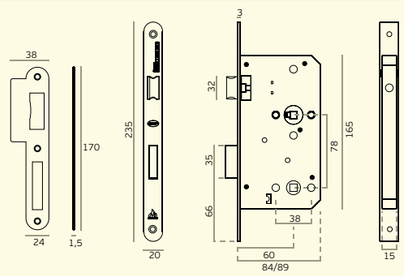

BLACK DIN LOCK

ACABAMENTO PRETO /
BLACK FINISH /
ACABADO NEGRO.

RECOMENDADA PARA PUXADORES COM ROSETA SEM MOLA /
RECOMMENDED FOR HANDLES WITH SPRINGLESS ROSE /
RECOMENDADA PARA MANILLAS CON ROSETA SIN MUELLE.

CE · GRADE 3

500.000 CYCLES

IMAGEM */ IMAGE / IMAGEN:*
IN.00.145.B + IN.04.28R.P08N.B + IN.20.975.60.B

FECHADURAS PARA PERFIL ESTREITO /
NARROW PROFILE LOCK /
CERRADURA PARA PERFIL ESTRECHO

NARROW PROFILE LOCKS

FECHADURAS PARA PERFIL ESTREITO /
NARROW PROFILE LOCK /
CERRADURAS PARA PERFIL ESTRECHO

SERIE 400 / SERIE 402

GRADE 3

Fechaduras JNF para portas metálicas ou em PVC, desenvolvidas especificamente para aplicação em perfis de alumínio, PVC e metálicos.

Disponíveis em diferentes distâncias entre eixos (25mm, 30mm e 35mm), garantindo compatibilidade e versatilidade para diversas soluções.

Para assegurar um fecho suave e silencioso, a fechadura IN.20.400 integra um trinco silencioso incorporado, proporcionando maior conforto acústico e uma utilização mais eficiente.

JNF locks for metal or PVC doors, specifically designed for use in aluminum, PVC, and metal profiles.

Available in different backsets distances (25mm, 30mm, and 35mm), ensuring compatibility and versatility for various solutions.

To ensure smooth and silent closing, the IN.20.400 lock integrates a built-in silent latch, providing greater acoustic comfort and more efficient use.

Cerraduras JNF para puertas metálicas o de PVC, diseñadas específicamente para su uso en perfiles de aluminio, PVC y metal.

Disponibles en diferentes distancias entre ejes (25mm, 30mm y 35mm), lo que garantiza compatibilidad y versatilidad para diversas soluciones.

Para garantizar un cierre suave y silencioso, la cerradura IN.20.400 incorpora un pestillo silencioso, que proporciona mayor confort acústico y un uso más eficiente.

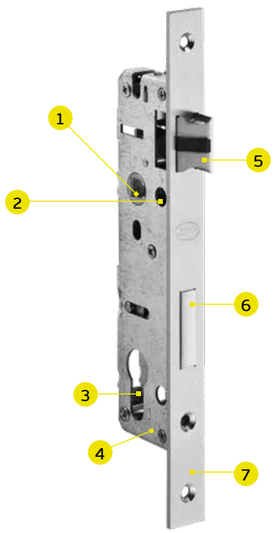

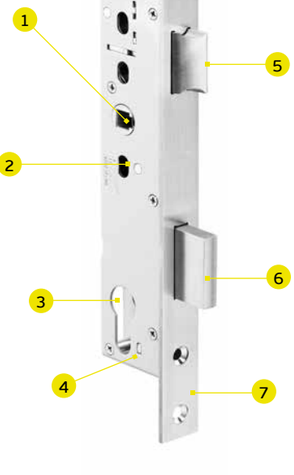

IN.20.400

1. Quadra com mola interior para eliminação da folga entre o puxador e quadra / *Handle square hole with a internal spring to avoid any break between the spindle and the lock / Nueca en acero inox con muelle interior para eliminar la holgura entre la manilla y nueca.*

2. Furação para fixação do puxador / *Handle fixing holes / Agujeros para tornillos pasantes.*

3. Preparada para cilindro europeu *Ready for european cylinder / Preparada para cilindro europeo.*

4. Backset 25 - 30 - 35mm.

5. Trinco silencioso reversível em aço inox EN 1.4301 com silenciador intermédia em nylon/ *Reversible silent latch made in stainless steel EN 1.4301 with noise free nylon insert / Picaporte silencioso reversible en acero inox EN 1.4301 con silenciador en nylon.*

6. Língua em aço inox EN 1.4301/ *Dead bolt made in stainless steel EN 1.4301 Pestillo en acero inox EN 1.4301.*

7. Aço inox / *Stainless steel / Acero inoxidable.*

IN.20.402

1. Quadra com mola interior para eliminação da folga entre o puxador e quadra / *Handle square hole with a internal spring to avoid any break between the spindle and the lock / Nueca en acero inox con muelle interior para eliminar la holgura entre la manilla y nueca.*

2. Furação para fixação do puxador / *Handle fixing holes / Agujeros para tornillos pasantes.*

3. Preparada para cilindro europeu */ Ready for european cylinder / Preparada para cilindro europeo.*

4. Backset 30mm.

5. Trinco reversível em aço inox EN 1.4301 / *Reversible latch made in stainless steel EN 1.4301 / Picaporte reversible en acero inox EN 1.4301*

6. Língua em aço inox EN 1.4301/ *Dead bolt made in stainless steel EN 1.4301 Pestillo en acero inox EN 1.4301.*

7. Aço inox / *Stainless steel / Acero inoxidable.*

SÉRIE 400 /
400 SERIES /
SERIE 400.

GRADE 3

IN.20.400.25
Fechadura de embutir para portas de perfil estreito para cilindro europeu /
Mortise door lock for hollow and narrow profile section doors for european cylinder /
Cerradura de embutir para puertas de perfil hueco y estrecho para cilindro europeo.



85 | 25 | 8x8

MATERIAL: *EN 1.4301 / AISI 304*

ACABAMENTO / FINISH / ACABADO: *SATINADO / SATIN*

EN12209 3 M 5 0 0 B 3 B A 3 0

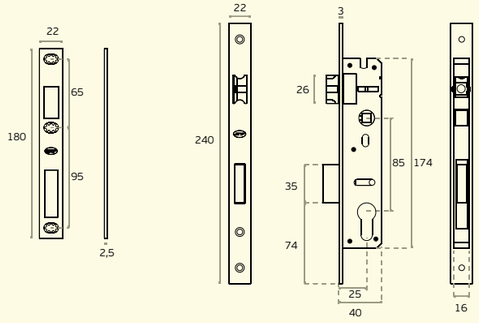

IN.20.400.30
Fechadura de embutir para portas de perfil estreito para cilindro europeu /
Mortise door lock for hollow and narrow profile section doors for european cylinder /
Cerradura de embutir para puertas de perfil hueco y estrecho para cilindro europeo.



85 | 30 | 8x8

MATERIAL: *EN 1.4301 / AISI 304*

ACABAMENTO / FINISH / ACABADO: *SATINADO / SATIN*

EN12209 3 M 5 0 0 B 3 B A 3 0

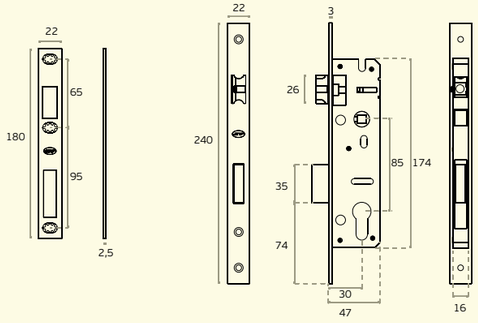

IN.20.400.35
Fechadura de embutir para portas de perfil estreito para cilindro europeu /
Mortise door lock for hollow and narrow profile section doors for european cylinder /
Cerradura de embutir para puertas de perfil hueco y estrecho para cilindro europeo.



85 | 35 | 8x8

MATERIAL: *EN 1.4301 / AISI 304*

ACABAMENTO / FINISH / ACABADO: *SATINADO / SATIN*

EN12209 3 M 5 0 0 B 3 B A 3 0

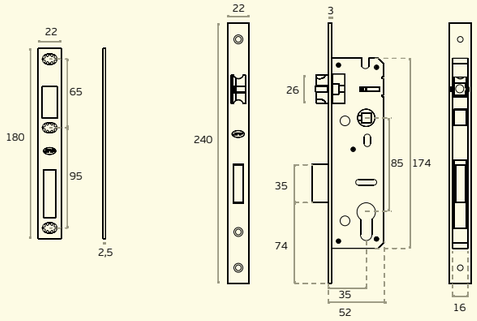

NEW

IN.20.402
Fechadura de embutir para portas de perfil estreito para cilindro europeu /
Mortise door lock for hollow and narrow profile section doors for european cylinder /
Cerradura de embutir para puertas de perfil hueco y estrecho para cilindro europeo.



92 | 30 | 40 / 50 | 8x8

MATERIAL: *EN 1.4301 / AISI 304*

ACABAMENTO / FINISH / ACABADO: *SATINADO / SATIN*

EN12209 3 M 5 0 0 B 3 B A 3 0

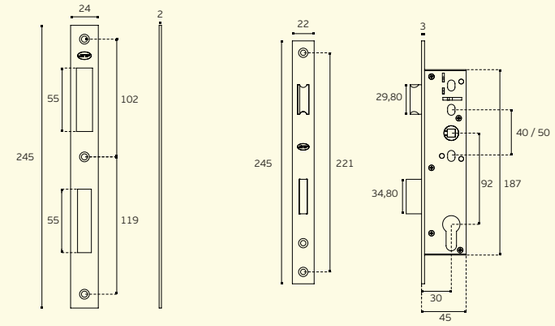

FECHADURAS DE UTILIZAÇÃO RESIDENCIAL /
LOCKS FOR RESIDENTIAL USE /
CERRADURAS PARA USO RESIDENCIAL.



SERIE 200
FLAT LOCK
MAGSTRING
FLAT PUSH PULL

IN.20.225 / IN.20.226 / IN.20.229 / IN.20.230

074



SERIE 800
MAGNACORE
MAGNALITE

IN.20.865 / IN.20.875 / IN.20.876 / IN.20.877

078



SERIE 910
SILENT LATCH

IN.20.916 / IN.20.917

078



FECHADURA MAGNÉTICA CONTACT
MAGNETIC LOCK WITH CONTACT
OPENING TECHNOLOGY /

080



FECHADURA GHOST
GHOST LOCK
CERRADURA GHOST /

082



ACESSÓRIOS PARA FECHADURAS /
LOCKS ACCESSORIES /
ACCESORIOS PARA CERRADURAS.

088

RESIDENTIAL USE LOCKS

FECHADURAS DE UTILIZAÇÃO RESIDENCIAL /
LOCKS FOR RESIDENTIAL USE /
CERRADURAS PARA USO RESIDENCIAL.

FECHADURAS DESENVOLVIDAS PARA PUXADORES COM MOLA RECUPERADORA /
LOCKS DEVELOPED FOR SPRING LOADED HANDLES /
CERRADURAS DESARROLLADAS PARA MANILLAS CON MUELLE RECUPERADOR.

ARCHITECTURAL HARDWARE
Sistemas de fecho /
Locking systems /
Sistemas de cierre.
SERIE 200
FLAT LOCK
MAGSTRING LATCH
WWW.JNFHARDWARE.COM

FLAT LOCK SERIES
SERIE 200



FLAT LOCK SET

PARA USO RESIDENCIAL /
FOR RESIDENTIAL USE /
PARA USO RESIDENCIAL

MAGSTRING LATCH

SIMPLES, SEGURO E DISCRETO /
SIMPLE, SECURE AND SLEEKLY CONCEALED /
SIMPLE, SEGURO Y ELEGANTEMENTE OCULTO

SÉRIE 200 - FLAT LOCK /
200 SERIE - FLAT LOCK /
SERIE 200 - FLAT LOCK



FLAT LOCK SET

PARA USO RESIDENCIAL /
FOR RESIDENTIAL USE /
PARA USO RESIDENCIAL

O puxador fica oculto, e somente fica saliente quando o mesmo é acionado.

Revelando uma alavanca curva muito ergonômica que funcionará como puxador.

Concha e puxador com grande profundidade, ergonómicos e sem arestas agressivas.

Puxador permite ser revestido com diferentes materiais.

The handle is hidden and only becomes visible when activated.

Revealing a very ergonomic curved lever that functions as a handle.

The flush and handle are deep, ergonomic, and without harsh edges.

The handle can be covered with different materials.

Lo pomo está oculto y solo se ve al activarlo.

Revela una palanca curva muy ergonómica que funciona como mango.

La carcasa y lo pomo son profundos, ergonómicos y sin bordes afilados.

Lo pomo puede recubrirse con diferentes materiales.

GRADE 2

Fechadura com puxador coplanar com a porta. O puxador está quase escondido, funcionando por pressão, ao ser acionado projeta-se um elemento que serve para puxar a porta. A fechadura possui um mecanismo que permite a máxima projeção do sistema de concha incorporado para o interior.

O seu design avançado de fecho triplo destaca-se como uma das melhores soluções para obter uma abertura de porta suave e com pouco esforço, proporcionando uma experiência de utilizador eficiente e sem interrupções.

Com uma grande variedade de materiais e acabamentos diferentes, e a possibilidade de misturar ambos, pode criar o seu próprio design. A atenção aos detalhes tornou-se o nosso foco.

Lock with handle coplaned with the door. The handle is almost hidden, working by pressure, when activated, an element is projected that serves to pull the door. The lock has a mechanism that allows the built-in shell system to maximum projection inwards.

Its advanced trifold latch design stands out as one of the best solutions for achieving low-effort, smooth door opening, providing a seamless and efficient user experience.

With a wide range of different materials and finishes, and the possibility of mixing both, you can create your own design. The attention to details became our focus.

Cerradura con manilla coplanar a la puerta. La manilla queda casi oculto, funciona por presión, al activarse se proyecta un elemento que sirve para tirar de la puerta. La cerradura cuenta con un mecanismo que permite que el sistema de carcasa empotrada tenga la máxima proyección hacia el interior.

Su avanzado diseño de pestillo de tres hojas destaca como una de las mejores soluciones para lograr una apertura de puerta suave y sin esfuerzo, proporcionando una experiencia de usuario fluida y eficiente.

Con una amplia gama de materiales y acabados diferentes, y la posibilidad de mezclar ambos, puedes crear tu propio diseño. La atención a los detalles se convirtió en nuestro foco.



SÉRIE 200 - FLAT /
200 SERIE - FLAT /
SERIE 200 - FLAT

NEW

IN.20.225.PR

Fechadura de embutir com concha coplanar/
Mortise lock with coplanar flush handle/
Cerradura de embutir con cazoleta coplanar.



.PR .GB .GG .GCH .GCO .GCP

MATERIAL: *EN 1.4301 / AISI 304*

ACABAMENTO / FINISH / ACABADO STANDARD: *PURE GRAIN*

OPCIONAL / OPTIONAL:
.GB *GRAIN BLACK /* ***.GG*** *GRAIN GOLD /* ***.GCO*** *GRAIN COPPER /* ***.GCH*** *GRAIN CHOCOLATE /* ***.GCP*** *GRAIN CHAMPAGNE*

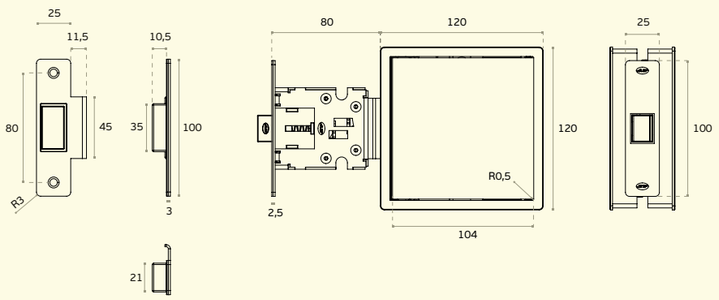



IN.20.225.GB
grain black



IN.20.225.GG
grain gold



IN.20.225.GCO
grain copper



IN.20.225.GCH
grain chocolate



IN.20.225.GCP
grain champagne



NEW

IN.20.226.PR

Fechadura de embutir magnética com concha coplanar. Modelo personalizável.
Magnetic mortise lock with coplanar shell. Customizable model.
Cerradura de embutir magnética con cazoleta coplanar.
Modelo personalizable











Modelo personalizável. Podem ser aplicados diferentes materiais, colados na base fornecida. A espessura do material a ser colado deverá ter uma espessura entre 1 e 2mm /

Customizable model. Different materials can be applied, glued to the supplied base. The thickness of the material to be glued should be between 1 and 2mm thick /

Modelo personalizable. Se pueden aplicar diferentes materiales, pegados a la base suministrada. El espesor del material a pegar debe estar entre 1 y 2mm de espesor.

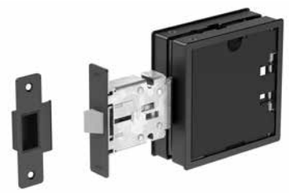

IN.20.226.GB
grain black



IN.20.226.GG
grain gold



IN.20.226.GCO
grain copper



IN.20.226.GCH
grain chocolate

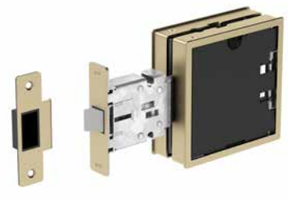

IN.20.226.GCP
grain champagne

SÉRIE 200 - FLAT PUSH PULL
200 SERIE - FLAT PUSH PULL
SERIE 200 - FLAT PUSH PULL



FLAT PUSH PULL

A ESCOLHA PERFEITA PARA QUEM VALORIZA A SIMPLICIDADE, A SEGURANÇA E A ESTÉTICA PERFEITA /
THE PERFECT CHOICE FOR THOSE WHO VALUE SIMPLICITY, SAFETY, AND IMPECCABLE AESTHETICS /
LA ELECCIÓN PERFECTA PARA QUIENES VALORAN LA SIMPLICIDAD, LA SEGURIDAD Y LA ESTÉTICA IMPECABLE.

GRADE 2

NEW

IN.20.230.PR *FLAT PUSH PULL*

Fechadura de embutir com concha coplanar/
Mortise lock with coplanar flush handle/
Cerradura de embutir con cazoleta coplanar.



.PR .GB .GG .GCH .GCO .GCP

MATERIAL: *EN 1.4301 / AISI 304*

ACABAMENTO / FINISH / ACABADO STANDARD: *PURE GRAIN*

OPCIONAL / OPTIONAL:
.GB *GRAIN BLACK /* ***.GG*** *GRAIN GOLD /* ***.GCO*** *GRAIN COPPER /* ***.GCH*** *GRAIN CHOCOLATE /* ***.GCP*** *GRAIN CHAMPAGNE*

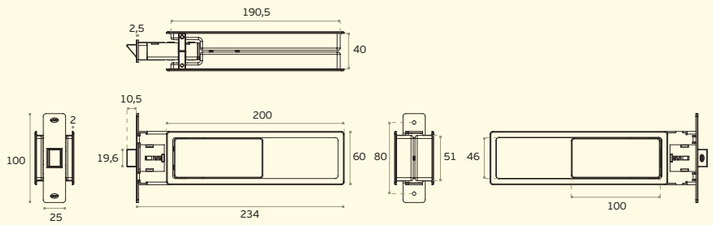



IN.20.230.GB
grain black



IN.20.230.GG
grain gold



IN.20.230.GCO
grain copper



IN.20.230.GCH
grain chocolate



IN.20.230.GCP
grain champagne

SÉRIE 200 - MAGSTRING /
200 SERIE - MAGSTRING /
SERIE 200 - MAGSTRING

MAGSTRING MAGNETIC LATCH

A ESCOLHA PERFEITA PARA QUEM VALORIZA A SIMPLICIDADE, A SEGURANÇA E A ESTÉTICA PERFEITA /
THE PERFECT CHOICE FOR THOSE WHO VALUE SIMPLICITY, SAFETY, AND IMPECCABLE AESTHETICS /
LA ELECCIÓN PERFECTA PARA QUIENES VALORAN LA SIMPLICIDAD, LA SEGURIDAD Y LA ESTÉTICA IMPECABLE.

GRADE 2

NEW

IN.20.229.PR *MAGSTRING*

Trinco magnético operado por uma corda durável, garante um desempenho suave e intuitivo, dando prioridade à segurança com fácil acesso de emergência pelo exterior quando necessário /
Magnetic latch operated by a durable cord, ensures smooth and intuitive performance, prioritizing safety with easy emergency access from the outside when needed /
Pestillo magnético operado por un cordón duradero, asegura un funcionamiento suave e intuitivo, priorizando la seguridad con fácil acceso de emergencia desde el exterior cuando sea necesario.



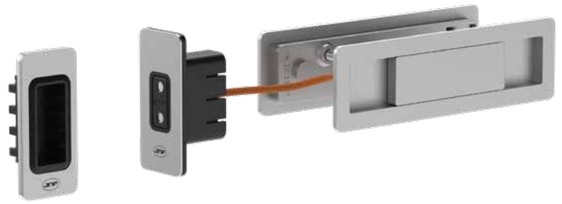

.PR .GB .GG .GCH .GCO .GCP

MATERIAL: *EN 1.4301 / AISI 304*

ACABAMENTO / FINISH / ACABADO STANDARD: *PURE GRAIN*

OPCIONAL / OPTIONAL:
.GB *GRAIN BLACK /* ***.GG*** *GRAIN GOLD /* ***.GCO*** *GRAIN COPPER /* ***.GCH*** *GRAIN CHOCOLATE /* ***.GCP*** *GRAIN CHAMPAGNE*

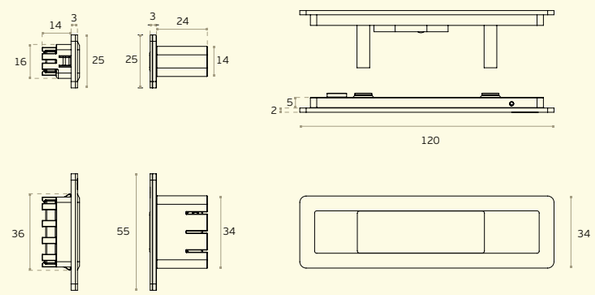



IN.20.229.GB
pvd titanium black



IN.20.229.GG
grain gold



IN.20.229.GCO
grain copper



IN.20.229.GCH
grain chocolate

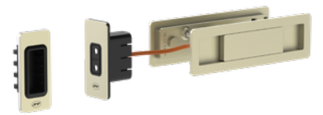

IN.20.229.GCP
grain champagne

SÉRIE 860 - MAGNACORE /
860 SERIE - MAGNACORE /
SERIE 860 - MAGNACORE



MAGNACORE MAGNETIC LATCH

FECHADURA SILENCIOSA E PRECISA /
STRENGTH IN SILENCE , POWER IN PRECISION /
CERRADURA SILENCIOSA Y P RECISA.

DESEMPENHO GRAU 3 HEAVY-DUTY:
Construída para os ambientes com mais movimento garantindo segurança em áreas de movimento intenso.

TRINCO MAGNÉTICO CENTRADO:
Proporciona um alinhamento preciso para uma operação suave e sem esforço, além de uma maior durabilidade.

PARAFUSOS OCULTOS:
Um aspeto limpo e uniforme para interiores modernos e uma estética minimalista.

ÂNGULO AJUSTÁVEL:
Ângulo personalizável para acomodar puxadores mais pesados, com ajuste preciso através de ajustes de ângulo para uma performance ideal.

OPÇÕES DE CHAVE:
Disponível em versões com chave normal ou de casa de banho para maior versatilidade.

ACABAMENTOS PREMIUM:
As opções de revestimento de titânio PVD oferecem uma vasta gama de acabamentos elegantes e duráveis para se adequarem a qualquer design.

DISCRETA E RESISTENTE:
Combina design subtil com resistência inquestionável para uma fechadura que funciona sem chamar a atenção.

A escolha perfeita para quem procura uma solução de fecho magnético elegante e potente que integre perfeitamente estilo e funcionalidade.

HEAVY-DUTY GRADE 3 PERFORMANCE:
Built for the toughest environments, ensuring reliability in high-traffic areas.

CENTERED MAGNETIC LATCH:
Provides precise alignment for smooth, effortless operation and enhanced durability.

INVISIBLE SCREW DESIGN:
A clean, seamless look for modern interiors and minimalist aesthetics.

ADJUSTABLE ANGLE MECHANISM:
Customizable angle to accommodate heavy handles, with fine-tuning via angle adjustments for optimal functionality.

FLEXIBLE KEY OPTIONS:
Available in normal key or bathroom versions for enhanced versatility.

PREMIUM FINISHES:
PVD titanium coating options offer a wide range of elegant and durable finishes to suit any design.

DISCRETE AND POWERFUL:
Combines subtle design with uncompromising strength for a lock that performs without drawing attention.

The perfect choice for those seeking a sleek yet powerful magnetic locking solution that seamlessly integrates style and functionality.

GRADO 3 HEAVY-DUTY:
Diseñado para los entornos más concurridos, garantizando la seguridad en áreas de alto tráfico.

CIERRE MAGNÉTICO CENTRADO:
Proporciona una alineación precisa para un funcionamiento suave y sin esfuerzo y una mayor durabilidad.

TORNILLOS OCULTOS:
Un aspecto limpio y uniforme para interiores modernos y una estética minimalista.

ÁNGULO AJUSTABLE:
Ángulo personalizable para adaptarse a manillas más pesadas, con ajuste preciso a través de ajustes de ángulo para un rendimiento óptimo.

OPCIONES LLAVE:
Disponible en versiones con llave estándar o de baño para mayor versatilidad.

ACABADOS PREMIUM:
Las opciones de revestimiento de titanio PVD ofrecen una amplia gama de acabados elegantes y duraderos para adaptarse a cualquier diseño.

DISCRETO Y RESISTENTE:
Combina un diseño sutil con una resistencia incuestionable para una cerradura que funciona sin llamar la atención.

La elección perfecta para quienes buscan una solución de cierre magnético elegante y potente que integre a la perfección estilo y funcionalidad.

NEW

IN.20.865 *MAGNACORE*

Fechadura magnética grau 3 com função para wc e chave normal /
Grade 3 magnetic lock with bathroom function and normal key /
Cerradura magnética de grado 3 con función de wc y llave normal.

.TB .TG .TCH .TCO

MATERIAL: *EN 1.4301 / AISI 304*

ACABAMENTO / FINISH / ACABADO STANDARD:
SATINADO / SATIN / SATIN

OPCIONAL / OPTIONAL: PVD TITANIUM
(BLACK / GOLD / COPPER / CHOCOLATE)

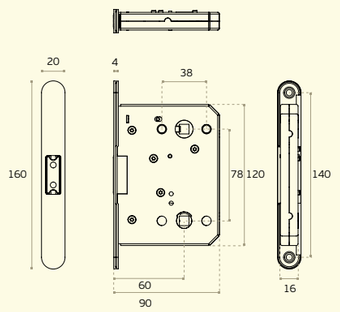





SÉRIE 800 - MAGNÉTICA /
800 SERIE - MAGNETIC /
SERIE 800 - MAGNETICA

IN.20.805.50
IN.20.805.60
Fechadura de embutir magnética para cilindro Europeu. Indicada para portas com uso médio /
Magnetic mortise door lock for European cylinder. Recommended for doors with medium use /
Cerradura de embutir magnetica para cilindro Europeo. Indicada para puertas con uso mediano.





MATERIAL: *EN 1.4301 / AISI 304*

ACABAMENTO / FINISH / ACABADO STANDARD: *SATINADO / SATIN / SATIN*

EN12209 2 B 7 0 0 B 2 B A 1 0

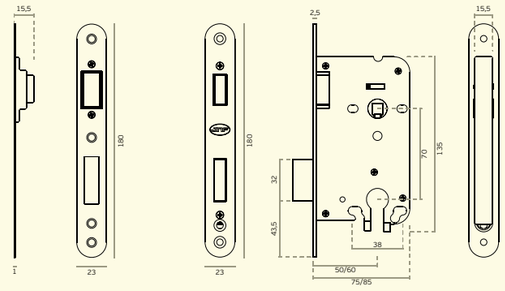

IN.20.808.50
IN.20.808.60
Fechadura de embutir magnética de passagem. Indicada para portas de entrada ou interior com uso médio /
Magnetic mortise door lock passage type. Recommended for entrance doors with medium use /
Cerradura de embutir magnetica de passo. Indicada para puertas de entrada con uso mediano.





MATERIAL: *EN 1.4301 / AISI 304*

ACABAMENTO / FINISH / ACABADO STANDARD: *SATINADO / SATIN / SATIN*

EN12209 2 B 7 0 0 B 2 B 0 1 0

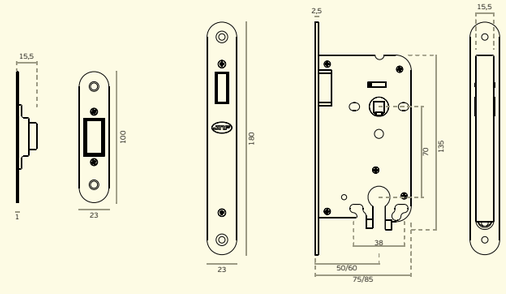



MAGNETIC METALLIC LATCH

Fechaduras desenvolvidas para a indústria de portas, permitindo mecanizar todas as folhas com a mesma medida, a escolha da fechadura pode ser efectuada na obra. O sistema de trinco magnético permite um funcionamento silencioso e suave garantindo uma resistência e aspecto semelhante a uma fechadura tradicional /

Locks developed for the door industry, allowing mechanization of all leaves with the same size, the choice of lock can be made on site. The magnetic latch system allows a silent and smooth operation and at the same time ensures a similar look to a traditional lock /

Série desarrollada para la industria de puertas. El cajeado es identico en todas las referencias. La cerradura puede ser elejida en obra. El sistema de cierre magnetico permite un functionamiento silencioso y suave garantizando un bueno functionamiento y un aspecto similar a una cerradura tradicional.

1. Quadra com mola interior para eliminação da folga entre o puxador e quadra / *Handle square hole with an internal spring to avoid any break between the spindle and the lock / Nueca en acero inox con muelle interior para eliminar la holgura entre la manilla y la nueca.*

2. Furação para fixação do puxador / *Handle fixing holes / Agujeros para tornillos pasantes.*

3. Caixa fechada / *Closed lock case / Caja cerrada.*

4. Trinco magnético metálico/ *Metallic magnetic latch / Picaporte magnetico metálico.*

5. Fecho em aço inoxidável / *Stainless steel dead bolt / Pestillo de acero inox.*

6. Frente amovível / *Replaceble front plate Frontal sustituible*

7. Chapa testa ajustável e reversível/ *Adjustable and reversible strike plate / Cerradero regulable e reversible.*



IN.20.AKN
(Opcional / Optional)
Adaptador para chave normal /
Adapter for normal key / Adaptador para llave normal.

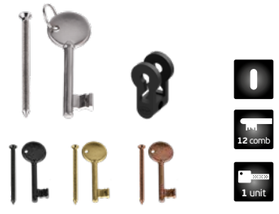

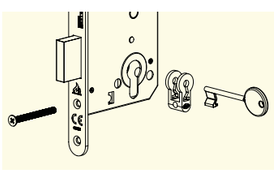

IN.20.AWC
(Opcional / Optional)
Conversor para fechadura de casa de banho / *Converter for toilet lock / Conversor para cerradura de muletilla/ desbloqueo de baño.*



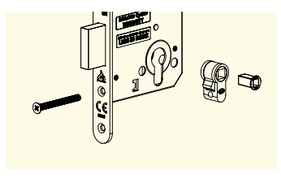

SÉRIE 870 - MAGNALITE
870 SERIES - MAGNALITE / SERIE 870 - MAGNALITE.

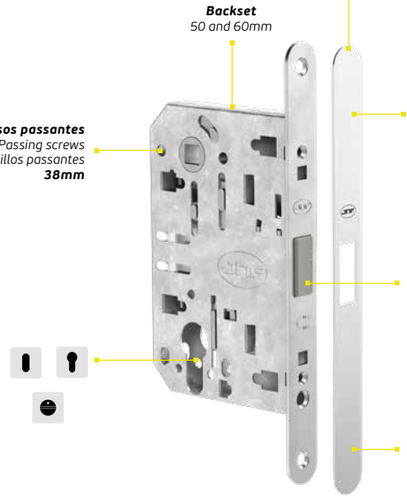

Backset
50 and 60mm

Parafusos passantes
Passing screws
Tornillos passantes
38mm

Sistema de "click" não magnético. Registo de design.
Non magnetic click system .
Design registry.
Sistema de clic no magnético.
Registro de diseño.

Parafusos ocultos na placa frontal. Uma estética minimalista refinada que complementa os interiores modernos.
Concealed front plate screws. A refined minimalist aesthetic that complements modern interiors. Tornillos ocultos en la placa frontal.
Una estética minimalista y refinada que complementa los interiores modernos.

Fecho magnético de polímero de alta tecnologia.
High-tech polymer magnetic latch.
Pestillo magnético de polímero de alta tecnología

Acabamentos opcionais em titânio PVD para maior durabilidade e um aspeto sofisticado.
Optional PVD titanium finishes for increased durability and a sophisticated look.
Acabados de titanio PVD opcionales para una mayor durabilidad y una apariencia sofisticada.

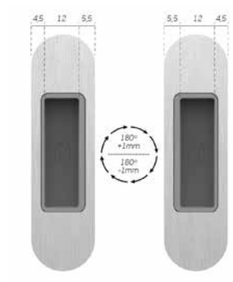

Chapa testa magnética reversível e ajustável por posição. A folga do trinco em relação à chapa testa é ajustável em +1mm / -1mm pela rotação de 180º /

Magnetic strike plate, reversible and adjustable by position. The gap of the strike plate to the magnetic bolt is adjustable in +1mm / -1mm by the rotation of 180º /

Cerradero magnético reversible y ajustable por posición. La holgura del picaporte relativo con lo cerradero eres ajustable en +1mm / - 1mm por la rotación de 180º.

Fechadura com função de chave padrão e 12 combinações. Concebida para um bloqueio e desbloqueio seguros utilizando uma chave tradicional, ideal para diversas aplicações. Oferece múltiplas opções de comutação para aumentar a segurança e a versatilidade em espaços residenciais, comerciais ou de escritórios. Totalmente compatível com as caixas de fechadura, garantindo uma integração perfeita e uma fácil instalação.

Lock with standard key function and 12 combinations. Designed for secure locking and unlocking using a traditional key, ideal for a variety of applications. Offers multiple keying options to enhance security and versatility for residential, commercial, or office spaces. Fully compatible with lock cases, ensuring seamless integration and easy installation.

Cerradura con función de llave estándar y 12 combinaciones. Diseñada para un cierre y desbloqueo seguros con llave tradicional, ideal para diversas aplicaciones. Ofrece múltiples opciones de llave para mejorar la seguridad y la versatilidad en espacios residenciales, comerciales y de oficina. Totalmente compatible con cajas de cerradura, lo que garantiza una integración perfecta y una fácil instalación.

Função de cilindro europeu para fechadura. Projetado para acomodar cilindros de perfil europeu, proporcionando flexibilidade para uma variedade de soluções de fecho.

European cylinder function for door lock. Designed to accommodate European profile cylinders, providing flexibility for a variety of locking solutions.

Función de cilindro europeo para cerradura. Diseñado para acomodar cilindros de perfil europeo, brindando flexibilidad para una variedad de soluciones de cierre.

Função WC em fechadura. Totalmente compatível com todos os conjuntos de indicadores JNF WC, garantindo integração perfeita e ajuste perfeito. Apresenta um mecanismo de trava para travamento e destravamento sem esforço, fornecendo uma solução confiável para portas de banheiro. Inclui uma função de cancelamento externo para maior segurança, permitindo acesso em caso de emergência.

WC function for door lock. Fully compatible with all JNF WC indicator sets, ensuring seamless integration and a perfect fit. Features a snib mechanism for effortless locking and unlocking, providing a reliable solution for bathroom doors. Includes an external override function for added safety, allowing access in case of emergencies.

Función WC en cerradura. Totalmente compatible con todos los conjuntos de indicadores JNF WC, lo que garantiza una integración perfecta y un ajuste perfecto. Cuenta con un mecanismo de corte para bloquear y desbloquear sin esfuerzo, lo que proporciona una solución confiable para puertas de baño. Incluye una función de anulación externa para mayor seguridad, permitiendo el acceso en caso de emergencias.

Desempenho grau 2: ***Desenvolvida para ambientes residenciais e privados.***

Trinco magnético centrado: ***Proporciona um alinhamento preciso para uma operação suave e sem esforço, além de uma maior durabilidade.***

Parafusos ocultos: ***Um aspeto limpo e uniforme para interiores modernos e uma estética minimalista.***

Funcionalidade abrangente: ***Disponível em todas as configurações de chave, incluindo cilindro europeu, casa de banho e sistemas de chave normal.***

Acabamentos premium: ***As opções de revestimento de titânio PVD oferecem uma vasta gama de acabamentos elegantes e duráveis para se adequarem a qualquer design.***

Discreta e resistente: ***Combina design subtil com resistência inquestionável para uma fechadura que funciona sem chamar a atenção.***

Grade 2 performance: *Built for domestic and private environments.*

Centered magnetic latch: *Provides precise alignment for smooth, effortless operation and enhanced durability.*

Invisible screw design: *A clean, seamless look for modern interiors and minimalist aesthetics.*

Comprehensive functionality: *Available in all key configurations, including cylinder, bathroom, and standard key systems.*

Premium finishes: *PVD titanium coating options offer a wide range of elegant and durable finishes to suit any design.*

Discrete and powerful: *Combines subtle design with uncompromising strength for a lock that performs without drawing attention.*

Grado 2: *Desarrollado para entornos residenciales y privados.*

Cierre magnético centrado: *Proporciona una alineación precisa para un funcionamiento suave y sin esfuerzo y una mayor durabilidad.*

Tornillos ocultos: *Un aspecto limpio y uniforme para interiores modernos y una estética minimalista.*

Funcionalidad general: *Disponible en todas las configuraciones de llave, incluidos cilindro europeo, baño y sistemas de llave estándar.*

Acabados premium: *Las opciones de revestimiento de titanio PVD ofrecen una amplia gama de acabados elegantes y duraderos para adaptarse a cualquier diseño.*

Discreto y resistente: *Combina un diseño sutil con una resistencia incuestionable para una cerradura que funciona sin llamar la atención.*



IN.20.875
Cilindro europeu
European cylinder
Cilindro europeo

IN.20.876
Casa de banho
Bathroom
Baño

IN.20.877
Chave normal
Normal key
Lhave normal



O mesmo entalhe na porta permite a aplicação de 3 modelos de fechaduras com funções diferentes. A maquinação da porta é simétrica, o que a torna reversível
The same cut out in the door allows the application of 3 models of locks with different functions.
The machining of the door is symmetrical, which makes it reversible /
La misma muesca en la puerta permite la aplicación de 3 modelos de cerraduras con diferentes funciones.
El mecanizado de la puerta es simétrico, lo que la hace reversible.

SÉRIE 870 - MAGNALITE
870 SERIES - MAGNALITE / SERIE 870 - MAGNALITE.



MAGNALITE MAGNETIC LOCK

UM CORPO, POSSIBILIDADES INFINITAS. ACABAMENTOS PREMIUM.
ONE BODY, INFINITE POSSIBILITIES
PREMIUM FINISHES
UN CUERPO, INFINITAS POSIBILIDADES
ACABADOS PREMIUM

NEW

IN.20.875.50
IN.20.875.60
MAGNALITE CYLINDER

Fechadura magnética para cilindro europeu. Com fixações invisíveis /
Magnetic lock for european cylinder. With invisible fixings / Cerradura magnética para cilindro europeo. Con fijaciones invisibles.



GRADE 2 · MAGNETIC · 60 · 85 · 38 · 8x8

MATERIAL: *EN 1.4301 / AISI 304*

ACABAMENTO / FINISH / ACABADO STANDARD: *SATINADO / SATIN / SATIN*

OPTIONAL: *PVD TITANIUM COATED*

OPTIONAL: *RAL COATED*

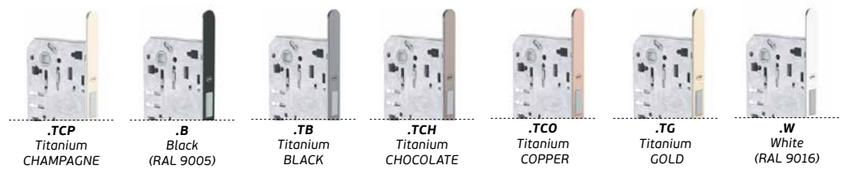

.TCP *Titanium CHAMPAGNE*
.B *Black (RAL 9005)*
.TB *Titanium BLACK*
.TCH *Titanium CHOCOLATE*
.TCO *Titanium COPPER*
.TG *Titanium GOLD*
.W *White (RAL 9016)*

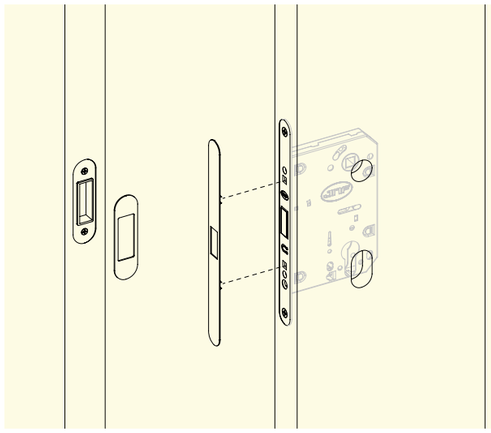

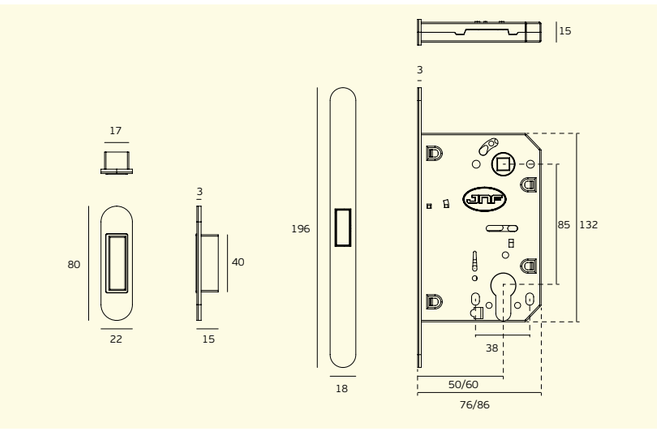

SÉRIE 870 - MAGNALITE
870 SERIES - MAGNALITE / SERIE 870 - MAGNALITE.

NEW

IN.20.876.50
IN.20.876.60
MAGNALITE WC

Fechadura magnética para casa de banho. Com fixações invisíveis /
Magnetic lock for bathroom snib. With invisible fixings / Cerradura magnética para condena de baño. Con fijaciones invisibles.



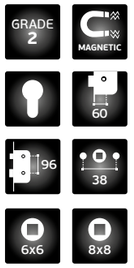

MATERIAL: *EN 1.4301 / AISI 304*

ACABAMENTO / FINISH / ACABADO STANDARD: *SATINADO / SATIN / SATIN*

OPTIONAL: *PVD TITANIUM COATED*

OPTIONAL: *RAL COATED*

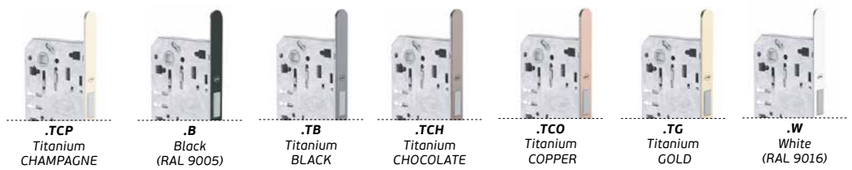

.TCP	.B	.TB	.TCH	.TCO	.TG	.W
Titanium CHAMPAGNE	Black (RAL 9005)	Titanium BLACK	Titanium CHOCOLATE	Titanium COPPER	Titanium GOLD	White (RAL 9016)

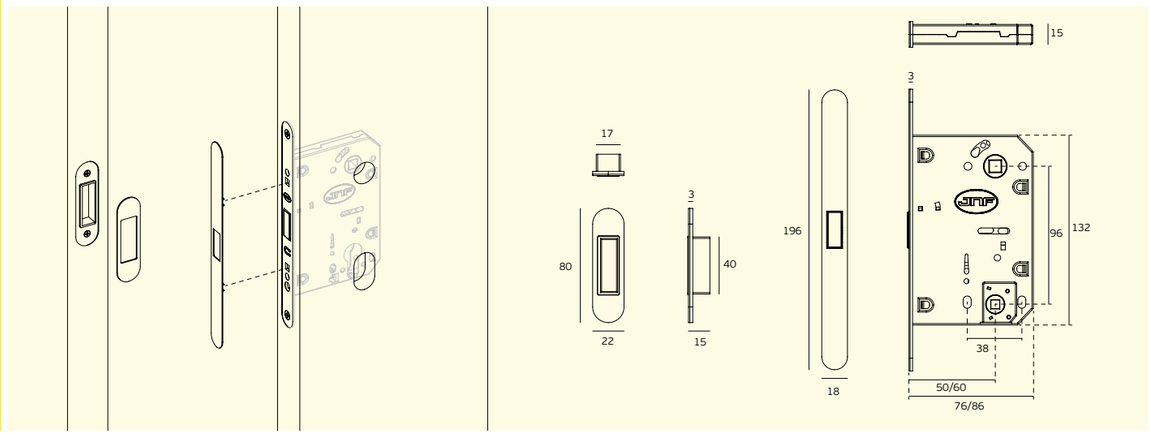



NEW

IN.20.877.50
IN.20.877.60
MAGNALITE NORMAL KEY

Fechadura magnética para chave normal. Com fixações invisíveis /
Magnetic lock for normal key. With invisible fixings / Cerradura magnética para llave normal. Con fijaciones invisibles.



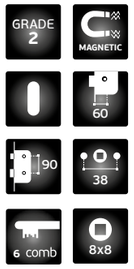

MATERIAL: *EN 1.4301 / AISI 304*

ACABAMENTO / FINISH / ACABADO STANDARD: *SATINADO / SATIN / SATIN*

OPTIONAL: *PVD TITANIUM COATED*

OPTIONAL: *RAL COATED*

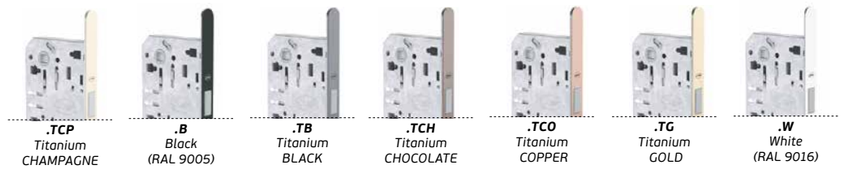

.TCP	.B	.TB	.TCH	.TCO	.TG	.W
Titanium CHAMPAGNE	Black (RAL 9005)	Titanium BLACK	Titanium CHOCOLATE	Titanium COPPER	Titanium GOLD	White (RAL 9016)

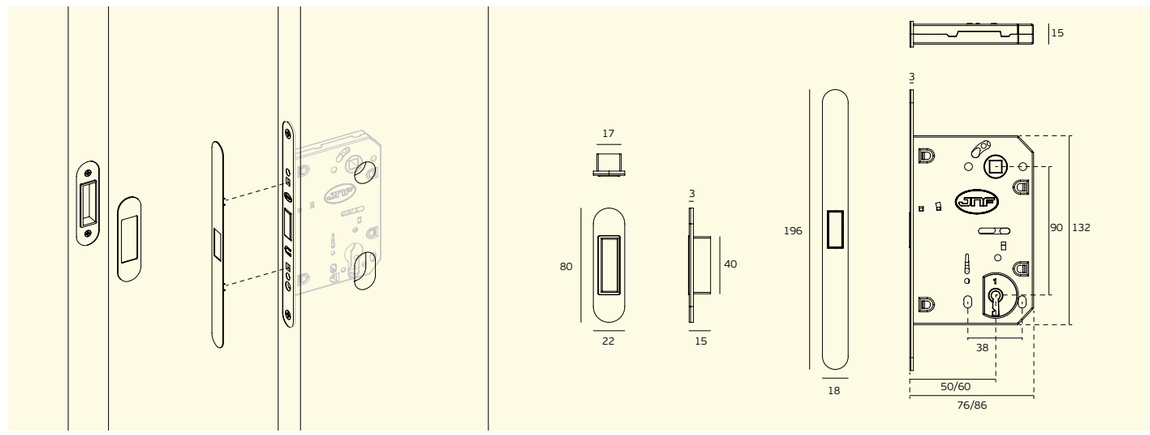

SÉRIE 910 /
910 SERIES /
SERIE 910.

IN.20.916
Fechadura de embutir com chave normal /
Mortise door lock with normal key /
Cerradura de embutir con llave normal.



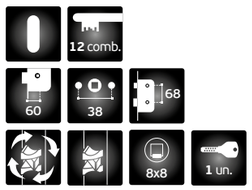

MATERIAL: *EN 1.4301 / AISI 304*

ACABAMENTO / FINISH / ACABADO STANDARD: *SATINADO / SATIN / SATIN*

EN12209 2 C 7 0 0 B 2 B A 2 0

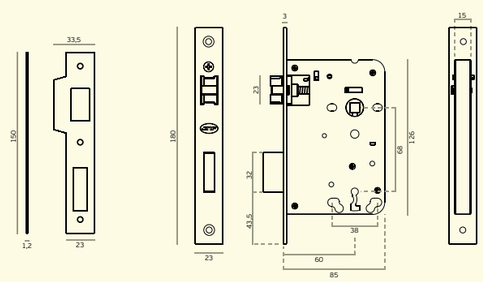

IN.20.917
Fechadura de embutir para casa de banho /
Mortise door lock for bathroom use /
Cerradura de embutir para baño.



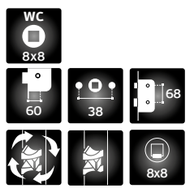

MATERIAL: *EN 1.4301 / AISI 304*

ACABAMENTO / FINISH / ACABADO STANDARD: *SATINADO / SATIN / SATIN*

EN12209 2 C 7 0 0 B 2 B A 2 0

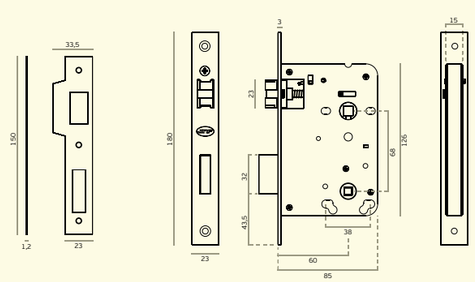



SILENT LATCH

FECHADURAS DE UTILIZAÇÃO RESIDENCIAL /
LOCKS FOR RESIDENTIAL USE /
CERRADURAS PARA USO RESIDENCIAL.

A Série 910 da JNF foi criada para ser utilizada em portas interiores que estão sujeitas a uma utilização média /
JNF's 910 Series was created to be applied in interior doors that have a medium use / La serie 910 de JNF fue creada para ser aplicada en puertas interiores que se utilizan de un modo mediano.

1. Quadra com mola interior para eliminação da folga entre o puxador e quadra / *Handle square hole with a internal spring to avoid any break between the sprindle and the lock / Nueca en acero inox con muelle interior para eliminar la holgura entre la manilla y nueca.*

2. Furação para fixação do puxador / *Holes for through handle screws / Agujeros para tornillos pasantes.*

3. Frente em aço inox EN 1.4301 / *Front plate made in stainless steel EN 1.4301 / Frente en acero inox EN 1.4301.*

4. Trinco silencioso reversível em aço inox EN 1.4301 com alavanca intermédia em nylon / *Silent adjustable latch made in stainless steel EN 1.4301 with nylon inner lever / Picaporte silencioso reversible en acero inox EN 1.4301 con palanca intermedia en nylon.*

5. Chapa testa reversível / *Reversible strike plate / Cerradero reversible.*

6. Língua em aço inox EN 1.4301/ *Dead bolt made in stainless steel EN 1.4301 / Pestillo en acero inox EN 1.4301.*

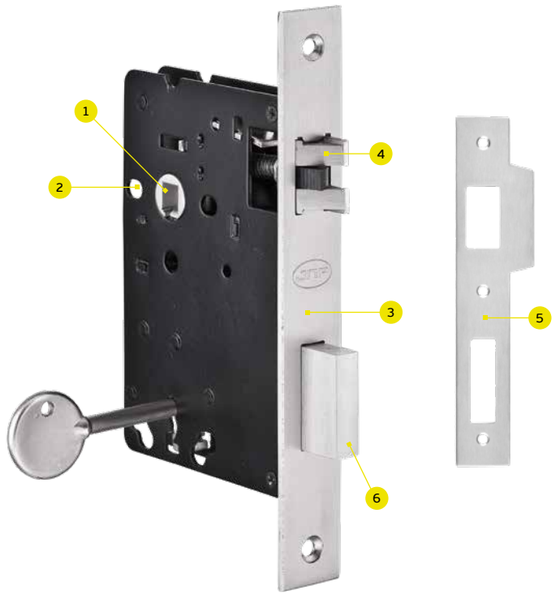



***IMAGEM** / IMAGE / IMAGEN:*
IN.20.916 + IN.00.201.KN + IN.04.28R.P08N

FECHADURA MAGNÉTICA CONTACT
MAGNETIC LOCK WITH CONTACT OPENING TECHNOLOGY /

contact
only touch to open



CONTACT
ONLY TOUCH TO OPEN

A abertura da porta é efectuada apenas pelo toque num elemento metálico ligado à fechadura, ao contrário de uma fechadura convencional, onde temos de rodar o puxador.

Com esta nova função, podemos obter um aspecto muito mais depurado, utilizando ferragens com menos projecção, por exemplo conchas embutidas ou apenas uma placa de aço inoxidável.

Desenvolvendo esta tecnologia, permitimos a abertura de portas de uma forma mais simplificada. A sua função silenciosa, fecho suave e trinco magnético são algumas das características especialmente criadas para garantir um comforto exclusivo.

Para torná-lo compatível com as fechaduras mais comuns, todas as peças electrónicas e mecânicas foram desenvolvidas para garantir o tamanho de fechaduras DIN.

Com a função de privacidade, podemos ligar um interruptor com informação luminosa para bloqueio interno (livre/ocupado).

CONTACT
ONLY TOUCH TO OPEN

The door is opened just by touching a metallic element connected to the lock, unlike a conventional lock, where we have to turn the handle.

With this new function, we can obtain a much more refined look, using hardware with less projection, for example concealed flush handles or just a stainless steel plate.

By developing this technology, we allow opening doors in a simpler way. Its silent function, soft closing and magnetic latch are some of the features specially created to guarantee exclusive comfort.

To make it compatible with the most common locks, all electronic and mechanical parts have been developed to guarantee the size of DIN locks.

With the privacy function, we can connect a switch with light information for internal lock (vacant/occupied).

CONTACT
SOLO TOCAR PARA ABRIR

Para abrir la puerta, todo lo que necesita hacer es tocar el elemento metálico conectado a la cerradura, mientras que normalmente necesita de girar la manilla.

Con esta nueva función, podemos obtener un aspecto mucho más limpio utilizando herrajes con un diseño más plano y más fácil de instalar, como cazuletas o incluso una placa de acero inoxidable.

Al crear esta tecnología, abrir la puerta se vuelve fácil y simples. El modo silencioso, el pestillo suave y el cierre magnetico son algunas de las características especialmente creadas para garantizar un comforto único.

Para que sea adecuado para los tamaños de cerradura más comunes, todos los componentes electrónicos y mecánicos se desarrollaron para adaptarse a todas las cerraduras de tamaño DIN.

Con la función de privacidad, podemos conectar un interruptor con información luminosa para bloqueo interno (libre/ocupado).



***IMAGEM** / IMAGE / IMAGEN:*
IN.20.860 + IN.00.100.K.TCO

FECHADURA MAGNÉTICA CONTACT
MAGNETIC LOCK WITH CONTACT OPENING TECHNOLOGY /

contact
only touch to open

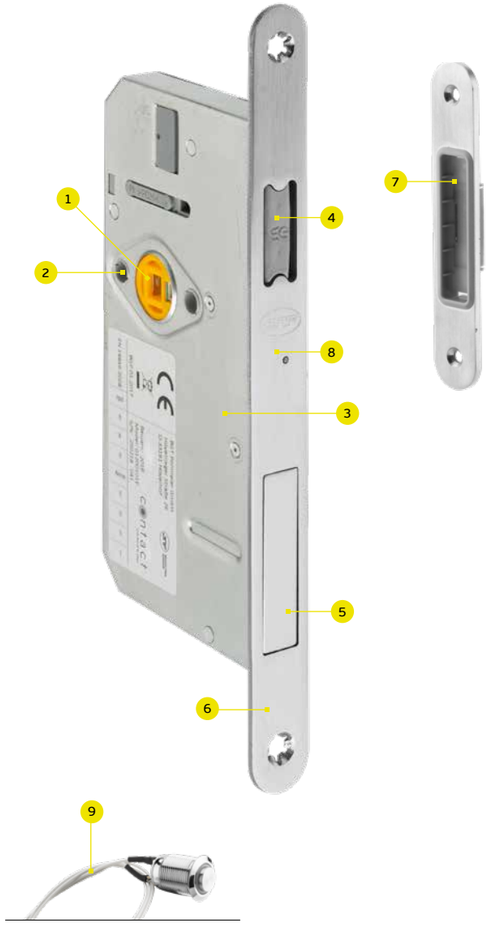

IN.20.860.4
Opcional Botão LED

1.Quadra para abertura de emergência / *Spindle for emergency opening / Nueca para apertura de emergência.*

2.Furação para fixação do puxador / *Handle fixing holes / Agujeros para tornillos pasantes.*

3.Caixa fechada/ *Closed lock case / Caja cerrada.*

4. Trinco magnético / *Magnetic latch / Picaporte magnetico*

5.Compartimento de baterias 4x AAA / *Battery compartiment 4x AAA / Compartimiento de baterias 4x AAA.*

6.Frente em aço inox EN 1.4301 / *Front plate made in stainless steel EN 1.4301 / Frente en acero inox EN 1.4301.*

7.Chapa de testa magnetico em aço inox EN 1.4301 / *Magnetic strike plate made in stainless steel EN 1.4301 / Cerradero magnetico en acero inox EN 1.4301.*

8.Switch de programação ON - OFF / *Programming switch ON - OFF / Conmutador de programación ON - OFF.*

9. Botão LED para bloqueio pelo interior / *LED button to lock to from inside / Boton LED para bloqueo por lo interior.*

IN.20.860
Fechadura magnética, motorizada de embutir. Abertura através do toque no puxador /
Motorized magnetic mortise lock. The opening is made by touch on the hande /
Cerradura magnetica y motorizada de embutir. La apertura eres hecha por lo toque de la mano.

IN.20.860.4
Botão LED para bloqueio pelo interior /
LED button to lock to from inside /
Boton LED para bloqueo por lo interior.



IP20 · MAGNETIC · 8x8 · 55 · 38

MATERIAL: *EN 1.4301 / AISI 304*

ACABAMENTO / FINISH / ACABADO STANDARD: *SATINADO / SATIN / SATIN*

EN14846:2008 N/A R40-0001

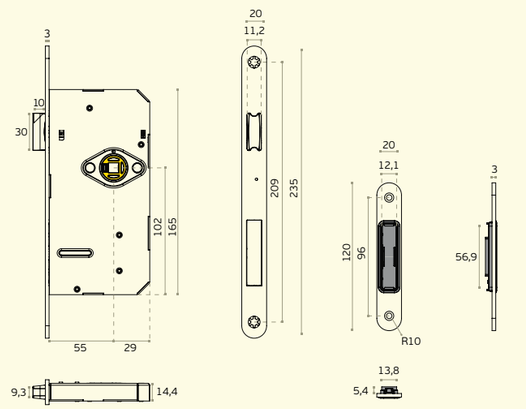



IN.00.101.K



IN.00.100.K



IN.00.100.KN.K



IN.07.432.K

Conjunto de 2 puxadores com quadra especial /

Set of 2 handles with a special spindle /

Conjunto de 2 pomos con cuadradillo especiales.

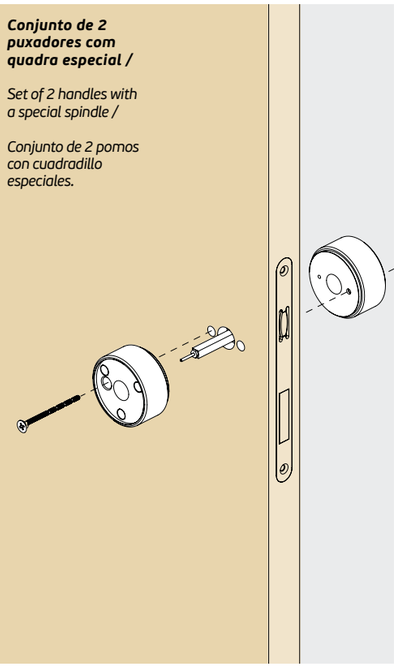



IN.16.234.K



IN.16.237.200.K



IN.16.416.K



IN.16.412.K



IN.16.410.K



IN.16.414.K



IN.16.430.K

Conjunto de 2 conchas de embutir com contacto especial /

Set of 2 flush handles with a special contact /

Conjunto de 2 cazoletas con un contact especiales.

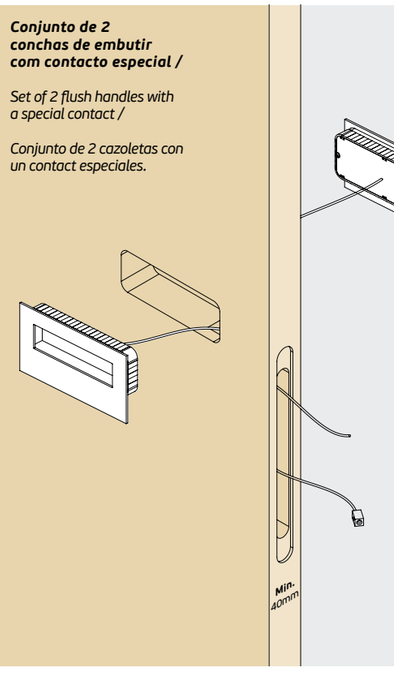

FECHADURA MAGNÉTICA CONTACT / *MAGNETIC LOCK WITH CONTACT OPENING TECHNOLOGY*

CARACTERÍSTICAS TÉCNICAS / *TECHNICAL FEATURES / CARACTERÍSTICAS TÉCNICAS*



Trinco magnético silencioso / *Silent magnetic latch / Apertura de puerta silenciosa.*



Fechadura autónoma a baterias AAA 1.5V. Não necessita de electrificar a porta / *Autonomous lock - AAA 1.5 V battery. No need to electrify the door / Cerradura autónoma a baterías AAA 1.5 V. No necesita electrificar la puerta.*



Fechadura motorizada. O trinco recolhe sem necessidade de actuar o puxador / *Motorized lock. The latch collects without needing to operate the handle / Cerradura motorizada. El trinquete recoge sin necesidad de actuar el tirador /*



Botão opcional para bloqueio de porta pelo interior, com indicação de cor quando fechada / *Optional button for door lock from inside, with color indication when closed / Botón opcional para bloqueo de puerta por el interior, con indicación de color. cuando está cerrada.*



Alertas sonoros de monitorização de estado / *Sound monitoring alerts for status /apertura de puerta silenciosa / Alertas sonoros de monitorización de estado.*



Calibração pela frente da fechadura / *Calibration in front of the lock / Calibración por delante de la cerradura.*



Fechadura com dimensões DIN / *DIN size lock / Cerradura con dimensiones DIN*



Fechadura com cantos redondos para fácil mecanização de porta / *Round corner lock for easy door mechanization / Cerradura con esquinas redondas para fácil mecanización de puerta*

ABERTURA EM CASO DE EMERGÊNCIA / *EMERGENCY DOOR RELEASE / APERTURA DE PUERTA CASO DE EMERGENCIA*



Em caso de emergência, se não puder remover a puxador da porta na parte interna da dobradiça, abra a porta com força, aplicando uma força séria ao redor da área da alça. Com 1 kN de força, o clipe de segurança na trava irá ceder e a porta se abrirá / *In the event of emergency, if you cannot remove the door handle on the inside of the hinge, prise open the door, applying serious force around the handle area. With 1 kN of force, the safety clip on the latch will yield and the door will open /*
En caso de emergencia, si no se eliminó el pudor de una maqueta de una parte de la parte interna, se abrió un porta com força, se aplicó a la red a la red de la zona. Com 1 kN de força, o clipe de segurança na trava irá ceder e porta se abrirá.



Insira um cartão de plástico na ranhura da porta na altura da fechadura, usando-o para sentir a borda superior da trinco. Em seguida, deslize a parte inferior do cartão para o recesso no lado da trinco. Agora puxe para baixo verticalmente até parar na borda da porta. O trinco agora está empurrado e a porta pode ser aberta. Apenas remova o cartão do recesso depois de abrir / *Insert a plastic card in the crack of the door at the lock's height, using it to feel for the top edge of the latch. Next, slide the bottom of the card into the recess on the side of the latch. Now pull down vertically up to stop on the door edge. The latch is now pushed in and the door can be opened. Only remove the card from the recess once you have opened it /*
Inserte una tarjeta de plástico en la ranura de la puerta a la altura de la cerradura, usando para sentir el borde superior de la traba. A continuación, deslice la parte inferior de la tarjeta al recinto en el lado de la traba. Ahora tire hacia abajo verticalmente hasta que se detenga en el borde de la puerta. La traba ahora está empujada y la puerta puede ser abierta. Sólo retire la tarjeta del receso después de abrirla.

Apenas um toque para abrir.
Only touch to open.
Solo un toque para abrir.

contact
only touch to open

FECHADURA GHOST LOCK /
GHOST LOCK /
CERRADURA GHOST LOCK



GHOST LOCK

DESEMPENHO QUE COMPLEMENTA O DESIGN/
PERFORMANCE THAT COMPLEMENTS DESIGN /
DESEMPEÑO QUE COMPLEMENTA EL DISEÑO.

Presente no mercado há vários anos, este sistema de fecho para portas de correr ou de batente, juntamente com um retentor magnético, mantém a porta no lugar.

Este sistema é altamente ergonómico e uma alternativa ao puxador tradicional.

O seu design elegante integra-se perfeitamente em interiores contemporâneos ou tradicionais, melhorando tanto a aparência como a praticidade do seu espaço.

Durável, fiável e fácil de instalar, este sistema de bloqueio é a melhor escolha para aqueles que procuram elevar o desempenho e o estilo das suas portas.

PRIVACIDADE:
Esta configuração garante um fecho seguro e controlado, proporcionando total privacidade.

Ideal para áreas onde a privacidade e a segurança são importantes, como escritórios, casas de banho ou quartos.

SISTEMA DE FECHO INOVADOR:
Possui uma alavanca oculta no interior, ativando o fecho com um simples movimento para baixo para uma operação perfeita.

ACESSO EMERGÊNCIA:
No exterior, a fechadura pode ser facilmente aberta através de uma chave especial, garantindo segurança e acessibilidade quando necessário.

DESIGN MINIMALISTA:
A concha elegante e embutida complementa os interiores modernos, mantendo a funcionalidade discreta.

USER-FRIENDLY:
A operação intuitiva facilita o bloqueio e o desbloqueio sem comprometer a estética.

FIÁVEL E SEGURA:
Fabricado com materiais duráveis para um desempenho duradouro e tranquilidade.

Presented on the market for several years, this locking system for sliding or rebated doors, together with a magnetic retainer, holds the door in place.

This system is highly ergonomic and an alternative to the traditional door handle.

Its sleek design integrates seamlessly into contemporary or traditional interiors, enhancing both the look and practicality of your space.

Durable, reliable and easy to install, this locking system is the ultimate choice for those seeking to elevate their doors' performance and style.

PRIVACY:
This setting ensures a secure and controlled closure, providing complete privacy.

Ideal for areas where confidentiality and security areimportant, such as offices, bathrooms, or bedrooms.

INNOVATIVE LOCKING MECHANISM:
Features a concealed lever inside the flush handle, activating the lock with a simple downward motion for seamless operation.

EMERGENCY ACCESS:
From the outside, the lock can be easily overridden using a special key, ensuring safety and accessibility when needed.

MINIMALIST DESIGN:
The sleek and flush-mounted handle complements modern interiors while keeping functionality discreet.

USER-FRIENDLY:
Intuitive operation makes it easy to lock and unlock without compromising on aesthetics.

RELIABLE AND SECURE:
Built with durable materials for long-lasting performance and peace of mind.

Presente en el mercado desde hace varios años, este sistema de cierre para puertas correderas o batientes, combinado con un retenedor magnético, mantiene la puerta en su sitio.

Este sistema es altamente ergonómico y una alternativa a la manilla tradicional.

Su elegante diseño se integra perfectamente en interiores contemporáneos o tradicionales, mejorando tanto la apariencia como la practicidad de su espacio.

Durable, confiable y fácil de instalar, este sistema de bloqueo es la mejor opción para quien busca elevar el rendimiento y el estilo de sus puertas.

PRIVACIDAD:
Esta configuración garantiza un cierre seguro y controlado, proporcionando total privacidad.

Ideal para áreas donde la privacidad y la seguridad son importantes, como oficinas, baños o dormitorios.

SISTEMA DE CIERRE INNOVADOR:
Dispone de una palanca oculta en su interior, activando la cerradura con un simple movimiento para un perfecto funcionamiento.

ACCESO DE EMERGENCIA:
Desde el exterior, la cerradura se puede abrir fácilmente mediante una llave especial, garantizando seguridad y accesibilidad cuando sea necesario.

DISEÑO MINIMALISTA:
La elegante cazoleta empotrada complementa los interiores modernos al tiempo que mantiene una funcionalidad discreta.

USER-FRIENDLY:
El funcionamiento intuitivo permite bloquear y desbloquear fácilmente sin comprometer la estética.

FIABLE Y SEGURO:
Fabricado con materiales resistentes para un rendimiento duradero y tranquilidad.

NEW

IN.20.234

Conjunto de concha de embutir e trinco para portas de batente /
Set of flush handle and latch for rebated doors /
Conjunto de cazoleta y pestillo para puertas de batiente.

OPEN



CLOSED





NEW

IN.20.235

Conjunto de concha de embutir e trinco para portas de correr /
Set of flush handle and latch for sliding doors /
Conjunto de cazoleta y pestillo para puertas correderas.

OPEN



CLOSED







NEW

IN.17.012

DUAL MAG PRO

Retentor magnético /
Magnetic retainer /
Retenedor magnetico.

MAGNETIC
POWER 52KG



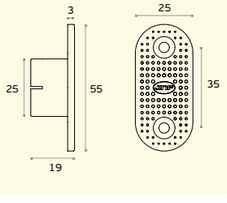

MATERIAL:
NEODIMIO / NEODYMIUM / NEODIMIO

ACABAMENTO / FINISH / ACABADO
STANDARD: *PRETO/BLACK/NEGRO*

NEW

IN.17.013

DUAL MAG

Retentor magnético /
Magnetic retainer /
Retenedor magnetico.

MAGNETIC
POWER 28KG



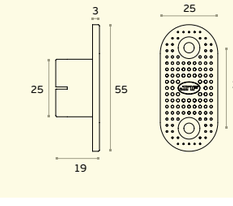

MATERIAL:
NEODIMIO / NEODYMIUM / NEODIMIO

ACABAMENTO / FINISH / ACABADO
STANDARD: *PRETO/BLACK/NEGRO*

A

Acessórios para fechaduras /
Locks accessories / Accesorios para cerraduras.

IN.20.900
Chapa testa com ajuste de trinco e protecção de aro. Reversível. Aplicável com série 890/985/970.
Strike plate with adjustment of latch and door frame protection. Reversible. Applicable with serie 890/985/970.
Cerradero con ajuste de picaporte y protección de marco de puerta. Regulable.Aplicable con série 890/985/970.

.TB .TG .TCH .TCO

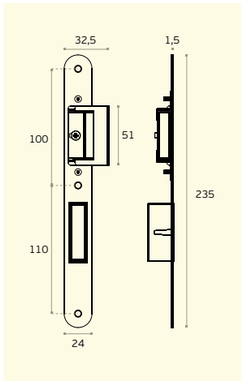



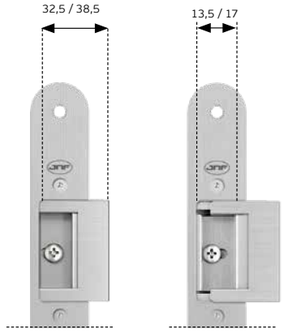

Chapa testa com ajuste de trinco e protecção de aro. Reversível. Aplicável com série 890/985/970.
Strike plate with adjustment of latch and door frame protection. Reversible. Applicable with serie 890/985/970.
Cerradero con ajuste de picaporte y protección de marco de puerta. Regulable.Aplicable con série 890/985/970.



IN.20.900.TB
EN 1.4301 + Titanium Black



IN.20.900.TG
EN 1.4301 + Titanium gold



IN.20.900.TCO
EN 1.4301 + Titanium copper



IN.20.900.TCH
EN 1.4301 + Titanium chocolate

IN.20.903
Chapa testa ajustável e reversível. Aplicável com série 890/985/970.
Adjustable and reversible strike plate. Applicable with Série 890/985/970.
Cerradero regulable y reversible. Aplicable con série 890/985/970.

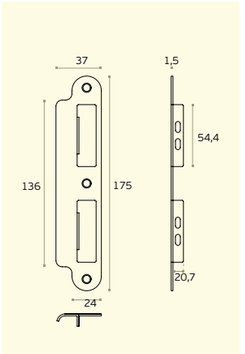



IN.20.901
IN.20.901.30
IN.20.901.50
Chapa testa ajustável e reversível. Aplicável com Série 890/985/970.
Adjustable and reversible strike plate. Applicable with serie 890/985/970.
Cerradero regulable y reversible. Aplicable con Série 890/985/970.

.TB .TG .TCH .TCO



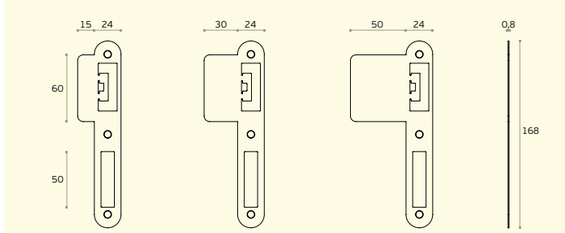

IN.20.901 ***IN.20.901.30*** ***IN.20.901.50***

IN.20.901.Q
IN.20.901.Q.30
IN.20.901.Q.50
Chapa testa ajustável e reversível. Aplicável com Série 890/985/970.
Adjustable and reversible strike plate. Applicable with serie 890/985/970.
Cerradero regulable y reversible. Aplicable con Série 890/985/970.

.TB .TG .TCH .TCO



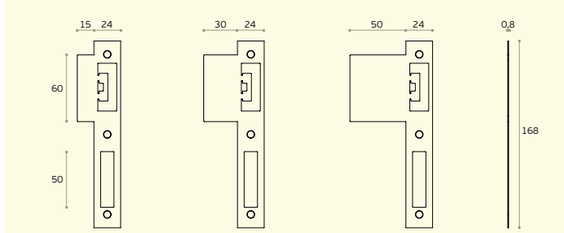

IN.20.901.Q ***IN.20.901.Q.30*** ***IN.20.901.Q.50***

IN.20.902
IN.20.902.30
IN.20.902.50
Chapa testa ajustável e reversível. Aplicável com série 716/916/815.
Adjustable and reversible strike plate.Applicable with series 716/916/815.
Cerradero regulable y reversible. Aplicable con série 716/916/815.



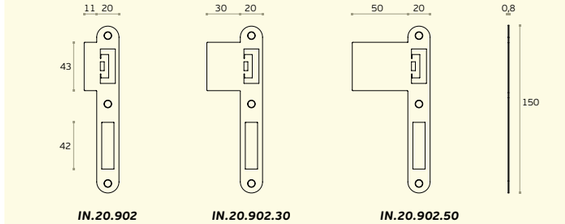

IN.20.902 ***IN.20.902.30*** ***IN.20.902.50***

IN.20.902.Q
IN.20.902.Q.30
IN.20.902.Q.50
Chapa testa ajustável e reversível. Aplicável com série 716/916/815.
Adjustable and reversible strike plate.Applicable with series 716/916/815.
Cerradero regulable y reversible. Aplicable con série 716/916/815.



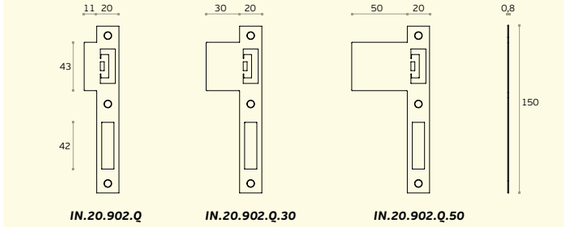

IN.20.902.Q ***IN.20.902.Q.30*** ***IN.20.902.Q.50***

FECHADURAS AUXILIARES E TRINCOS /
AUXILIARY LOCKS AND LATCHES /
CERRADURAS AUXILIARES Y PICAPORTES.



TRINCO MAGNÉTICO SILENCIOSO /
ADJUSTABLE MAGNETIC SILENT LATCH /
PICAPORTE MAGNETICO REVERSIBLE SILENCIOSO.

092



FECHO REVERSÍVEL PARA CASA DE BANHO /
ADJUSTABLE LATCH FOR BATHROOM /
PICAPORTE REVERSIBLE PARA BAÑO.

094



TRINCO REVERSÍVEL PARA CILINDRO EUROPEU /
LATCH FOR EUROPEAN CYLINDER /
PICAPORTE REVERSIBLE PARA CILINDRO EUROPEO.

095



FECHADURA DE SERVIÇO /
SERVICE LOCK /
CERRADURA DE SERVICIO.

097



FECHADURA DE MÓVEL COM BOTÃO /
CAM LOCK WITH BUTTON /
CERRADURA PARA ARMÁRIO CON BOTON.

098

AUXILIARY LOCKS AND LATCHES

FECHADURAS AUXILIARES E TRINCOS /
AUXILIARY LOCKS AND LATCHES /
CERRADURAS AUXILIARES Y PICAPORTES.

TRINCOS TUBULARES /
TUBULAR LATCHES /
CERROJOS TUBULARES.

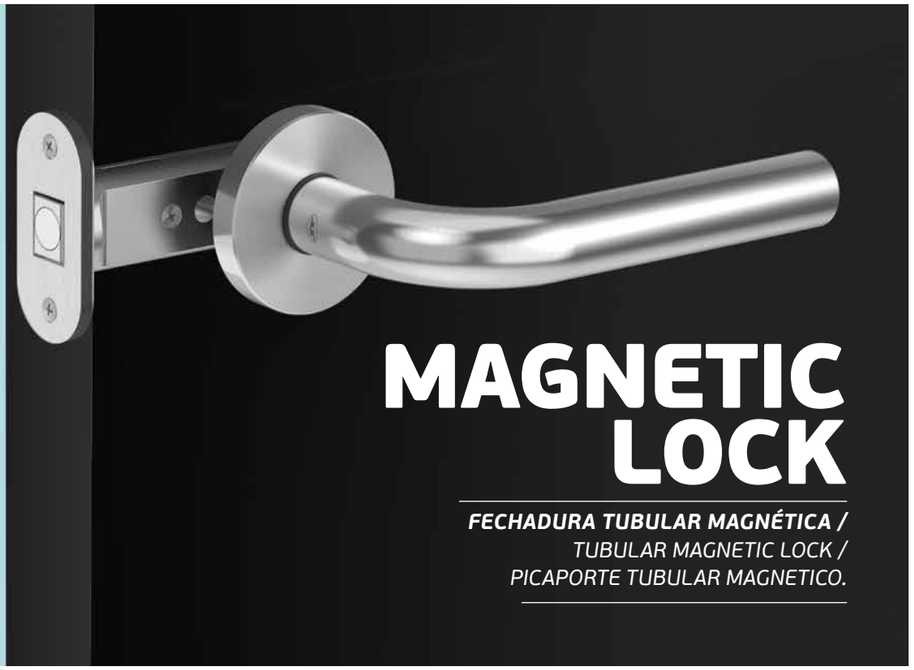

MAGNETIC LOCK

FECHADURA TUBULAR MAGNÉTICA /
TUBULAR MAGNETIC LOCK /
PICAPORTE TUBULAR MAGNETICO.

IN.20.153

Trinco magnético silencioso /
Adjustable magnetic silent latch /
Picaporte magnetico reversible silencioso.





.TB .TG .TCH .TCO

MATERIAL: *EN 1.4301 / AISI 304*

ACABAMENTO / FINISH / ACABADO: *SATINADO / SATIN*

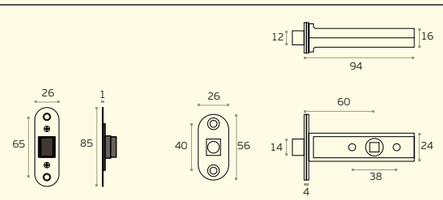

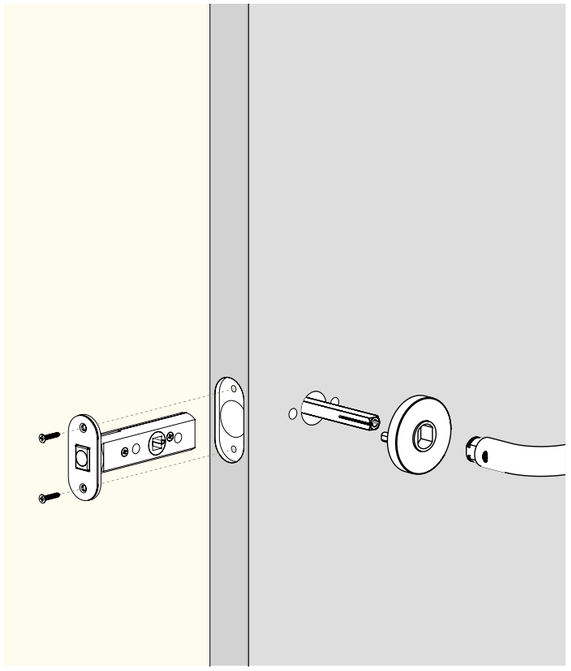



TUBULAR LOCKS

FECHADURAS E TRINCOS TUBULARES DE FÁCIL INSTALAÇÃO /
TUBULARS LOCKS AND LATCHES EASY TO INSTALL /
PICAPORTE Y CIERRES TUBULARES FÁCILES DE INSTALAR

***IMAGEM** / IMAGE / IMAGEN:*
IN.00.028 + IN.20.153 + IN.20.152 + IN.04.112

TRINCOS TUBULARES / *TUBULAR LATCHES / CERROJOS TUBULARES.*



TOILET LATCH

TRINCO TUBULAR DE WC / *TUBULAR TOILET LATCH / PICAPORTE TUBULAR DE BAÑO.*

IN.20.152

Fecho reversível para casa de banho. Para aplicar com fecho livre-ocupado / *Adjustable latch for bathroom. To use with snib indicators / Picaporte reversible para baño. Para aplicar con condenas de baño.*



60 · 38 · WC 8x8

.TB .TG .TCH .TCO

MATERIAL: *EN 1.4301 / AISI 304*

ACABAMENTO / FINISH / ACABADO: *SATINADO / SATIN*

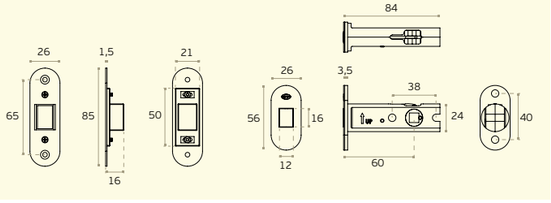

IN.04.266.KN

Fecho wc com ranhura para moeda com ou sem indicador (pode ser optado na instalação) / *Bathroom snib indicator with coin slot with or without color indication (can be choosen on installation) / Muletilla / desbloqueo con fenda para moneda con o sin indicador (opcional en la instalación).*



IN.04.112

Fecho wc com ranhura para moeda com ou sem indicador (pode ser optado na instalação) / *Bathroom snib indicator with coin slot with or without color indication (can be choosen on installation) / Muletilla / desbloqueo con fenda para moneda con o sin indicador (opcional en la instalación).*



IN.04.106

Fecho wc com ranhura para moeda com ou sem indicador (pode ser optado na instalação) / *Bathroom snib indicator with coin slot with or without color indication (can be choosen on installation) / Muletilla / desbloqueo con fenda para moneda con o sin indicador (opcional en la instalación).*



Exemplo de fechos WC compatíveis, outros modelos disponíveis no Catálogo Geral JNF - Volume 1, Capítulo A / *Example of compatible bathroom snib indicators, other models available in JNF General Catalogue - Volume 1, Chapter A / Ejemplo de condeña / desbloqueo compatibles, otros modelos disponibles en el Catalogo Generale JNF - Volume 1, Capítulo A /*



CYLINDER BOLT

TRINCO TUBULAR PARA CILINDRO EUROPEU / *TUBULAR EUROCYLINDER LATCH / PICAPORTE TUBULAR PARA CILINDRO EUROPEO.*

IN.20.154

Trinco reversível para cilindro europeu / *Latch for european cylinder / Picaporte reversible para cilindro europeo.*



50

.TB .TG .TCH .TCO

MATERIAL: *EN 1.4301 / AISI 304*

ACABAMENTO / FINISH / ACABADO STANDARD: *SATINADO / SATIN / SATIN*

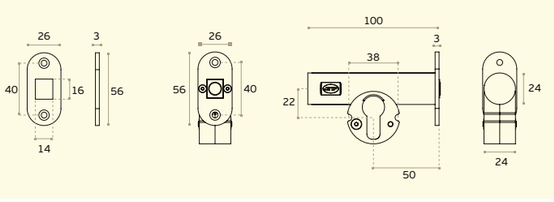

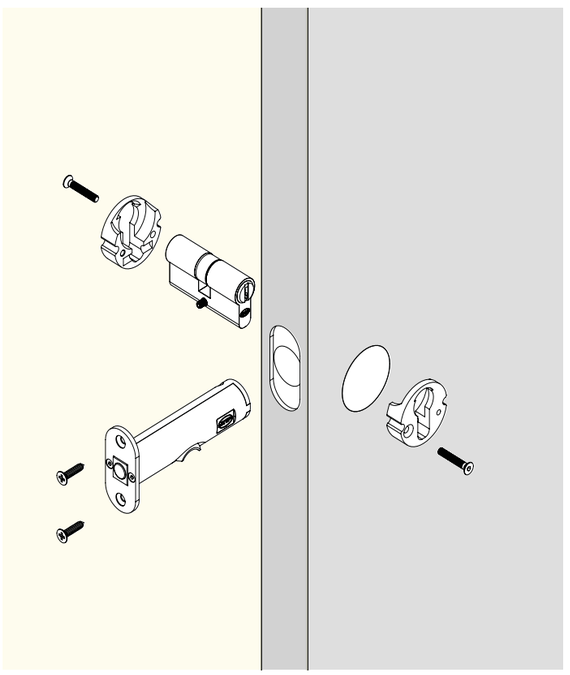

TRINCOS TUBULARES /
TUBULAR LATCHES /
CERROJOS TUBULARES.



SMOOTH CLOSE LATCH

FÁCIL DE INSTALAR E SILENCIOSO /
EASY TO INSTALL AND SILENT /
FÁCIL DE INSTALAR Y SILENCIOSO.

***IMAGEM** / IMAGE / IMAGEN:*
IN.20.166 + IN.00.028.RC08M

NEW

IN.20.166 *SMOOTH CLOSE*

Trinco magnético silencioso /
Silent magnetic latch /
Cierre magnético silencioso.

MATERIAL: *EN 1.4301 / AISI 304*

ACABAMENTO / FINISH / ACABADO: *SATINADO / SATIN*

OPCIONAL / OPTIONAL: *PVD TITANIUM*

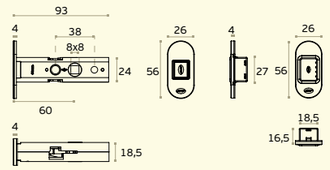



MAGNETIC
60
38
WC
8x8

O mecanismo magnético garante um fecho e abertura silenciosos, ideal para interiores modernos.

Distância de 60mm com parafusos de passagem para uma fixação forte e segura dos puxadores.

As placas frontais e as testas apresentam parafusos ocultos, proporcionando um aspeto elegante e uniforme.

Desenvolvido para combinar com a maioria dos puxadores JNF, oferecendo flexibilidade e estilo para uma ampla variedade de aplicações no interior.

Desenvolvido para uma instalação sem complicações, perfeito tanto para novas construções como para remodelações.

Atualize as suas portas com um fecho tubular magnético fiável, elegante e silencioso.

The magnetic mechanism ensures silent opening and closing, ideal for modern interiors.

60mm spacing with through screws for strong and secure handle fixing.

The front plates and strike plates feature concealed screws, providing an elegant and uniform look.

Designed to match most JNF handles, offering flexibility and style for a wide variety of interior applications.

Designed for hassle-free installation, perfect for both new construction and renovations.

Upgrade your doors with a reliable, stylish, and silent magnetic tubular lock.

El mecanismo magnético garantiza una apertura y cierre silenciosos, ideal para interiores modernos.

Separación de 60mm con tornillos pasantes para una fijación firme y segura de la manilla.

Las placas frontales y los cerraderos cuentan con tornillos ocultos, lo que proporciona una apariencia elegante y uniforme.

Diseñado para combinar con la mayoría de las manillas JNF, ofrece flexibilidad y estilo para una amplia variedad de aplicaciones interiores.

Diseñado para una instalación sencilla, perfecto tanto para obra nueva como para reformas.

Renueve sus puertas con una cerradura tubular magnética fiable, elegante y silenciosa.

1.Testa magnética /
Magentic strike plate / Pestillo magnetico.

2. Testa ajustável ±1mm /
Adjustable strike plate ±1mm /
Pestillo ajustable ±1 mm

3. Parafusos ocultos /
Hidden screws / Tornillos ocultos

4. Compatível com a maioria dos puxadores JNF /
Compatible with most JNF handles /
Compatible con la mayoría de las manillas JNF.

5. Trinco magnético em polímero /
Magnetic polymer latch /
Pestillo de polímero magnetico.

6. Trinco tubular /
Tubular latch / Pestillo tubular

7. Parafusos passantes (cc 38mm) /
Passing screws (cc 38mm) /
Tornillos pasantes (cc 38mm).

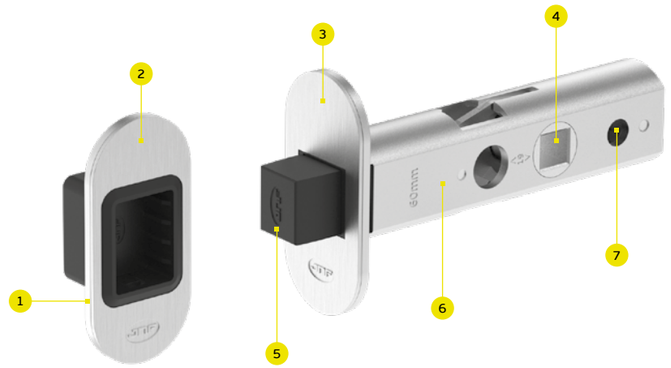

TRINCOS TUBULARES /
TUBULAR LATCHES /
CERROJOS TUBULARES.



***IMAGEM** / IMAGE / IMAGEN:*
IN.20.165 + IN.00.180.SR

PULSE LOCK

SEGURANÇA E PRECISÃO NUM SÓ TOQUE /
SAFETY AND PRECISION IN A SINGLE TOUCH/
SEGURIDAD Y PRECISIÓN EN UN SOLO TOQUE

DESIGN ANTI-PÂNICO REVOLUCIONÁRIO:
O mecanismo de fecho está perfeitamente integrado na roseta para máxima simplicidade.

Bloqueie em segurança pressionando e desbloqueie instantaneamente empurrando o puxador para baixo, proporcionando uma saída rápida e intuitiva.

TRINCO MAGNÉTICO EM POLÍMERO:
Desenvolvida para um funcionamento silencioso e suave, o trinco em polímero de alto desempenho garante uma experiência de utilização perfeita, ao mesmo tempo que reduz o ruído e o desgaste.

ACESSO DE EMERGÊNCIA PELO EXTERIOR:
Em situações críticas, a fechadura pode ser facilmente aberta através de uma ferramenta simples, dando prioridade à segurança sem comprometer a privacidade.

COMPATIBILIDADE VERSÁTIL:
Desenvolvida para combinar com a maioria dos puxadores JNF, oferecendo flexibilidade e estilo para uma ampla variedade de aplicações no interior.

PLACAS ELEGANTES EM AÇO INOXIDÁVEL:
As placas frontais e as testas são feitas em aço inoxidável e escondem parafusos para um visual moderno e minimalista.

Os acabamentos opcionais em titânio PVD em várias cores acrescentam durabilidade e sofisticação.

DESIGN UNIFICADO E MINIMALISTA:
Este sistema une a fechadura, o puxador e a roseta numa solução única e simplificada, proporcionando uma estética limpa e contemporânea.

REVOLUTIONARY ANTI-PANIC DESIGN:
The locking mechanism is seamlessly integrated into the rose for ultimate simplicity.

Lock securely with a press, and unlock instantly by pushing down the handle providing intuitive, quick exit.

MAGNETIC LATCH MADE OF POLYMER:
Designed for silent and smooth operation, the high-performance polymer latch ensures a seamless user experience while reducing noise and wear.

EMERGENCY ACCESS FROM OUTSIDE:
In critical situations, the lock can be easily unlocked using a simple tool, prioritizing safety without compromising the privacy.

VERSATILE COMPATIBILITY:
Perfectly designed to pair with most JNF lever handles, offering flexibility and style for a wide range of interior applications.

ELEGANT STAINLESS STEEL PLATES:
Front and strike plates crafted from stainless steel conceal screws for a modern, minimalist look.

Optional PVD titanium finishes in various colors add durability and sophistication.

UNIFIED, MINIMALIST DESIGN:
This system merges the lock, handle, and rose into a single, streamlined solution, delivering a clean, contemporary aesthetic.

DISEÑO ANTIPÁNICO REVOLUCIONARIO:
El mecanismo de bloqueo está perfectamente integrado en la roseta para una máxima simplicidad.

Se bloquea de forma segura con solo presionar y se desbloquea instantáneamente empujando la manilla hacia abajo, lo que proporciona una salida rápida e intuitiva.

CIERRE MAGNÉTICO DE POLÍMERO:
Diseñado para un funcionamiento silencioso y suave, el cierre de polímero de alto rendimiento garantiza una experiencia de usuario perfecta al tiempo que reduce el ruido y el desgaste.

ACCESO DE EMERGENCIA DESDE EL EXTERIOR:
En situaciones críticas, la cerradura se puede abrir fácilmente utilizando una herramienta sencilla, priorizando la seguridad sin comprometer la privacidad.

COMPATIBILIDAD VERSÁTIL:
Diseñado para combinar con la mayoría de las manillas JNF, ofreciendo flexibilidad y estilo para una amplia variedad de aplicaciones interiores.

PLACAS DE ACERO INOXIDABLE CON ESTILO:
Las placas frontales y los frentes están hechos de acero inoxidable y ocultan tornillos para una apariencia moderna y minimalista.

Los acabados de titanio PVD opcionales en varios colores añaden durabilidad y sofisticación.

DISEÑO UNIFICADO Y MINIMALISTA:
Este sistema combina la cerradura, la manilla y la roseta en una única solución estilizada, proporcionando una estética limpia y contemporánea.



TRINCOS TUBULARES / *TUBULAR LATCHES / CERROJOS TUBULARES.*

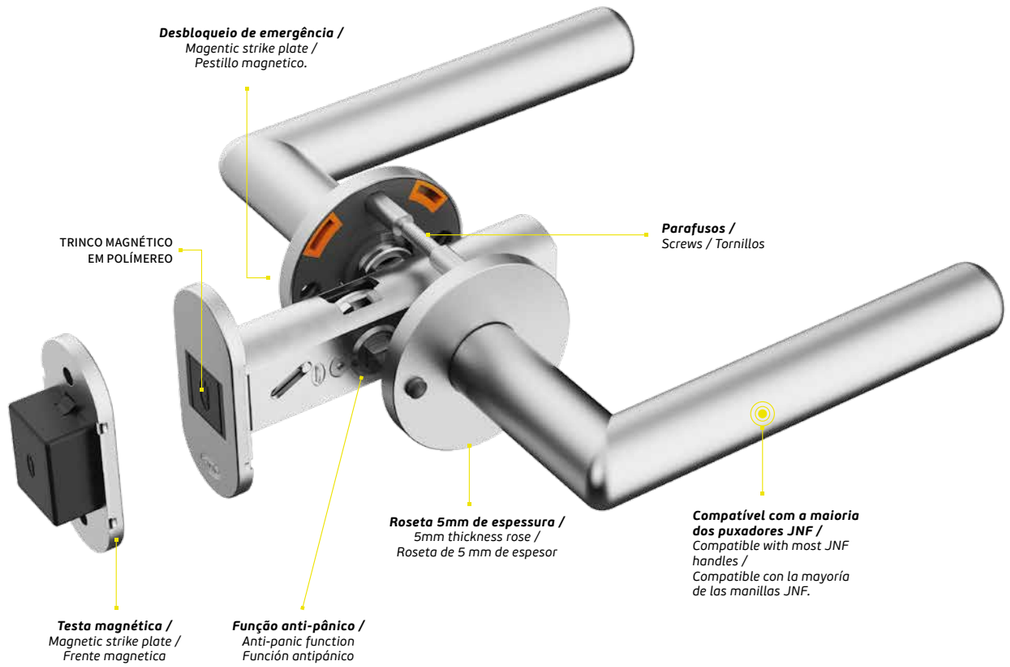

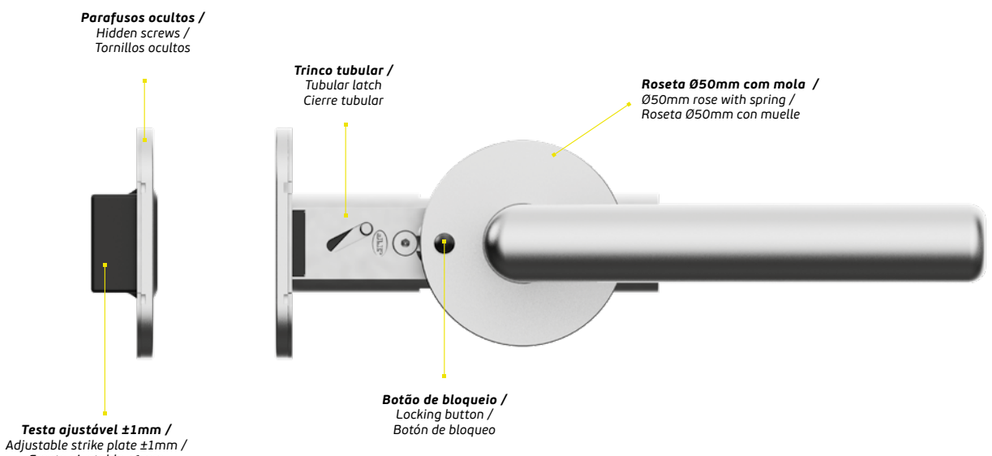

NEW

IN.20.165 *PULSE LOCK*

Trinco magnético silencioso /
Silent magnetic latch /
Cierre magnético silencioso.



MATERIAL: *EN 1.4301 / AISI 304*

ACABAMENTO / FINISH / ACABADO: *SATINADO / SATIN*

OPCIONAL / OPTIONAL: *PVD TITANIUM*

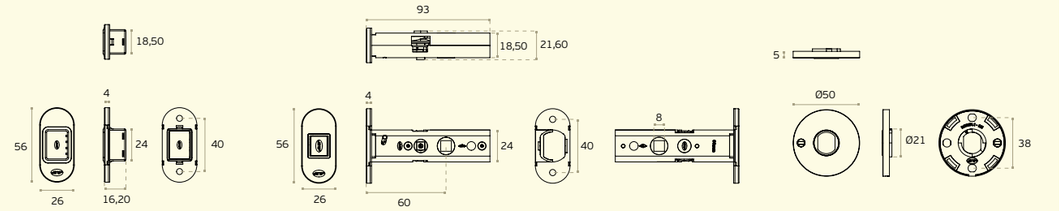



IMAGEM */ IMAGE / IMAGEN:*
IN.20.165.GCP + IN.00.180.SR.GCP



SNIB SECURE BOLT

GIRE 90 GRAUS PARA TRANQUILIDADE TOTAL /
TURN 90 DEGREES TO TOTAL PIECE OF MIND/
GIRE 90 GRADOS PARA TRANQUILIDAD TOTAL.

***IMAGEM** / IMAGE / IMAGEN:*
IN.20.166.TB + IN.00.145.LN.TB
IN.04.402.TB + IN.20.167.TB

NEW

IN.20.167 *SNIB SECURE*

Fecho reversível para casa de banho /
Reversible latch for bathroom /
Picaporte reversible para baño.

MATERIAL: *EN 1.4301 / AISI 304*
ACABAMENTO / FINISH / ACABADO: *SATINADO / SATIN*
OPCIONAL / OPTIONAL: *PVD TITANIUM*

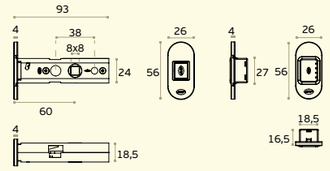



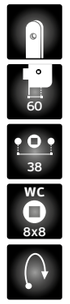

Exemplo de fechos WC compativeis, outros modelos disponiveis em capítulo A /
Example of compatible snib indicators, other models available in chapter A /
Ejemplo de cierres WC compatibles, otros modelos disponibles en capítulo A



IN.04.401
Fecho wc com ranhura para moeda sem indicador /
Bathroom snib with coin slot without color indication /
Codeña de baño de baño con fenda para moneda sin indicador.



IN.04.402
Fecho wc com ranhura para moeda sem indicador /
Bathroom snib with coin slot without color indication /
Codeña de baño de baño con fenda para moneda sin indicador.



IN.04.207 + IN.19.B15
Fecho wc com ranhura para moeda sem indicador /
Bathroom snib with coin slot without color indication /
Codeña de baño de baño con fenda para moneda sin indicador.

1.Testa /
Strike plate / Pestillo

2. Testa ajustável ±1mm /
Adjustable strike plate ±1mm /
Pestillo ajustable ±1 mm

3. Parafusos ocultos /
Hidden screws / Tornillos ocultos

4. Compatível com todos os fechos para casa de banho JNF /
Compatible with all JNF bathroom snibs /
Compatible con todas las condeñas de baño JNF.

5. Trinco em polímero /
Polymer latch / Pestillo de polímero

6. Trinco tubular /
Tubular latch / Pestillo tubular

7. Parafusos passantes (cc 38mm) /
Passing screws (cc 38mm) /
Tornillos pasantes (cc 38mm).

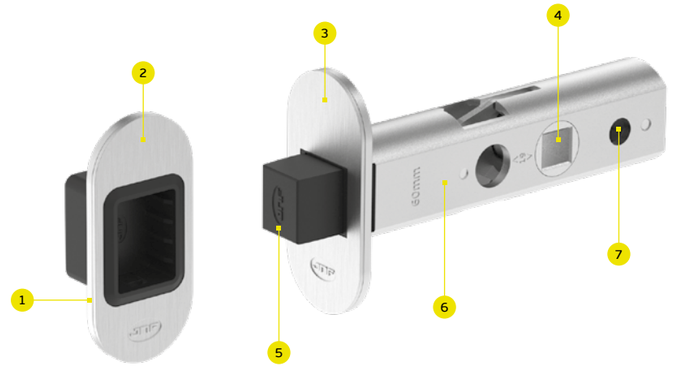

RETENTORES MAGNÉTICOS / *MAGNETIC RETAINERS / RETENEDORES MAGNETICOS*



NEW

IN.17.012

Retentor magnético /
Magnetic retainer / Retenedor magnetico.



MAGNETIC

POWER 52KG

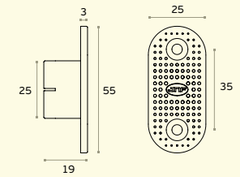

MATERIAL: *NEODIMIO / NEODYMIUM / NEODIMIO*

ACABAMENTO / FINISH / ACABADO STANDARD: *PRETO/BLACK/NEGRO*

NEW

IN.17.013

Retentor magnético /
Magnetic retainer / Retenedor magnetico.



MAGNETIC

POWER 28KG

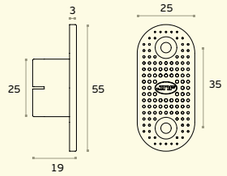

MATERIAL: *NEODIMIO / NEODYMIUM / NEODIMIO*

ACABAMENTO / FINISH / ACABADO STANDARD: *PRETO/BLACK/NEGRO*

IN.17.010

Fecho magnético /
Concealed magnetic latch / Cierre magnetico.



MAGNETIC

POWER 26KG

MATERIAL: *NEODIMIO / NEODYMIUM / NEODIMIO*

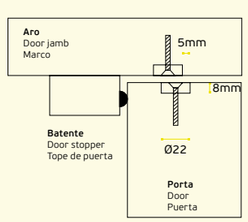

IN.20.973

Fechadura de serviço /
Service lock /
Cerradura de servicio /



MATERIAL: *EN 1.4301 / AISI 304*

ACABAMENTO / FINISH / ACABADO STANDARD: *SATINADO / SATIN / SATIN*

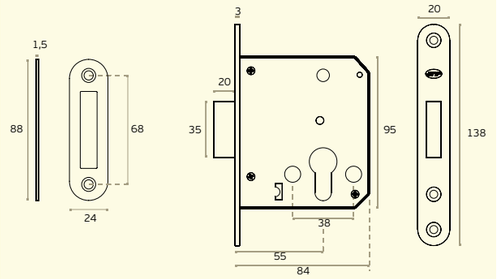

IN.20.974

Fechadura de rolete.
Chapa testa não incluída /
Roller lock.
Strike plate not included /
Cerradura de rodillo.
Cerradero no incluido.





IN.20.974.C1



IN.20.974.C2



MATERIAL: *EN 1.4301 / AISI 304*

ACABAMENTO / FINISH / ACABADO STANDARD: *SATINADO / SATIN / SATIN*

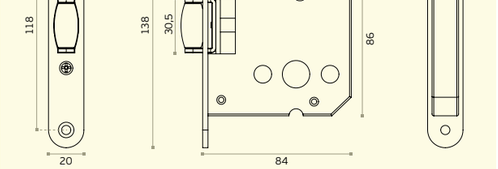

IN.20.200

Fechadura de serviço para portas técnicas /
Lock service for technical doors /
Cerradura de servicio para puertas técnicas /

IN.20.200.C

Chave / *Key / Llave*









MATERIAL: *EN 1.4301 / AISI 304*

ACABAMENTO / FINISH / ACABADO STANDARD: *SATINADO / SATIN / SATIN*

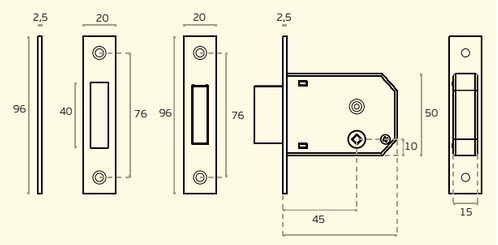



FECHADURAS AUXILIARES / *AUXILIARY LOCKS / CERRADURAS AUXILIARES.*

Fechadura de móvel de alta segurança S40 aplicável em sistemas de caixas de correio, armários e gavetas. A estrutura exterior é produzida em aço inoxidável, reversível, e tem 19 pinos ativos.

Disponível em 5 acabamentos diferentes, aço inoxidável satinado e em titânio PVD preto, dourado, cobre ou chocolate.

Fornecido com 2 chaves, reversíveis. Disponíveis identificadores de chaves com 6 cores diferentes. Perfil de chave patenteado. A cópia de chaves apenas pode ser efetuada com a apresentação do cartão e permissão do proprietário. As cópias de chaves são fabricadas e controladas exclusivamente pela JNF Portugal.

Como a tecnologia é partilhada com o cilindro de europeu S40, esta fechadura pode ser integrada no mesmo sistema. O sistema de codificação complexo permite mestragens de diferentes níveis e grupos de cilindros de chaves iguais. Planos de mestragem são protegidos e registos assegurados pela JNF Portugal. Pedido deverá ser acompanhado por plano de mestragem.

High security S40 cam lock for cabinets systems and for secure storage in showcases. Body made of stainless steel, reversible, and with 19 active pins.

Available in 5 different finishes, satin stainless steel as standard and in black, gold, copper or chocolate PVD titanium.

Supplied with 2 keys, reversible.
Key identifiers available in 6 different colors. Patented key profile. Keys can only be copied with the presentation of the card and permission from the owner. The key copies are manufactured and controlled exclusively by JNF Portugal.

As technology is shared with the euro cylinder S40, this cam lock can be integrated in same system. The codification system allows master keys of different levels and groups of key alike cylinders. Master plans are protected and registrations ensured by JNF Portugal. Request must be accompanied by a master plan.

Cerradura para armário de alta seguridad S40 aplicable en sistemas de buzones de correo, armarios y cajones. La estructura exterior se produce en acero inoxidable, reversible, y tiene 19 pitones activos.

Disponible en 5 acabados diferentes, acero inoxidable satinado y en titanio PVD negro, dorado, cobre o chocolate.

Se suministra con 2 llaves.
Identificadores de llave disponibles en 6 colores diferentes. Perfil de llave patentado. Las llaves solo se pueden copiar con la presentación de la tarjeta y el permiso del propietario. Las copias de llaves son fabricadas y controladas exclusivamente por JNF Portugal.

Como la tecnología se comparte con el cilindro europeo S40, esta cerradura de buzón se puede integrar en lo mismo sistema. El sistema de codificación permite amaestramientos de diferentes niveles y grupos de cilindros de llaves igualadas. Los planes maestros están protegidos y los registros asegurados por JNF Portugal. Los pedidos deben ir acompañados de un plan de amaestramiento.

IN.19.S40.AP.T
Chapa de testa
Strike plate
Cerradero

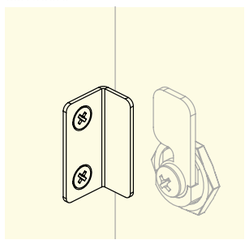



IN.19.S40.AP.C
Chapa de reforço para portas de madeira
Strength plate for wooden doors
Placa de refuerzo para puertas de madera

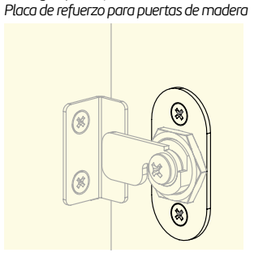



S40 4 TITANIUM | CAM LOCK

IN.19.S40.AP
Fechadura de móvel de alta segurança /
High security cam lock /
Cerradura para armário de alta seguridad /

.TB .TG .TCH .TCO

MASTER · KEY ALIKED · 2 UNI. · 1,000,000 COMB. · DRILL RESISTANT · CORROSION RESISTANT · TAMPER RESISTANT · TORQUE RESISTANT · PICK RESISTANT · ANTI-BUMP · 19 PINS · PVD



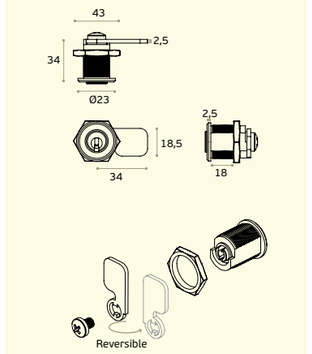



IN.19.S40.AP.TB
pvd titanium black



IN.19.S40.AP.TCH
pvd titanium chocolate



IN.19.S40.AP.TCO
pvd titanium copper



IN.19.S40.AP.TG
pvd titanium gold

*IN.19.S40.AP.B_*
Fecho de móvel com botão /
Knob cam lock /
Cierra para armário con pomo /



IN.19.S40.AP.B1
SATIN - EN 1.4301 / AISI 304



IN.19.S40.AP.B2
SATIN - EN 1.4301 / AISI 304



IN.19.S40.AP.B3
SATIN - EN 1.4301 / AISI 304



IN.19.S40.AP.B4
SATIN - EN 1.4301 / AISI 304



IN.19.S40.AP.B6
SATIN - EN 1.4301 / AISI 304



IN.19.S40.AP.B7
SATIN - EN 1.4301 / AISI 304



IN.19.S40.AP.B8
SATIN - EN 1.4301 / AISI 304



IN.19.S40.AP.B8.KN
SATIN - EN 1.4301 / AISI 304



IN.19.S40.AP.B20
SATIN - EN 1.4301 / AISI 304

.TB .TG .TCH .TCO

Acabamentos em titânio disponíveis em todos os botões excepto o botão B6 / *Titanium finishes available on all buttons except button B6 / Acabados de titanio disponibles en todos los pomos excepto en el pomo B6*

FECHADURAS PARA PORTAS DE CORRER /
MORTISE LOCKS FOR SLIDING DOORS /
CERRADURAS PARA PUERTAS CORREDERAS



FECHADURA MAGNÉTICA PARA PORTAS DE CORRER ULTRA SILENCIOSA /
ULTRA SILENT MAGNETIC LOCK FOR SLIDING DOORS /
CERRADURA MAGNÉTICA ULTRA SILENCIOSA PARA PUERTAS.

102



FECHADURA PARA PORTAS DE CORRER COM CONHA REDONDA /
MORTISE DOOR LOCK FOR SLIDING DOORS WITH ROUND FLUSH HANDLE /
CERRADURA DE EMBUTIR PARA PUERTAS CORREDERAS CON CAZOLETA REDONDA.

112



FECHADURA PARA PORTAS DE CORRER COM CONHA QUADRADA /
MORTISE DOOR LOCK FOR SLIDING DOORS WITH SQUARE FLUSH HANDLE /
CERRADURA DE EMBUTIR PARA PUERTAS CORREDERAS CON CAZOLETA CUADRADA.

114



FECHADURA DE EMBUTIR PARA PORTAS DE CORRER /
DIN MORTISE DOOR LOCK FOR SLIDING DOORS /
CERRADURA DIN DE EMBUTIR PARA PUERTAS CORREDERAS.

116



ACESSÓRIOS PARA FECHADURAS /
LOCK ACCESSORIES /
ACCESORIOS PARA CERRADURAS.

120

SLIDING DOOR LOCKS

FECHADURAS PARA PORTAS DE CORRER /
MORTISE LOCKS FOR SLIDING DOORS /
CERRADURAS PARA PUERTAS CORREDERAS

***IMAGEM** / IMAGE / IMAGEN:*
IN.20.925.TCO

FECHADURAS PARA PORTAS DE CORRER /
MORTISE LOCKS FOR SLIDING DOORS /
CERRADURAS PARA PUERTAS CORREDERAS

reddot winner 2022

pendulum

the lock with perfect equilibrium
works without springs

A JNF desenvolveu uma Fechadura magnética inovadora com puxador embutido para portas de correr. O conceito foi baseado na simplicidade de funcionamento, formas básicas, ergonomia e facilidade de instalação. O acionamento e bloqueio sem ruído foi um dos nossos principais focos no seu desenvolvimento, sendo este tipo de fechaduras utilizado maioritariamente para fins residenciais onde o comforto é obrigatório.

O conjunto é ergonómico, sem arestas agressivas e com formas muito geométricas conseguidas através de uma produção cuidada, com especial atenção aos pequenos detalhes, adequando este produto para pessoas com mobilidade condicionada.

A diversidade de espessuras de portas no mercado foi um grande desafio no design, com um conceito completamente novo de fechadura de porta de correr que conseguimos torná-la universal, podendo ser instalada em portas a partir de 35mm de espessura.

Para as portas de cassete a concha embutida na parte frontal permite uma abertura da porta na totalidade, deixando a passagem acessível, característica muito importante, principalmente para áreas que necessitem de acesso a cadeiras de rodas. Como a fechadura é magnetica e não usa molas, pode ser usada em locais de alto tráfego, e relativamente à segurança passiva, desenvolvemos um sistema de abertura de emergência oculto pelo exterior, que pode ser acionado apenas por quem conhece o segredo.

Para resolver os maiores problemas das fechaduras típicas de portas de correr, a JNF criou uma fechadura que não pode ser vandalizada (quebra do trinco com uso indevido) visto que no nosso modelo o trinco está sempre oculto e apenas é ativado quando a porta se encontra fechada.

O aço inoxidável é o material principal e pode ser fornecido em satinado ou polido e com acabamentos em titânio PVD preto, dourado, cobre e chocolate. Adicionalmente pode ser fornecido com acabamento MICROsafe™, a solução antimicrobiana da JNF. Como as características de design e mecânicas desta fechadura se destacam do que conhecemos no mercado, a JNF aplicou uma patente e proteção de design neste modelo.

JNF developed an innovative magnetic lock with flush handle concept for sliding doors. The concept was based in the simplicity of operation, basic shapes, ergonomics and very easy installation. The activation and locking without noise was one of our main focus on the development, as this type of locks is mainly used for residential purpose the comfort is mandatory.

Ergonomic and no aggressive edges, even with square shapes is archived with careful production, taking special attention to all small details, such as making this product suitable for handling by people with disabilities.

The diversity of door thickness in the market was a big challenge in the design, with a completely new concept of sliding door lock we were able to make it universal, can be installed on doors from 35mm thick.

For the pocket doors the flush handle on the top of the door, allows to open the door completely, leaving complete passage opening, very important feature, specially for areas that need access to wheelchairs.

As the lock is magnetic and doesn't use springs, it can be used in high traffic places, and for passive security, we developed a system for emergency opening from the outside, occult that is activated only by a person who knows the secret.

To solve the biggest problems of the typical sliding door locks, JNF created one lock that cannot be vandalized (broking the latch with inappropriate use) as our model the latch is always concealed and only activated when the door is closed.

The stainless steel is the main material and can be supplied in satin or mirror polish and with titanium PVD finishes black, gold, cooper and chocolate, additionally can be supplied with MICROsafe™ finish, the JNF antimicrobial solution. As design and mechanical features this lock standout from what we are used to see in the market, reason why JNF apply patent and design protection for this model.

JNF ha desarrollado un innovador concepto de cerradura magnetica con tirador enrasado para puertas correderas. El concepto se basó en la simplicidad de operación, formas básicas, ergonomía y muy fácil instalación. La activación y bloqueo sin ruido fue uno de nuestros principales enfoques en el desarrollo, ya que este tipo de bloqueo se utiliza principalmente para fines residenciales, la comodidad es obligatoria.

Ergonómico y sin cantos agresivos, incluso con formas cuadradas se archiva con una cuidada producción, prestando especial atención a todos los pequeños detalles, como que este producto sea apto para su manipulación por personas con discapacidad.

La diversidad de espesores de puertas en el mercado fue un gran desafío en el diseño, con un concepto completamente nuevo de cerradura para puertas corredizas pudimos hacerla universal, se puede instalar en puertas de 35 mm de espesor.

Para las puertas empotradas, la manija al ras en la parte superior de la puerta, permite abrir la puerta por completo, dejando una apertura de paso completa, característica muy importante, especialmente para áreas que necesitan acceso para sillas de ruedas.

Como la cerradura es magnetica y no usa resortes, puede ser utilizada en lugares de alto tráfico, y para la seguridad pasiva, desarrollamos un sistema de apertura de emergencia desde el exterior, oculto, que solo es activado por quien conoce el secreto.

Para resolver los mayores problemas de las típicas cerraduras de puertas correderas, JNF creó una cerradura que no puede ser objeto de vandalismo (romper el pestillo con un uso inapropiado) como nuestro modelo, el pestillo siempre está oculto y solo se activa cuando la puerta está cerrada.

El acero inoxidable es el material principal y se puede suministrar en acabado satinado o pulido espejo y con acabados de PVD titanio negro, oro, cobre y chocolate, adicionalmente se puede suministrar con acabado MICROsafe™, la solución antimicrobiana de JNF. En cuanto a diseño y características mecánicas esta cerradura se destaca de lo que estamos acostumbrados a ver en el mercado, por lo que JNF aplica patente y protección de diseño para este modelo.



MAGNETIC LOCK

FECHADURA MAGNÉTICA PARA PORTAS DE CORRER ULTRA SILENCIOSA
ULTRA SILENT MAGNETIC LOCK FOR SLIDING DOORS CERRADURA MAGNÉTICA ULTRASILENCIOSA PARA PUERTAS

SPECIAL FINISH PVD TITANIUM BLACK .TB WWW.JNF.PT

SPECIAL FINISH PVD TITANIUM GOLD .TG WWW.JNF.PT

SPECIAL FINISH PVD TITANIUM COPPER .TCO WWW.JNF.PT

SPECIAL FINISH PVD TITANIUM CHOCOLATE .TCH WWW.JNF.PT

FECHADURAS PARA PORTAS DE CORRER /
MORTISE LOCKS FOR SLIDING DOORS /
CERRADURAS PARA PUERTAS CORREDERAS

reddot winner 2022

PATENT PENDING JNF

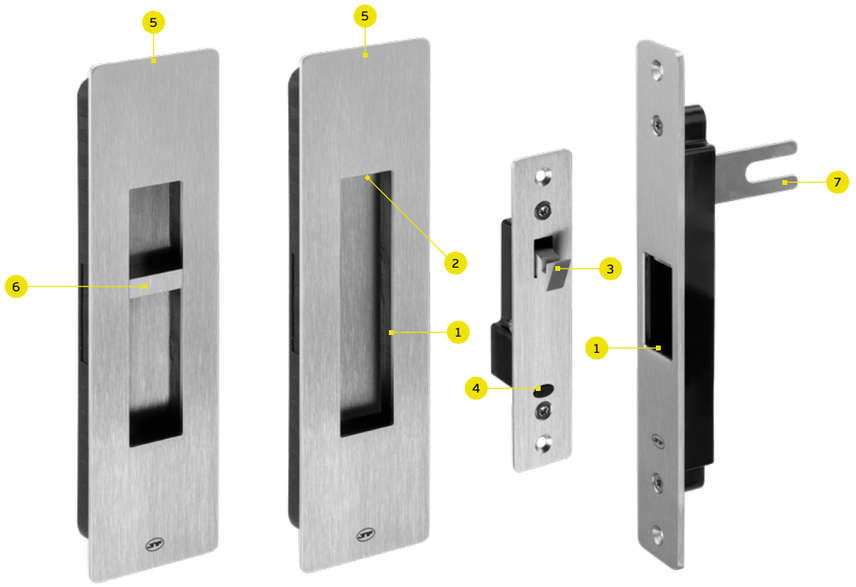

1.Concha e puxador com grande profundidade, ergonómicos e sem arestas agressivas /
Ergonomic flush handle and knob with great depth and no sharp edges /
Casoleta y pomo ergonómicos con gran profundidad y sin bordes cortantes.

2.Unlocking from the outside in case of an emergency /
Desbloqueio pelo exterior em caso de emergência /
Desbloqueo desde el exterior en caso de emergencia.

3.Trinco antivandaismo magnético/
Magnetic hook latch antivandalism /
Pestillo antivandalico magnetico.

4. Batente de nylon /
Nylon stopper /
Freno en nylon.

5.Possibilidade de acabamentos PVD TITANIUM /
TITANIUM PVD finishes available/
Posibilidad de acabados en PVD TITANIO.

6.Botão de bloqueio ergonómico e acionamento vertical, mais intuitivo e fácil de operar /
Ergonomic locking knob with vertical movement, more intuitive and easy to operate /
Pomo de bloqueo ergonómico y accionamiento vertical, más intuitivo y fácil de manejar.

7.Sistema patenteado que permite aplicar a fechadura em portas com espessura reduzida /
Patented system that allows the lock to be installed on doors with reduced thickness /
Sistema patentado que permite aplicar la cerradura en puertas de espesor reducido.

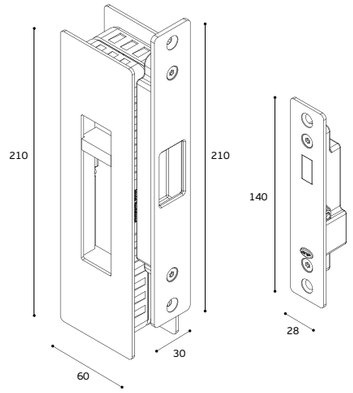

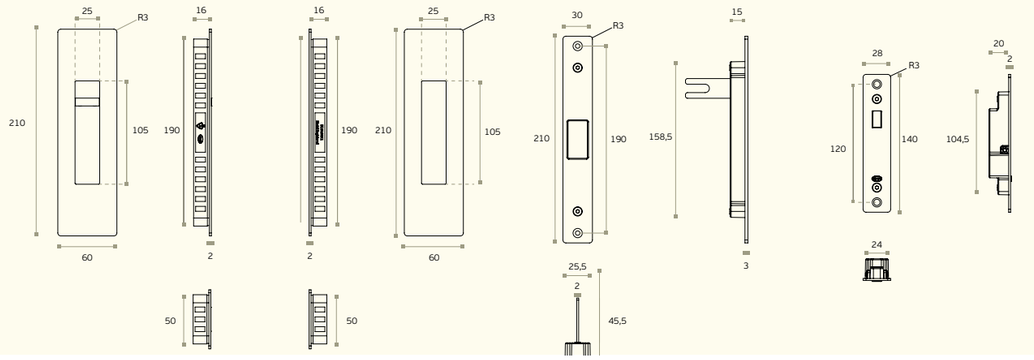

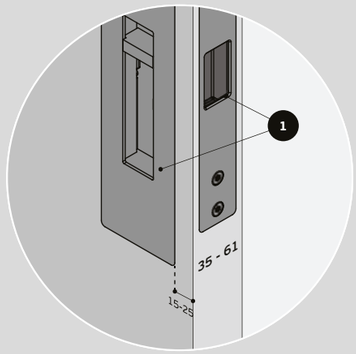

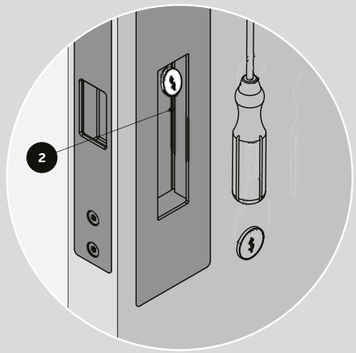

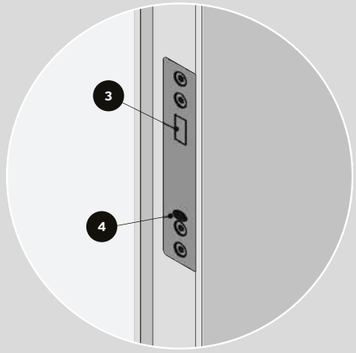

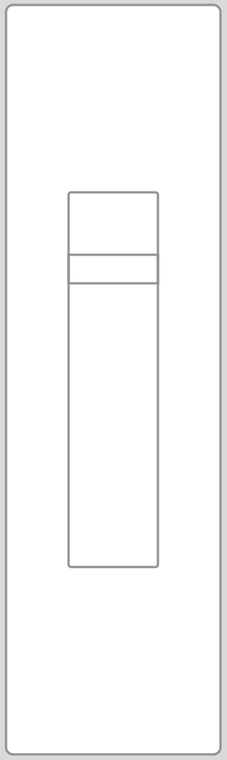

MAGNETIC LOCK

pendulum

the lock with perfect equilibrium
works without springs

1. ***Puxador ergonómico com chanfro /***
Ergonomic handle with chamfer /
Pomo ergonómico con chaflán /

2. ***Desbloqueio pelo exterior em caso de emergência /***
Unlocking from the outside in case of an emergency /
Desbloqueo desde el exterior en caso de emergencia /

3. ***Anti-vandalização por má utilização e não bloqueia de forma involuntária /***
Anti-vandalization due to misuse and doesn't block involuntarily /
Antivandalismo por mal uso y no bloquea involuntariamente /

4. ***Batente de nylon /***
Nylon stopper /
Tope de nailon /

FECHADURAS PARA PORTAS DE CORRER /
MORTISE LOCKS FOR SLIDING DOORS / CERRADURAS PARA PUERTAS CORREDERAS

PATENT PENDING JNF

IN.20.925

A JNF desenvolveu uma fechadura magnética inovadora com puxador embutido para portas de correr. O conceito foi baseado na simplicidade de funcionamento, formas básicas, ergonomia e facilidade de instalação. O acionamento e bloqueio sem ruído foi um dos nossos principais focos no seu desenvolvimento, sendo este tipo de fechaduras utilizado maioritariamente para fins residenciais onde o comforto é obrigatório.

JNF developed an innovative magnetic lock with flush handle concept for sliding doors. The concept was based in the simplicity of operation, basic shapes, ergonomics and very easy installation. The activation and locking without noise was one of our main focus on the development, as this type of locks is mainly used for residential purpose the comfort is mandatory.

JNF ha desarrollado una innovadora cerradura magnetica con cazoleta accionable enrasada para puertas correderas. El concepto está basado en la simplicidad del functionamiento, formas básicas, ergonomía y fácil instalación. El accionamiento y bloqueo sin ruido fue uno de nuestros principales focos en su desarrollo, siendo este tipo de cerraduras utilizado mayoritariamente para fines residenciales donde la comodidad es una obligación.

.TB .TG .TCH .TCO .PC

Concha de embutir com bloqueio pelo lado interior /
Flush handle with bolt on the inside /
Cazoleta empotrada con bloqueo en el interior.



Vista interior >>> Kit de fechadura e conchas para porta simples /
Interior view >>> Flush handle and lock kit for single door /
Vista interior >>> Kit de cerradura y cazoleta para puerta simple.

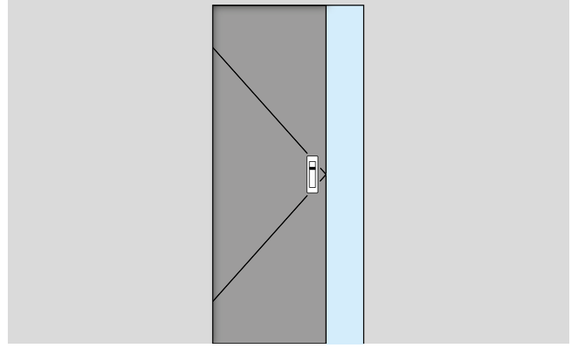

Concha de embutir com desbloqueio de emergência pelo lado exterior /
Flush handle with emergency unlock on the outside /
Cazoleta empotrada con desbloqueo de emergencia en el exterior.



Vista exterior >>> Kit de fechadura e conchas para porta simples /
Exterior view >>> Flush handle and lock kit for single door /
Vista exterior >>> Kit de cerradura y cazoleta para puerta simple.

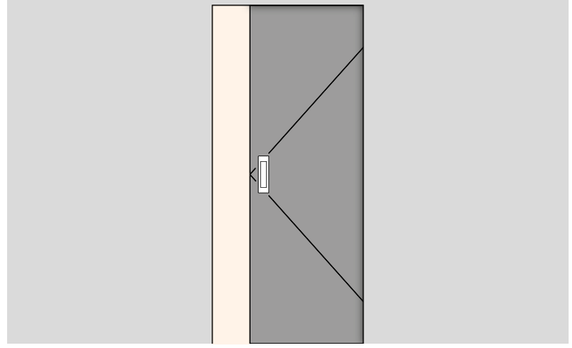

reddot winner 2022

pendulum
the lock with perfect equilibrium works without springs

IN.20.925.D

Fechadura magnética com puxador embutido para portas de correr duplas. (Kit porta dupla) O conceito foi baseado na simplicidade de funcionamento, formas básicas, ergonomia e facilidade de instalação. O acionamento e bloqueio sem ruído foi um dos nossos principais focos no seu desenvolvimento, sendo este tipo de fechaduras utilizado maioritariamente para fins residenciais onde o comforto é obrigatório.

Magnetic lock with flush handle concept for double sliding doors. (Double door kit) The concept was based in the simplicity of operation, basic shapes, ergonomics and very easy installation. The activation and locking without noise was one of our main focus on the development, as this type of locks is mainly used for residential purpose the comfort is mandatory.

Cerradura magnetica con cazoleta accionable enrasada para puertas correderas, sin apertura desde el exterior. (Kit de seguridad) El concepto está basado en la simplicidad del functionamiento, formas básicas, ergonomía y fácil instalación. El accionamiento y bloqueo sin ruido fue uno de nuestros principales focos en su desarrollo, siendo este tipo de cerraduras utilizado mayoritariamente para fines residenciales donde la comodidad es una obligación.

.TB .TG .TCH .TCO .PC

Concha de embutir com bloqueio na porta activa e concha simples na porta passiva pelo interior / *Flush handle with bolt on the active door and simple flush handle on the passive door, on the inside / Cazoleta empotrada con bloqueo en la puerta activa y cazoleta sencilla en la puerta passiva el lo interior.*

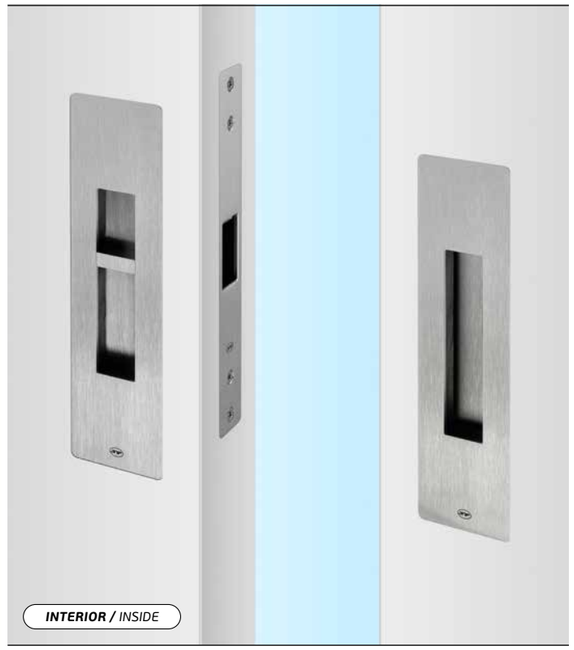

Vista interior >>> Kit de fechadura e conchas para portas duplas /
Interior view >>> Flush handle and lock kit for double doors /
Vista interior >>> Kit de cerradura y cazoleta para puertas dobles.

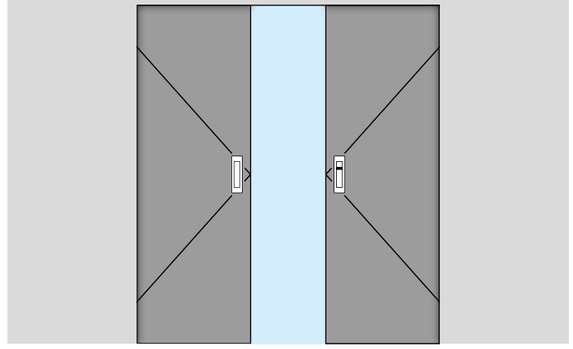

Concha de embutir com desbloqueio de emergência na porta activa e concha simples na porta passiva pelo exterior / *Flush handle with emergency unlock on the active door and simple flush handle on the passive door, on the outside / Cazoleta empotrada con desbloqueo de emergencia en la puerta activa y cazoleta sencilla en la puerta passiva el lo interior.*



Vista exterior >>> Kit de fechadura e conchas para portas duplas /
Exterior view >>> Flush handle and lock kit for double doors /
Vista exterior >>> Kit de cerradura y cazoleta para puertas dobles.

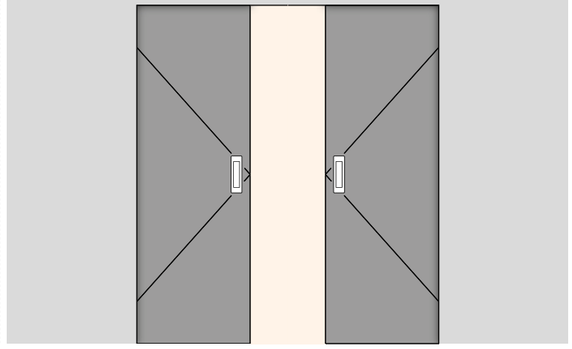

FECHADURAS PARA PORTAS DE CORRER /
MORTISE LOCKS FOR SLIDING DOORS / CERRADURAS PARA PUERTAS CORREDERAS

PATENT PENDING JNF

IN.20.925.S

Fechadura magnética com puxador embutido para portas de correr, sem abertura pelo lado exterior. (Kit segurança) O conceito foi baseado na simplicidade de funcionamento, formas básicas, ergonomia e facilidade de instalação.
O acionamento e bloqueio sem ruído foi um dos nossos principais focos no seu desenvolvimento, sendo este tipo de fechaduras utilizado maioritariamente para fins residenciais onde o comforto é obrigatório.

Magnetic lock with flush handle concept for sliding doors, without opening from the outside. (Security kit) The concept was based in the simplicity of operation, basic shapes, ergonomics and very easy installation. The activation and locking without noise was one of our main focus on the development, as this type of locks is mainly used for residential purpose the comfort is mandatory.

Cerradura magnetica con cazoleta accionable enrasada para puertas correderas, sin apertura desde el exterior. (Kit de seguridad) El concepto está basado en la simplicidad del functionamiento, formas básicas, ergonomía y fácil instalación. El accionamiento y bloqueo sin ruido fue uno de nuestros principales focos en su desarrollo, siendo este tipo de cerraduras utilizado mayoritariamente para fines residenciales donde la comodidad es una obligación.

.TB .TG .TCH .TCO .PC

Concha de embutir com bloqueio pelo lado interior /
Flush handle with bolt on the inside / Cazoleta empotrada con bloqueo en el interior.



Vista interior >>> Kit de fechadura e conchas para porta simples /
Interior view >>> Flush handle and lock kit for single door /
Vista interior >>> Kit de cerradura y cazoleta para puerta simple.

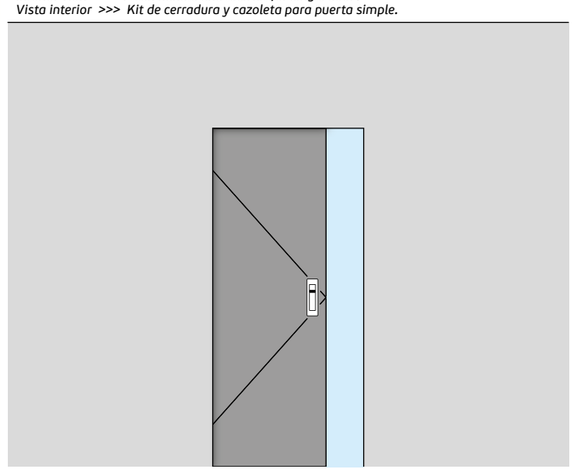

Concha de embutir sem desbloqueio pelo lado exterior /
Flush handle without unlock from the outside / Cazoleta empotrada sin desbloqueo por el exterior.



Vista exterior >>> Kit de fechadura e conchas para porta simples /
Exterior view >>> Flush handle and lock kit for single door /
Vista exterior >>> Kit de cerradura y cazoleta para puerta simple.

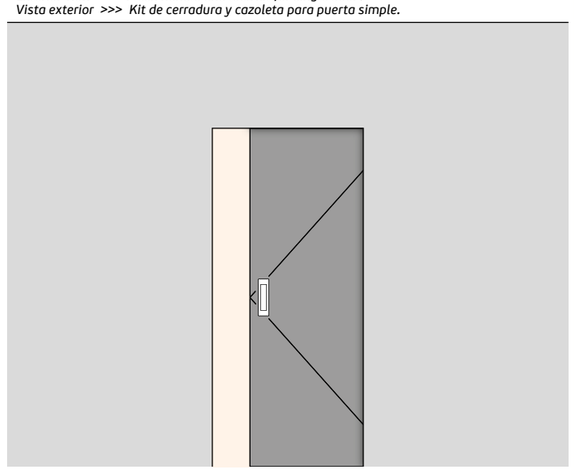

reddot winner 2022

pendulum
the lock with perfect equilibrium works without springs

IN.20.925.S.D

Fechadura magnética com puxador embutido para portas de correr duplas, sem abertura pelo lado exterior. (Kit de segurança para porta dupla)
O conceito foi baseado na simplicidade de funcionamento, formas básicas, ergonomia e facilidade de instalação.
O acionamento e bloqueio sem ruído foi um dos nossos principais focos no seu desenvolvimento, sendo este tipo de fechaduras utilizado maioritariamente para fins residenciais onde o comforto é obrigatório.

Magnetic lock with flush handle concept for double sliding doors, without opening from the outside. (Security double door kit) The concept was based in the simplicity of operation, basic shapes, ergonomics and very easy installation.
The activation and locking without noise was one of our main focus on the development, as this type of locks is mainly used for residential purpose the comfort is mandatory.

Cerradura magnetica con cazoleta accionable enrasada para puertas correderas dobles, sin apertura desde el exterior. (Kit de seguridad para puerta doble)
El concepto está basado en la simplicidad del functionamiento, formas básicas, ergonomía y fácil instalación. El accionamiento y bloqueo sin ruido fue uno de nuestros principales focos en su desarrollo, siendo este tipo de cerraduras utilizado mayoritariamente para fines residenciales donde la comodidad es una obligación.

.TB .TG .TCH .TCO .PC

Conchas de embutir com bloqueio na porta activa e concha simples na porta passiva pelo interior / *Flush handle with bolt on the active door and simple flush handle on the passive door, on the inside / Cazoleta empotrada con bloqueo en la puerta activa y cazoleta sencilla en la puerta passiva el lo interior.*



Vista interior >>> Kit de fechadura e conchas para portas duplas /
Interior view >>> Flush handle and lock kit for double doors /
Vista interior >>> Kit de cerradura y cazoleta para puertas dobles.

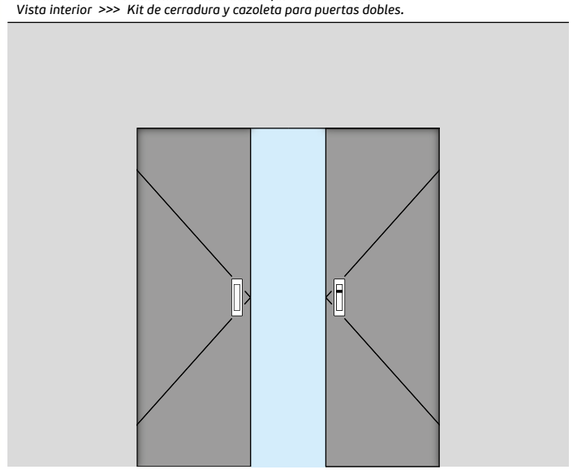

Conchas de embutir sem desbloqueio na porta activa e passiva pelo exterior /
Flush handles without unlock on the active and passive doors, on the outside / Cazoleta empotrada sin desbloqueo en la puerta activa y passiva el lo interior.



Vista exterior >>> Kit de fechadura e conchas para portas duplas /
Exterior view >>> Flush handle and lock kit for double doors /
Vista exterior >>> Kit de cerradura y cazoleta para puertas dobles.

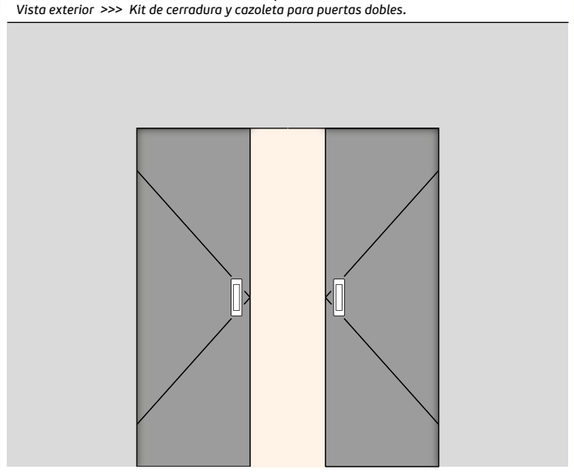

FECHADURAS PARA PORTAS DE CORRER /
MORTISE LOCKS FOR SLIDING DOORS /
CERRADURAS PARA PUERTAS CORREDERAS

PATENT PENDING JNF

IN.20.925.LL

Fechadura magnética com puxador embutido para portas de correr, com abertura dos dois lados por botão. O conceito foi baseado na simplicidade de funcionamento, formas básicas, ergonomia e facilidade de instalação.
O acionamento e bloqueio sem ruído foi um dos nossos principais focos no seu desenvolvimento, sendo este tipo de fechaduras utilizado maioritariamente para fins residenciais onde o comforto é obrigatório.

Magnetic lock with flush handle concept for sliding doors, with opening from both sides with button. The concept was based in the simplicity of operation, basic shapes, ergonomics and very easy installation. The activation and locking without noise was one of our main focus on the development, as this type of locks is mainly used for residential purpose the comfort is mandatory.

JNF ha desarrollado una innovadora cerradura magnetica con cazoleta accionable enrasada para puertas correderas. El concepto está basado en la simplicidad del functionamiento, formas básicas, ergonomía y fácil instalación. El accionamiento y bloqueo sin ruido fue uno de nuestros principales focos en su desarrollo, siendo este tipo de cerraduras utilizado mayoritariamente para fines residenciales donde la comodidad es una obligación.

.TB .TG .TCH .TCO .PC

Concha de embutir com bloqueio pelo lado interior /
Flush handle with bolt on the inside /
Cazoleta empotrada con bloqueo en el interior.



Vista interior >>> Kit de fechadura e conchas para porta simples /
Interior view >>> Flush handle and lock kit for single door /
Vista interior >>> Kit de cerradura y cazoleta para puerta simple.

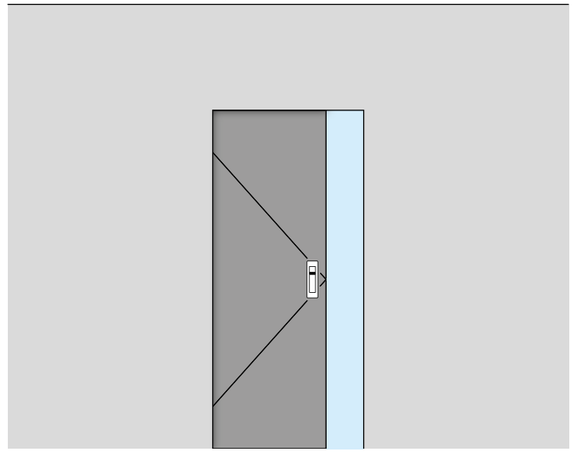

Concha de embutir com bloqueio pelo lado exterior /
Flush handle with bolt on the outside /
Cazoleta empotrada con bloqueo en el exterior.



Vista exterior >>> Kit de fechadura e conchas para porta simples /
Exterior view >>> Flush handle and lock kit for single door /
Vista exterior >>> Kit de cerradura y cazoleta para puerta simple.

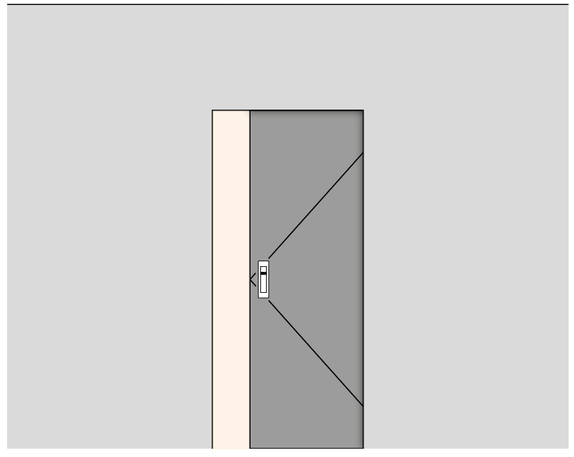

reddot winner 2022

pendulum
the lock with perfect equilibrium works without springs

IN.20.925.LL.D

Fechadura magnética com puxador embutido para portas de correr, com abertura dos dois lados por botão. O conceito foi baseado na simplicidade de funcionamento, formas básicas, ergonomia e facilidade de instalação.
O acionamento e bloqueio sem ruído foi um dos nossos principais focos no seu desenvolvimento, sendo este tipo de fechaduras utilizado maioritariamente para fins residenciais onde o comforto é obrigatório.

Magnetic lock with flush handle concept for double sliding doors, with opening on both sides.
The concept was based in the simplicity of operation, basic shapes, ergonomics and very easy installation. The activation and locking without noise was one of our main focus on the development, as this type of locks is mainly used for residential purpose the comfort is mandatory.

Cerradura magnetica con cazoleta accionable enrasada para puertas correderas dobles, com apertura a ambos lados. El concepto está basado en la simplicidad del functionamiento, formas básicas, ergonomía y fácil instalación. El accionamiento y bloqueo sin ruido fue uno de nuestros principales focos en su desarrollo, siendo este tipo de cerraduras utilizado mayoritariamente para fines residenciales donde la comodidad es una obligación.

.TB .TG .TCH .TCO .PC

Conchas de embutir com bloqueio na porta activa pelo interior /
Flush handle with bolt on the active door, on the inside /
Cazoleta empotrada con bloqueo en la puerta activa el lo interior.

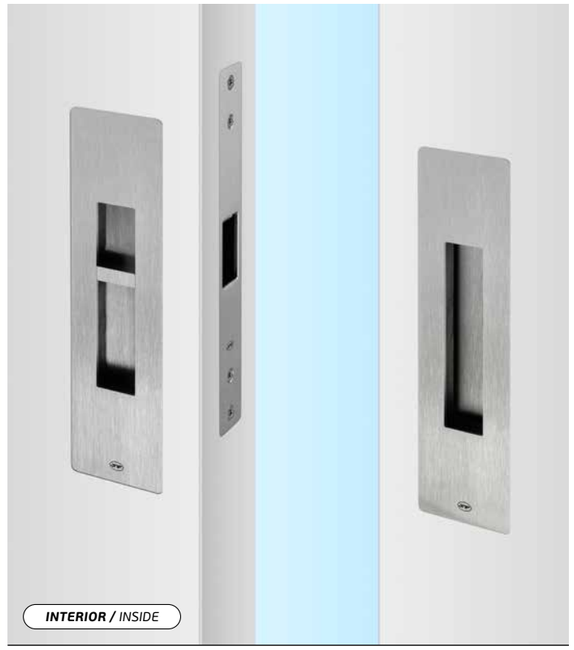

Vista interior >>> Kit de fechadura e conchas para portas duplas /
Interior view >>> Flush handle and lock kit for double doors /
Vista interior >>> Kit de cerradura y cazoleta para puertas dobles.

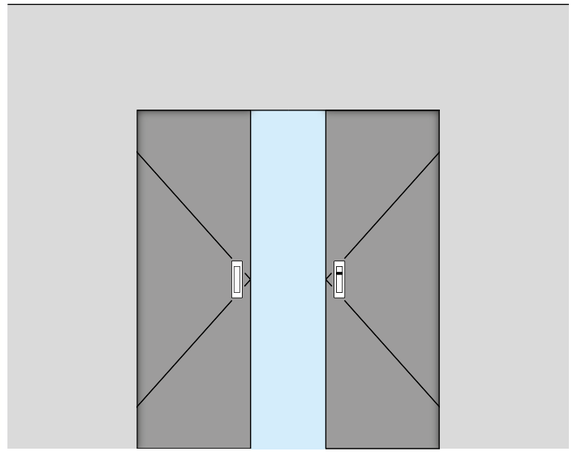

Conchas de embutir com bloqueio na porta activa pelo exterior /
Flush handle with bolt on the active door, on the outside /
Cazoleta empotrada con bloqueo en la puerta activa el lo interior.



Vista exterior >>> Kit de fechadura e Conchas para portas duplas /
Exterior view >>> Flush handle and lock kit for double doors /
Vista exterior >>> Kit de cerradura y cazoleta para puertas dobles.

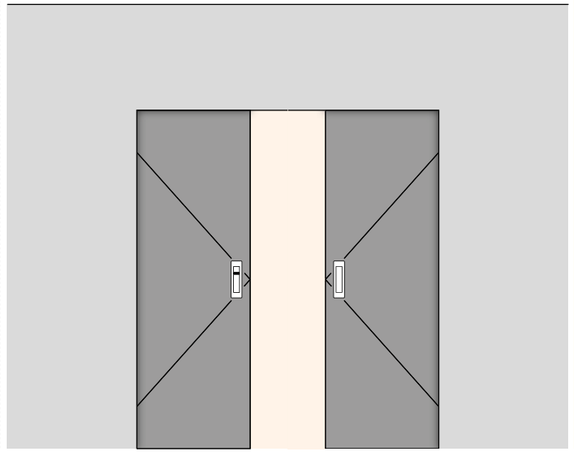

FECHADURAS PARA PORTAS DE CORRER /
MORTISE LOCKS FOR SLIDING DOORS /
CERRADURAS PARA PUERTAS CORREDERAS

GRADE 2

Esta fechadura de embutir foi especialmente desenvolvida para portas de correr, oferecendo uma solução discreta e funcional. Com um sistema de fixações ocultas, garante um acabamento limpo e elegante, ideal para ambientes modernos. Inclui fecho livre/ocupado com e sem indicador de cor, proporcionando simplicidade de utilização, bem como uma concha de embutir que facilita a abertura e o manuseamento da porta no dia a dia.

This mortise lock was specially developed for sliding doors, offering a discreet and functional solution. With a concealed fixing system, it guarantees a clean and elegant finish, ideal for modern environments. It includes a free/ occupied lock with and without a color indicator, providing ease of use, as well as a recessed shell that facilitates opening and handling the door on a daily basis.

Esta cerradura de embutir ha sido especialmente diseñada para puertas correderas, ofreciendo una solución discreta y funcional. Su sistema de fijación oculto garantiza un acabado limpio y elegante, ideal para ambientes modernos. Incluye un indicador de apertura/ocupación con y sin indicador de color, lo que facilita su uso, así como una carcasa empotrada que simplifica la apertura y el manejo diario de la puerta.

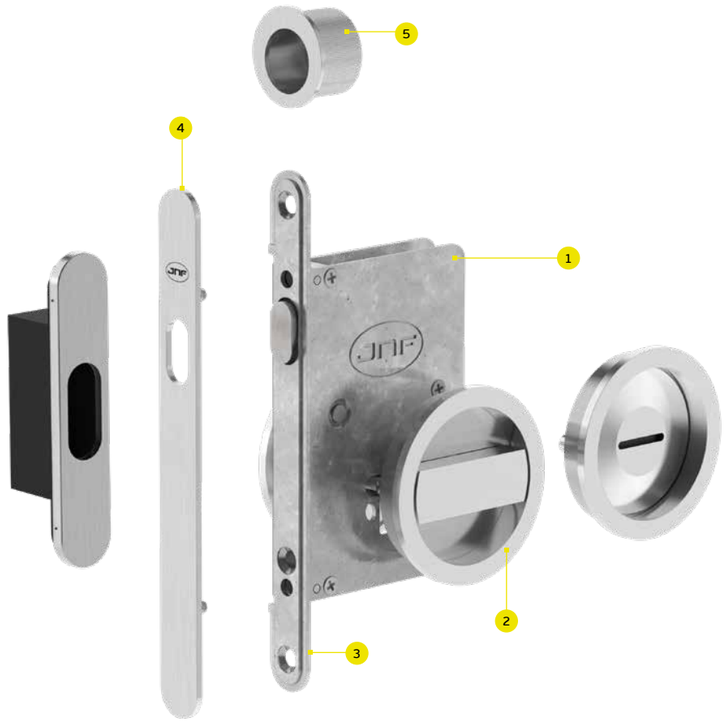

1.Caixa fechada em aço inox EN 1.4301 / *Closed lock case made in stainless steel EN 1.4301 / Caja cerrada en acero inox EN 1.4301.*

2.Fecho de livre ocupado quadrado com e sem cor / *Snib indicator with or without color / Condena de baño con y sin indicador de color.*

3.Frente em aço inox EN 1.4301 / *Front plate made in stainless steel EN1.4301 / Frente en acero inoxidable EN 1.4301.*

4.Chapa frontal em aço inox EN 1.4301, para ocultar os parafusos / *Front plate made in stainless steel EN1.4301, to hide the screws / Frente en acero inoxidable EN 1.4301 para ocultar los tornillos.*

5. Concha de embutir / *Flush handle / Cazoleta de embutir*



IN.20.937
stainless steel - EN 1.4301 / AISI 304



IN.20.937.B
RAL 9005 (black)



IN.20.937.W
RAL 9016 (white)

SLIDING DOOR LOCK

FECHADURA DE EMBUTIR PARA PORTAS DE CORRER /
MORTISE DOOR LOCK FOR SLIDING DOORS /
CERRADURA DE EMBUTIR PARA PUERTAS CORREDERAS.



ARCHITECTURAL HARDWARE
Sistemas de fecho / Locking systems / Sistemas de cierre.
Fechaduras para portas de correr / Mortise locks for sliding doors / Cerraduras para puertas correderas.
WWW.JNFHARDWARE.COM

FECHADURAS PARA PORTAS DE CORRER /
MORTISE LOCKS FOR SLIDING DOORS /
CERRADURAS PARA PUERTAS CORREDERAS

GRADE 2

NEW

IN.20.937

Fechadura de embutir para portas de correr com fixações ocultas.
Inclui fecho livre/ocupado sem indicador de cor e concha de embutir.
Mortise door lock for sliding doors with invisible screws.
Includes snib indicator without color indication and a flush handle/
Cerradura de embutir para puertas correderas con fijaciones ocultas.
Incluye condena de baño sin indicador de color y cazoleta de embutir.



GRADE 2 · 35-50 mm · 50 · 38



MATERIAL: *EN 1.4301 / AISI 304*

ACABAMENTO / FINISH / ACABADO STANDARD: *SATINADO / SATIN / SATIN*

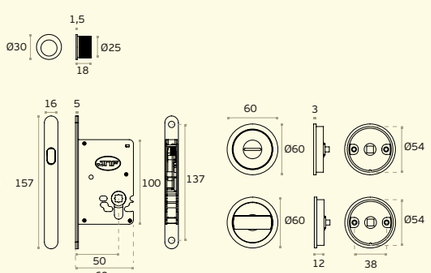

NEW

IN.20.937.B

Fechadura de embutir para portas de correr com fixações ocultas.
Inclui fecho livre/ocupado sem indicador de cor e concha de embutir.
Mortise door lock for sliding doors with invisible screws.
Includes snib indicator without color indication and a flush handle/
Cerradura de embutir para puertas correderas con fijaciones ocultas.
Incluye condena de baño sin indicador de color y cazoleta de embutir.



GRADE 2 · 35-50 mm · 50 · 38



MATERIAL: *EN 1.4301 / AISI 304*

ACABAMENTO / FINISH / ACABADO STANDARD: *RAL 9005 (PRETO / BLACK / NEGRO)*

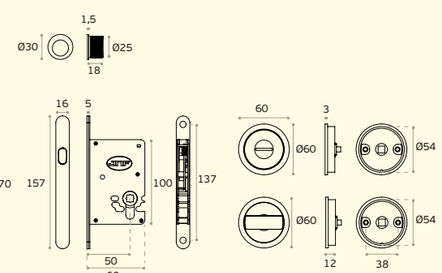

NEW

IN.20.937.W

Fechadura de embutir para portas de correr com fixações ocultas.
Inclui fecho livre/ocupado sem indicador de cor e concha de embutir.
Mortise door lock for sliding doors with invisible screws.
Includes snib indicator without color indication and a flush handle/
Cerradura de embutir para puertas correderas con fijaciones ocultas.
Incluye condena de baño sin indicador de color y cazoleta de embutir.



GRADE 2 · 35-50 mm · 50 · 38



MATERIAL: *EN 1.4301 / AISI 304*

ACABAMENTO / FINISH / ACABADO STANDARD: *RAL 9016 (BRANCO / WHITE/ BLANCO)*

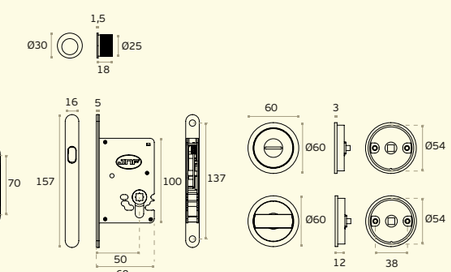

NEW

IN.20.937.D

Concha de embutir
Flush handle / Cazoleta de embutir.



IN.20.937.C
stainless steel
EN 1.4301 / AISI 304



IN.20.937.C.B
RAL 9005
(preto / black / negro)



IN.20.937.C.W
RAL 9016
(branco / white / blanco)

NEW

IN.20.937.D

Concha de embutir
Flush handle / Cazoleta de embutir.



IN.20.937.D
stainless steel
EN 1.4301 / AISI 304



IN.20.937.D.B
RAL 9005
(preto / black / negro)



IN.20.937.D.W
RAL 9016
(branco / white / blanco)

FECHADURAS PARA PORTAS DE CORRER /
MORTISE LOCKS FOR SLIDING DOORS /
CERRADURAS PARA PUERTAS CORREDERAS

GRADE 2

NEW

IN.20.939

Fechadura de embutir para portas de correr com fixações ocultas.
Inclui fecho livre/ocupado com indicador de cor e concha de embutir.
Mortise door lock for sliding doors with invisible screws.
Includes snib indicator with color indication and a flush handle/
Cerradura de embutir para puertas correderas con fijaciones ocultas.
Incluye condena de baño con indicador de color y cazoleta de embutir.



GRADE 2 · 35-50 mm · 50 · 38



MATERIAL: *EN 1.4301 / AISI 304*

ACABAMENTO / FINISH / ACABADO STANDARD: *SATINADO / SATIN / SATIN*

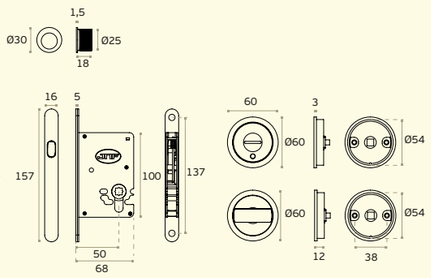

NEW

IN.20.939.B

Fechadura de embutir para portas de correr com fixações ocultas.
Inclui fecho livre/ocupado com indicador de cor e concha de embutir.
Mortise door lock for sliding doors with invisible screws.
Includes snib indicator with color indication and a flush handle/
Cerradura de embutir para puertas correderas con fijaciones ocultas.
Incluye condena de baño con indicador de color y cazoleta de embutir.



GRADE 2 · 35-50 mm · 50 · 38



MATERIAL: *EN 1.4301 / AISI 304*

ACABAMENTO / FINISH / ACABADO STANDARD: *RAL 9005 (PRETO / BLACK / NEGRO)*

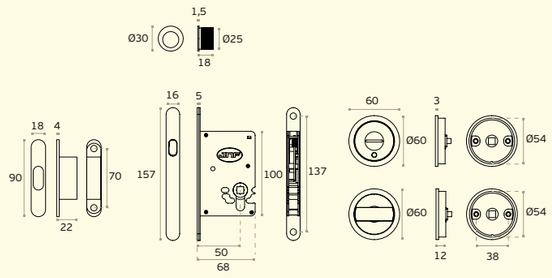

NEW

IN.20.939.W

Fechadura de embutir para portas de correr com fixações ocultas.
Inclui fecho livre/ocupado com indicador de cor e concha de embutir.
Mortise door lock for sliding doors with invisible screws.
Includes snib indicator with color indication and a flush handle/
Cerradura de embutir para puertas correderas con fijaciones ocultas.
Incluye condena de baño con indicador de color y cazoleta de embutir.



GRADE 2 · 35-50 mm · 50 · 38



MATERIAL: *EN 1.4301 / AISI 304*

ACABAMENTO / FINISH / ACABADO STANDARD: *RAL 9016 (BRANCO / WHITE/ BLANCO)*

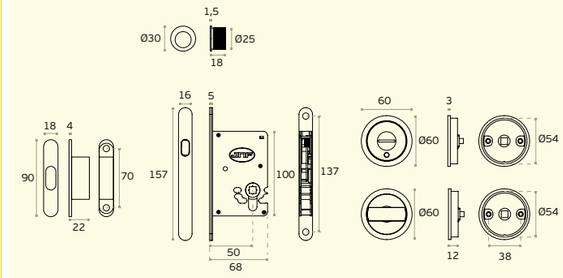

NEW

IN.20.937.D

Concha de embutir
Flush handle / Cazoleta de embutir.



IN.20.937.C
stainless steel
EN 1.4301 / AISI 304



IN.20.937.C.B
RAL 9005
(preto / black / negro)



IN.20.937.C.W
RAL 9016
(branco / white / blanco)

NEW

IN.20.937.D

Concha de embutir
Flush handle / Cazoleta de embutir.



IN.20.937.D
stainless steel
EN 1.4301 / AISI 304



IN.20.937.D.B
RAL 9005
(preto / black / negro)



IN.20.937.D.W
RAL 9016
(branco / white / blanco)

FECHADURAS PARA PORTAS DE CORRER /
MORTISE LOCKS FOR SLIDING DOORS /
CERRADURAS PARA PUERTAS CORREDERAS

GRADE 2

Esta fechadura de embutir foi especialmente desenvolvida para portas de correr, oferecendo uma solução discreta e funcional. Com um sistema de fixações ocultas, garante um acabamento limpo e elegante, ideal para ambientes modernos. Inclui fecho livre/ocupado com e sem indicador de cor, proporcionando simplicidade de utilização, bem como uma concha de embutir que facilita a abertura e o manuseamento da porta no dia a dia.

This mortise lock was specially developed for sliding doors, offering a discreet and functional solution. With a concealed fixing system, it guarantees a clean and elegant finish, ideal for modern environments. It includes a free/ occupied lock with and without a color indicator, providing ease of use, as well as a recessed shell that facilitates opening and handling the door on a daily basis.

Esta cerradura de embutir ha sido especialmente diseñada para puertas correderas, ofreciendo una solución discreta y funcional. Su sistema de fijación oculto garantiza un acabado limpio y elegante, ideal para ambientes modernos. Incluye un indicador de apertura/ocupación con y sin indicador de color, lo que facilita su uso, así como una carcasa empotrada que simplifica la apertura y el manejo diario de la puerta.

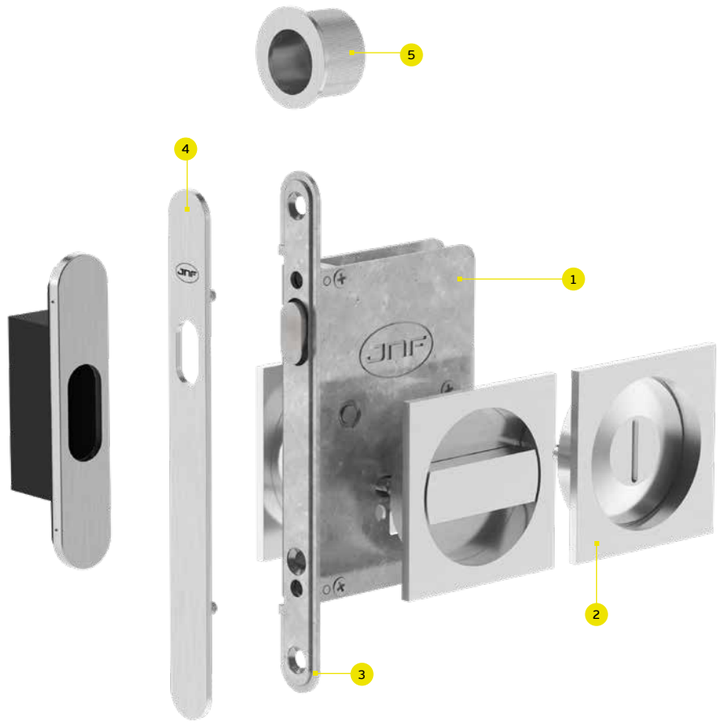

1.Caixa fechada em aço inox EN 1.4301 / *Closed lock case made in stainless steel EN 1.4301 / Caja cerrada en acero inox EN 1.4301.*

2.Fecho de livre ocupado quadrado com e sem cor / *Snib indicator with or without color / Condena de baño con y sin indicador de color.*

3.Frente em aço inox EN 1.4301 / *Front plate made in stainless steel EN1.4301 / Frente en acero inoxidable EN 1.4301.*

4.Chapa frontal em aço inox EN 1.4301, para ocultar os parafusos / *Front plate made in stainless steel EN1.4301, to hide the screws / Frente en acero inoxidable EN 1.4301 para ocultar los tornillos.*

5. Concha de embutir / *Flush handle / Cazoleta de embutir*



IN.20.938
stainless steel - EN 1.4301 / AISI 304



IN.20.938.B
RAL 9005 (black)



IN.20.938.W
RAL 9016 (white)

SLIDING DOOR LOCK

FECHADURA DE EMBUTIR PARA PORTAS DE CORRER /
MORTISE DOOR LOCK FOR SLIDING DOORS /
CERRADURA DE EMBUTIR PARA PUERTAS CORREDERAS.



FECHADURAS PARA PORTAS DE CORRER /
MORTISE LOCKS FOR SLIDING DOORS /
CERRADURAS PARA PUERTAS CORREDERAS

GRADE 2

NEW

IN.20.938

Fechadura de embutir para portas de correr com fixações ocultas.
Inclui fecho livre/ocupado sem indicador de cor e concha de embutir.
Mortise door lock for sliding doors with invisible screws.
Includes snib indicator without color indication and a flush handle/
Cerradura de embutir para puertas correderas con fijaciones ocultas.
Incluye condena de baño sin indicador de color y cazoleta de embutir.



GRADE 2 | 35-50 mm | 50 | 38



MATERIAL: *EN 1.4301 / AISI 304*

ACABAMENTO / FINISH / ACABADO STANDARD: *SATINADO / SATIN / SATIN*

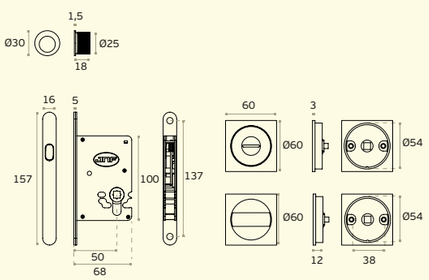

NEW

IN.20.938.B

Fechadura de embutir para portas de correr com fixações ocultas.
Inclui fecho livre/ocupado sem indicador de cor e concha de embutir.
Mortise door lock for sliding doors with invisible screws.
Includes snib indicator without color indication and a flush handle/
Cerradura de embutir para puertas correderas con fijaciones ocultas.
Incluye condena de baño sin indicador de color y cazoleta de embutir.



GRADE 2 | 35-50 mm | 50 | 38



MATERIAL: *EN 1.4301 / AISI 304*

ACABAMENTO / FINISH / ACABADO STANDARD: *RAL 9005 (PRETO / BLACK / NEGRO)*

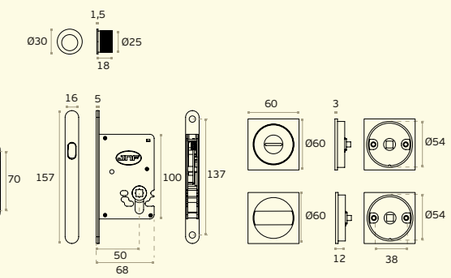

NEW

IN.20.938.W

Fechadura de embutir para portas de correr com fixações ocultas.
Inclui fecho livre/ocupado sem indicador de cor e concha de embutir.
Mortise door lock for sliding doors with invisible screws.
Includes snib indicator without color indication and a flush handle/
Cerradura de embutir para puertas correderas con fijaciones ocultas.
Incluye condena de baño sin indicador de color y cazoleta de embutir.



GRADE 2 | 35-50 mm | 50 | 38



MATERIAL: *EN 1.4301 / AISI 304*

ACABAMENTO / FINISH / ACABADO STANDARD: *RAL 9016 (BRANCO / WHITE/ BLANCO)*

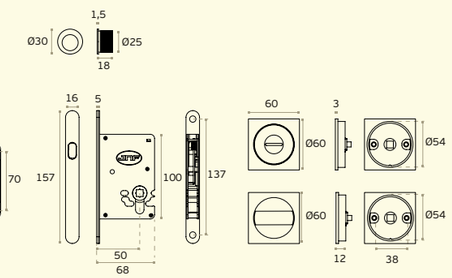

NEW

IN.20.938.D

Concha de embutir
Flush handle / Cazoleta de embutir.



IN.20.938.C
stainless steel
EN 1.4301 / AISI 304

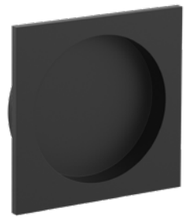

IN.20.938.C.B
RAL 9005
(preto / black / negro)



IN.20.938.C.W
RAL 9016
(branco / white / blanco)

NEW

IN.20.937.D

Concha de embutir
Flush handle / Cazoleta de embutir.



IN.20.937.D
stainless steel
EN 1.4301 / AISI 304



IN.20.937.D.B
RAL 9005
(preto / black / negro)



IN.20.937.D.W
RAL 9016
(branco / white / blanco)

ARCHITECTURAL HARDWARE
Sistemas de fecho / Locking systems / Sistemas de cierre.
Fechaduras para portas de correr / Mortise locks for sliding doors / Cerraduras para puertas correderas.
WWW.JNFHARDWARE.COM

FECHADURAS PARA PORTAS DE CORRER /
MORTISE LOCKS FOR SLIDING DOORS /
CERRADURAS PARA PUERTAS CORREDERAS



NEW

IN.20.940

Fechadura de embutir para portas de correr com fixações ocultas.
Inclui fecho livre/ocupado sem indicador de cor e concha de embutir.
Mortise door lock for sliding doors with invisible screws.
Includes snib indicator without color indication and a flush handle/
Cerradura de embutir para puertas correderas con fijaciones ocultas.
Incluye condena de baño sin indicador de color y cazoleta de embutir.







MATERIAL: *EN 1.4301 / AISI 304*

ACABAMENTO / FINISH / ACABADO STANDARD: *SATINADO / SATIN / SATIN*

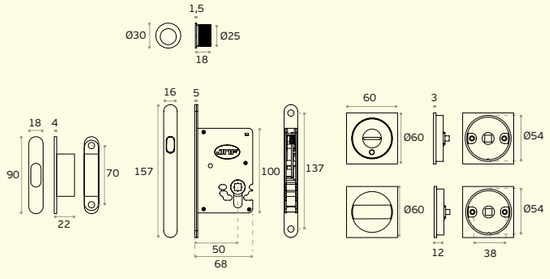

NEW

IN.20.940.B

Fechadura de embutir para portas de correr com fixações ocultas.
Inclui fecho livre/ocupado sem indicador de cor e concha de embutir.
Mortise door lock for sliding doors with invisible screws.
Includes snib indicator without color indication and a flush handle/
Cerradura de embutir para puertas correderas con fijaciones ocultas.
Incluye condena de baño sin indicador de color y cazoleta de embutir.







MATERIAL: *EN 1.4301 / AISI 304*

ACABAMENTO / FINISH / ACABADO STANDARD: *RAL 9005 (PRETO / BLACK / NEGRO)*

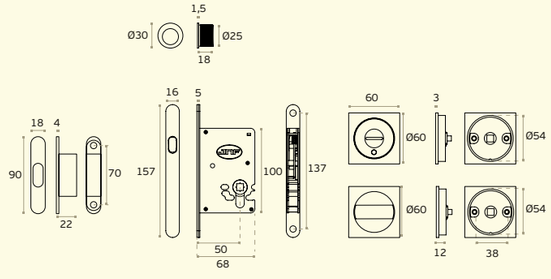

NEW

IN.20.940.W

Fechadura de embutir para portas de correr com fixações ocultas.
Inclui fecho livre/ocupado sem indicador de cor e concha de embutir.
Mortise door lock for sliding doors with invisible screws.
Includes snib indicator without color indication and a flush handle/
Cerradura de embutir para puertas correderas con fijaciones ocultas.
Incluye condena de baño sin indicador de color y cazoleta de embutir.







MATERIAL: *EN 1.4301 / AISI 304*

ACABAMENTO / FINISH / ACABADO STANDARD: *RAL 9016 (BRANCO / WHITE/ BLANCO)*

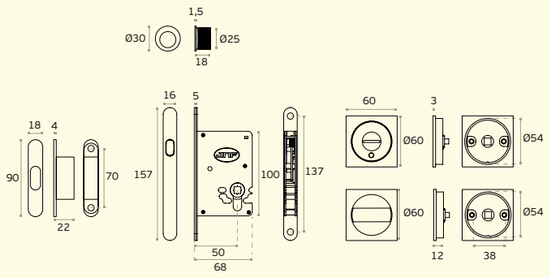

NEW

IN.20.938.C

Concha de embutir
Flush handle / Cazoleta de embutir.



IN.20.938.C
stainless steel
EN 1.4301 / AISI 304

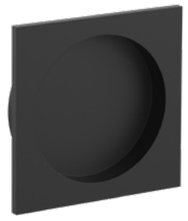

IN.20.938.C.B
RAL 9005
(preto / black / negro)



IN.20.938.C.W
RAL 9016
(branco / white / blanco)

NEW

IN.20.937.D

Concha de embutir
Flush handle / Cazoleta de embutir.



IN.20.937.D
stainless steel
EN 1.4301 / AISI 304



IN.20.937.D.B
RAL 9005
(preto / black / negro)



IN.20.937.D.W
RAL 9016
(branco / white / blanco)

FECHADURAS PARA PORTAS DE CORRER /
MORTISE LOCKS FOR SLIDING DOORS /
CERRADURAS PARA PUERTAS CORREDERAS

GRADE 2

Esta fechadura para portas de correr foi especialmente concebida para casas de banho, aliando funcionalidade e discrição. Com sistema de fixação oculta, proporciona um acabamento limpo e elegante, adaptando-se facilmente a diferentes estilos de decoração. Ideal para garantir privacidade com simplicidade, é uma solução prática e estética para o uso diário. Disponível em acabamento pvd titanium black, gold, chocolate e copper.

This sliding door lock was specially designed for bathrooms, combining functionality and discretion. With a concealed fixing system, it provides a clean and elegant finish, easily adapting to different decorating styles. Ideal for ensuring privacy with simplicity, it is a practical and aesthetic solution for everyday use. Available in PVD titanium black, gold, chocolate, and copper finishes.

Esta cerradura para puertas correderas ha sido diseñada especialmente para baños, combinando funcionalidad y discreción. Con un sistema de fijación oculto, ofrece un acabado limpio y elegante, adaptándose fácilmente a diferentes estilos de decoración. Ideal para garantizar la privacidad con sencillez, es una solución práctica y estética para el uso diario. Disponible en acabados PVD de titanio negro, dorado, chocolate y cobre.

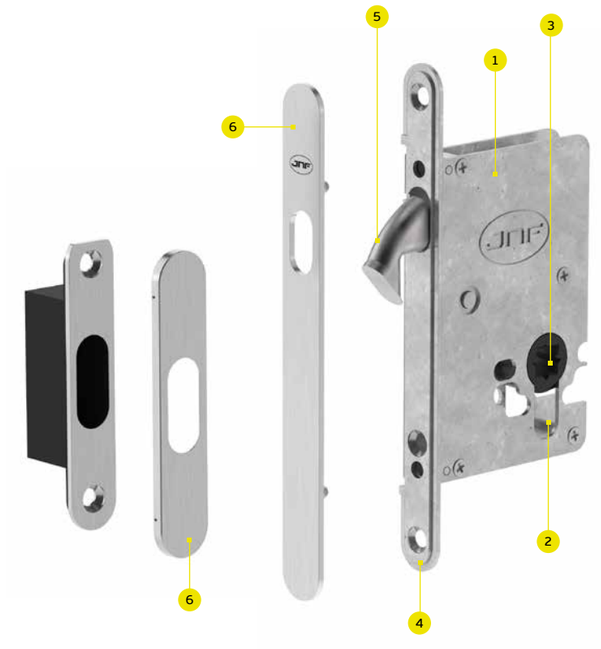

1.Caixa fechada em aço inox EN 1.4301 / *Closed lock case made in stainless steel EN 1.4301 / Caja cerrada en acero inox EN 1.4301.*

2.Preparada para cilindro europeu / *Ready for european cylinder / Preparada para cilindro europeo.*

3.Preparada para fechos de casa de banho / *Ready for bathroom snibs / Preparada para codeñas de baño.*

4.Frente em aço inox EN 1.4301 / *Front plate made in stainless steel EN1.4301 / Frente en acero inoxidable EN 1.4301.*

5.Língua em aço inox EN 1.4301 / *Dead bolt made in stainless steel EN 1.4301 / Pestillo en acero inox EN 1.4301.*

6.Chapa frontal em aço inox EN 1.4301, para ocultar os parafusos / *Front plate made in stainless steel EN1.4301, to hide the screws / Frente en acero inoxidable EN 1.4301 para ocultar los tornillos.*

.TB .TG .TCH .TCO



TYPE	*SATIN - EN.1.4301*	*TITANIUM BLACK*	*TITANIUM GOLD*	*TITANIUM COPPER*	*TITANIUM CHOCOLATE*
WC BATHROOM	*IN.20.941*	*IN.20.941.TB*	*IN.20.941.TG*	*IN.20.941.TCO*	*IN.20.941.TCH*
PZ PROFILE CYLINDER	*IN.20.942*	*IN.20.942.TB*	*IN.20.942.TG*	*IN.20.942.TCO*	*IN.20.942.TCH*

SLIDING DOOR LOCK

FECHADURA DE EMBUTIR PARA PORTAS DE CORRER /
MORTISE DOOR LOCK FOR SLIDING DOORS /
CERRADURA DE EMBUTIR PARA PUERTAS CORREDERAS.

FECHADURAS PARA PORTAS DE CORRER /
MORTISE LOCKS FOR SLIDING DOORS / CERRADURAS PARA PUERTAS CORREDERAS

GRADE 2

NEW

IN.20.941

Fechadura de portas de correr para casa de banho com fixação oculta /
Sliding door lock for bathroom snib with hidden fixings /
Cerradura de puertas correderas para condena de baño con fijaciones ocultas.



.TB .TG .TCH .TCQ

WC 8x8 | GRADE 2 | ≥ 25 mm | 50 | 38



MATERIAL: *EN 1.4301 / AISI 304*

ACABAMENTO / FINISH / ACABADO STANDARD: *SATINADO / SATIN / SATIN*

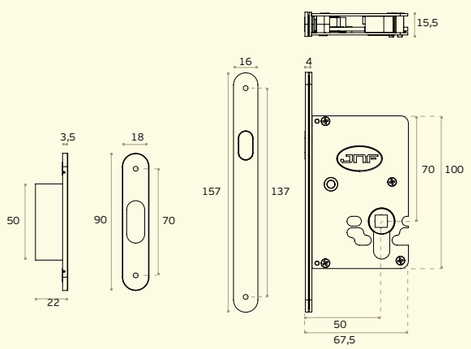

ACESSÓRIOS
ACCESSORIES / ACESSORIOS



NEW

IN.04.401

Fecho wc com ranhura para moeda sem indicador / *Bathroom snib with coin slot without color indication/ Condeña de baño con fenda para moneda sin indicador.*



IN.04.266.KN

Fecho wc com ranhura para moeda com ou sem indicador (pode ser optado na instalação) / *Bathroom snib indicator with coin slot with or without color indication (can be choosen on installation) / Muletilla/desbloqueo de baño de baño con fenda para moneda con o sin indicador (opcional en la instalación).*



IN.04.112

Fecho wc com ranhura para moeda com ou sem indicador (pode ser optado na instalação) / *Bathroom snib indicator with coin slot with or without color indication (can be choosen on installation) / Muletilla/desbloqueo de baño con fenda para moneda con o sin indicador (opcional en la instalación).*

NEW

IN.20.942

Fechadura de portas de correr, para cilindro europeu com fixação oculta /
Sliding door lock for european cylinder with hidden fixings /
Cerradura de puertas correderas para cilindro europeo con fijaciones ocultas



.TB .TG .TCH .TCQ

GRADE 2 | ≥ 25 mm | 50 | 38



MATERIAL: *EN 1.4301 / AISI 304*

ACABAMENTO / FINISH / ACABADO STANDARD: *SATINADO / SATIN / SATIN*

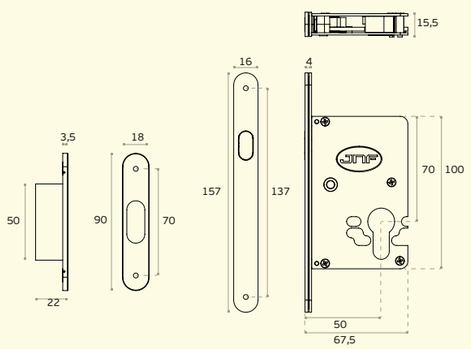

ACESSÓRIOS
ACCESSORIES / ACESSORIOS

.TB .TG .TCH .TCQ



IN.19.S40.__.__

Cilindro europeu modular
Modular european cylinder / Cilindro europeo modula



IN.19.S11.__.__

Cilindro europeu modular
Modular european cylinder / Cilindro europeo modula



IN.19.S22.P.__.__

Cilindro europeu modular
Modular european cylinder / Cilindro europeo modula

FECHADURAS PARA PORTAS DE CORRER /
MORTISE LOCKS FOR SLIDING DOORS /
CERRADURAS PARA PUERTAS CORREDERAS



GRADE 2

A fechadura DIN de embutir para portas de correr foi desenvolvida com trinco antivandalismo de segurança em aço inoxidável e puxador retrátil. O foco deste produto foi a aplicação em espaços sujeitos a utilização elevada com aplicação em portas tipo cassete /
The mortise DIN lock for sliding doors was developed with stainless steel anti-vandalism safety latch and a retractable handle. The focus of this product was the application in spaces subject to high usage with application in pocket doors /
La cerradura DIN empotrada para puertas correderas fue desarrollada con pestillo de seguridad antivandálico de acero inoxidable y manilla retráctil. El enfoque de este producto fue la aplicación en espacios sujetos a utilizacion intensiva con aplicación en puertas tipo cassette.

1.Caixa fechada em aço inox EN 1.4301 / *Closed lock case made in stainless steel EN 1.4301 /*
Caja cerrada en acero inox EN 1.4301.

2.Preparada para cilindro europeu /*Ready for european cylinder /*
Preparada para cilindro europeo.

3.Puxador retráctil activado por pressão com soft open /
Retractable handle activated by pressure with soft open /
Manilla retráctil activada por presión con apertura suave.

5.Língua em aço inox EN 1.4301 / *Dead bolt made in stainless steel EN 1.4301 /*
Pestillo en acero inox EN 1.4301.

6.Frente em aço inox EN 1.4301 / *Front plate made in stainless steel EN1.4301 / Frente en acero inoxidable EN 1.4301.*

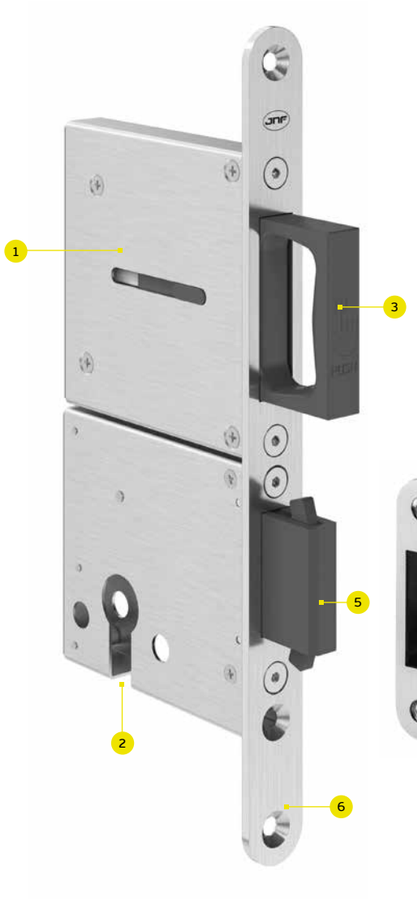



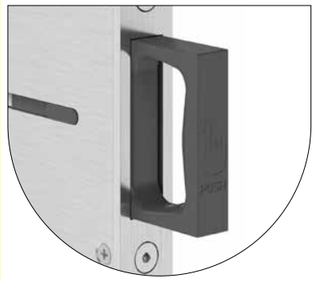

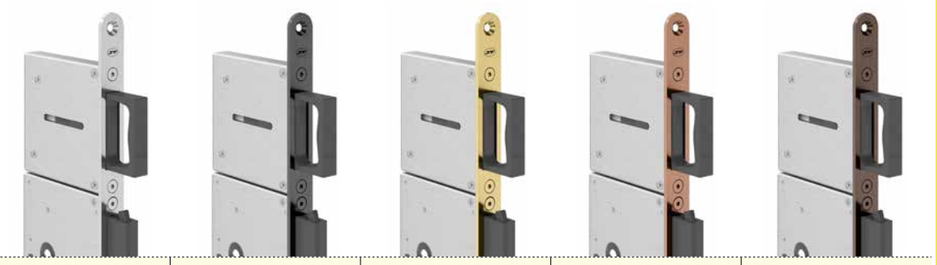

TYPE	***Satin - EN.1.4301***	***TITANIUM BLACK***	***TITANIUM GOLD***	***TITANIUM COPPER***	***TITANIUM CHOCOLATE***
DIN *PROFILE CYLINDER*	*IN.20.502*	*IN.20.502.TB*	*IN.20.502.TG*	*IN.20.502.TCO*	*IN.20.502.TCH*

TIC-TAC DIN SLIDING DOOR LOCK

FECHADURA DIN DE EMBUTIR PARA PORTAS DE CORRER /
DIN MORTISE DOOR LOCK FOR SLIDING DOORS. /
CERRADURA DIN DE EMBUTIR PARA PUERTAS CORREDERAS.

TRINCO ANTIVANDALISMO DE SEGURANÇA EM AÇO INOXIDÁVEL /
ANTI-VANDALISM STAINLESS STEEL SAFETY LATCH /
CIERRE DE SEGURIDAD ANTIVANDÁLICO DE ACERO INOXIDABLE.

PUXADOR RETRÁCTIL DESENVOLVIDO PARA PORTAS DE "CASSETE" /
RETRACTABLE HANDLE, DEVELOPED FOR POCKET DOORS /
POMO RETRÁCTIL DESARROLLADO PARA PUERTAS DE "CASSETTE".

***IMAGEM** / IMAGE / IMAGEN:*
IN.20.502 + IN.04.240

FECHADURAS PARA PORTAS DE CORRER /
MORTISE LOCKS FOR SLIDING DOORS / CERRADURAS PARA PUERTAS CORREDERAS

GRADE 2

IN.20.502

Fechadura de embutir com puxador retráctil para portas de correr/

Mortise door lock with retractable handle for sliding doors /

Cerradura de embutir con manilla retractil para puertas correderas.

≥ 36 mm

60

38



MATERIAL: *EN 1.4301 / AISI 304*

ACABAMENTO / FINISH / ACABADO
STANDARD: *SATINADO / SATIN / SATIN*

OPTIONAL: *PVD TITANIUM COATED*
.TB / .TCH / .TCO / .TG

EN12209 2 B 4 0 0 B 2 C A 0 0



.TB
Titanium BLACK



.TCH
Titanium CHOCOLATE



.TCO
Titanium COPPER



.TG
Titanium GOLD

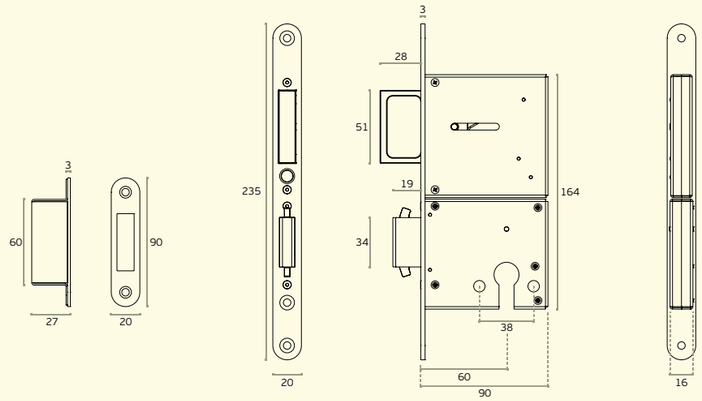

IN.20.502

Fechadura de embutir com puxador retráctil para portas de correr/

Mortise door lock with retractable handle for sliding doors /

Cerradura de embutir con manilla retractil para puertas correderas.

+

IN.20.AWC

Acessório para converter uma fechadura de cilindro em fechadura para casa de banho. Pode ser aplicado com quadras de 6x6 ou 8x8mm /

Accessory to convert a cylinder lock into a bathroom lock. Allows the use of 6x6 or 8x8mm square spindles/

Accesorio para convertir una cerradura do bombillo en cerradura de condena. Puede aplicar-se quadradillos de 6x6 o 8x8mm.

≥ 36 mm

60

38



MATERIAL: *EN 1.4301 / AISI 304*

ACABAMENTO / FINISH / ACABADO
STANDARD: *SATINADO / SATIN / SATIN*

OPTIONAL: *PVD TITANIUM COATED*
.TB / .TCH / .TCO / .TG

EN12209 2 B 4 0 0 B 2 C A 0 0



.TB
Titanium BLACK



.TCH
Titanium CHOCOLATE



.TCO
Titanium COPPER



.TG
Titanium GOLD

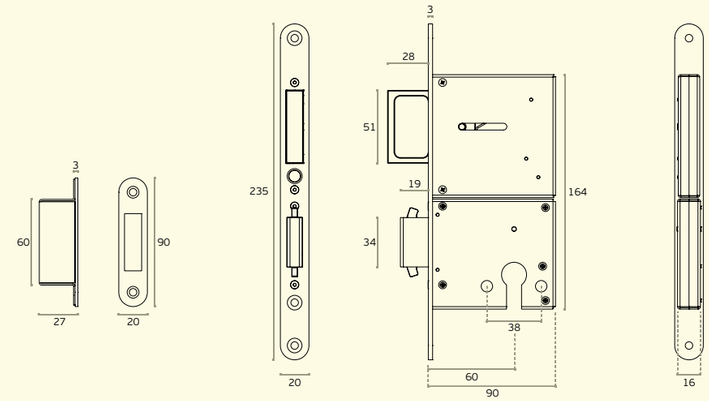

A

Acessórios para fechaduras /
Lock accessories / Accesorios para cerraduras.

IN.04.240
Fecho wc de embutir com ranhura para moeda sem indicador /
Concealed bathroom snib indicator with coin slot without color indication /
Muletilla / desbloqueo de embutir con fenda para moneda sin indicador.



.TB .TG .TCH .TCO

MATERIAL: *EN 1.4301 / AISI 304*

ACABAMENTO / FINISH / ACABADO STANDARD: *SATINADO / SATIN / SATIN*

OPTIONAL: *PVD TITANIUM COATED* **.TB / .TG / .TCO / .TCH**

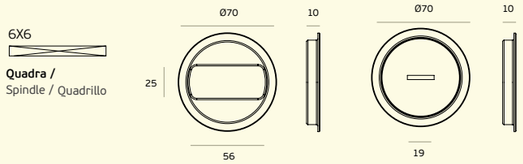

IN.04.240.C
Concha de embutir /
Concealed flush handle /
Cazololeta.

Without hole



.TB .TG .TCH .TCO

MATERIAL: *EN 1.4301 / AISI 304*

ACABAMENTO / FINISH / ACABADO STANDARD: *SATINADO / SATIN / SATIN*

OPTIONAL: *PVD TITANIUM COATED* **.TB / .TG / .TCO / .TCH**

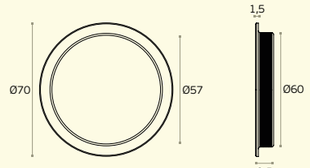

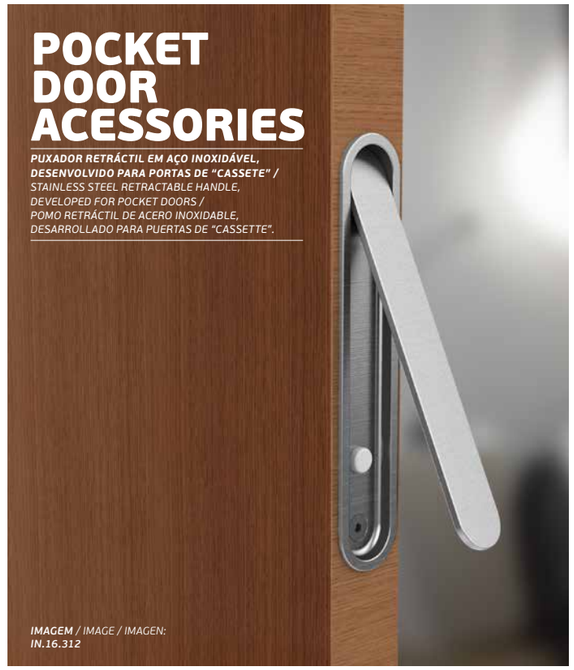

IN.16.312
Concha de embutir /
Concealed flush handle /
Cazoleta de embutir.



.TB .TG .TCH .TCO

MATERIAL: *EN 1.4301 / AISI 304*

ACABAMENTO / FINISH / ACABADO STANDARD: *SATINADO / SATIN*

OPTIONAL: *PVD TITANIUM COATED*

.TB / .TG / .TCO / .TCH

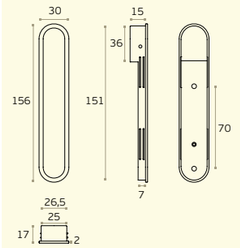

IN.04.240.EC
Concha de embutir para chave normal /
Concealed flush handle for normal key /
Cazololeta para llave normal.

Normal key



.TB .TG .TCH .TCO

MATERIAL: *EN 1.4301 / AISI 304*

ACABAMENTO / FINISH / ACABADO STANDARD: *SATINADO / SATIN / SATIN*

OPTIONAL: *PVD TITANIUM COATED* **.TB / .TG / .TCO / .TCH**

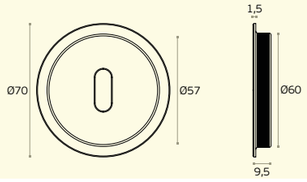

IN.04.240.PZ
Concha de embutir com entrada para cilindro de perfil europeu /
Concealed flush handle for european cylinder/
Cazololeta para cilindro europeo.

European cylinder



.TB .TG .TCH .TCO

MATERIAL: *EN 1.4301 / AISI 304*

ACABAMENTO / FINISH / ACABADO STANDARD: *SATINADO / SATIN / SATIN*

OPTIONAL: *PVD TITANIUM COATED* **.TB / .TG / .TCO / .TCH**

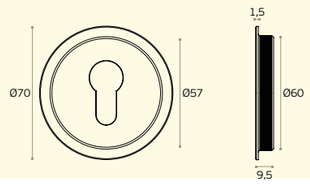

IN.16.314
Concha de embutir /
Concealed flush handle /
Cazoleta de embutir.



MATERIAL: *EN 1.4301 / AISI 304*

ACABAMENTO / FINISH / ACABADO STANDARD: *SATINADO / SATIN / SATIN*

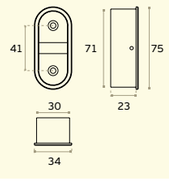

IN.16.315
Concha de embutir /
Concealed flush handle /
Cazoleta de embutir.



MATERIAL: *EN 1.4301 / AISI 304*

ACABAMENTO / FINISH / ACABADO STANDARD: *SATINADO / SATIN / SATIN*

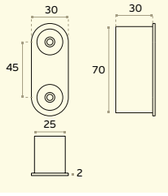

IN.16.310
Concha de embutir /
Concealed flush handle /
Cazoleta de embutir.



MATERIAL: *EN 1.4301 / AISI 304*

ACABAMENTO / FINISH / ACABADO STANDARD: *SATINADO / SATIN / SATIN*

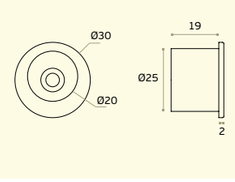

A

Acessórios para fechaduras /
Lock accessories / Accesorios para cerraduras.



LOCK CONVERTORS

ACESSÓRIO PARA CONVERTER UMA FECHADURA DE CILINDRO EM FECHADURA PARA CASA DE BANHO OU CHAVE NORMAL /
ACCESSORY TO CONVERT A CYLINDER LOCK INTO A BATHROOM LOCK OR NORMAL KEY / ACCESORIO PARA CONVERTIR UNA CERRADURA DE CILINDRO EN CERRADURA DE CONDENA O LLAVE DE GORJAS.

IN.20.AWC

Acessório para converter uma fechadura de cilindro em fechadura para casa de banho. Pode ser aplicado com quadras de 6x6 ou 8x8mm. Não compatível. Não compatível com fecho WC com indicador de cor / *Accessory to convert a cylinder lock into a bathroom lock. Allows the use of 6x6 or 8x8mm square spindles Not compatible with color indicator version / Accesorio para convertir una cerradura de cilindro en cerradura de condena. Puede aplicarse quadradillos de 6x6 o 8x8mm. No es compatible con cerradura con indicador de color.*

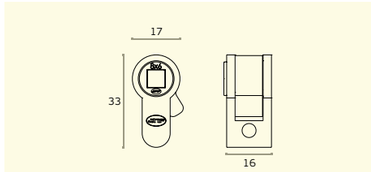



WC 8x8
WC 6x6

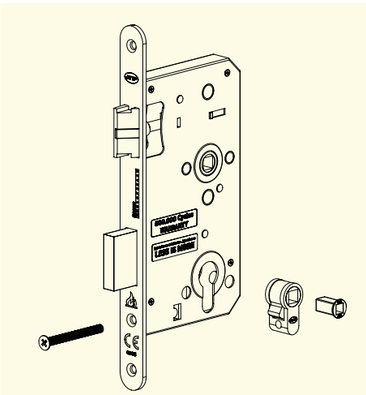

IN.20.AKN

Acessório para converter uma fechadura de cilindro em chave normal. 12 combinações possíveis. Possibilidade de grupos de chaves iguais */ Accessory to convert a cylinder lock into normal key. 12 possible combinations. Possible groups of equal keys / Accesorio para convertir una cerradura de cilindro en llave normal. 12 combinaciones posibles. Posibilidad de grupos de llaves iguales.*

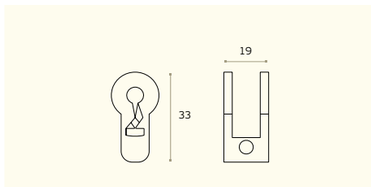



12 comb.
1 un.

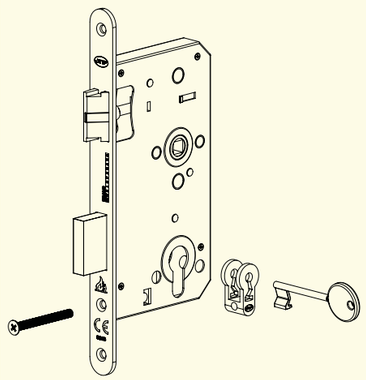

IN.20.AKN.BA



IN.20.AKN.RG



IN.20.AKN.RCO



A

Acessórios para fechaduras /
Lock accessories / Accesorios para cerraduras.

Para mais informação por favor consultar o CATÁLOGO GERAL JNF vol. 1 / *For more information please consult the JNF GENERAL CATALOGUE vol.1 / Para más información, consulte el CATÁLOGO GENERAL JNF vol. 1 /*

IN.04.101
Fecho wc com ranhura para moeda com ou sem indicador (pode ser optado na instalação) / *Bathroom snib with coin slot with or without color indication (can be choosen on instalation) / Condeña de baño con fenda para moneda con o sin indicador (opcional en la instalación).*

.TB .TG .TCH .TCO



IN.04.228
Fecho wc com ranhura para moeda com ou sem indicador (pode ser optado na instalação) / *Bathroom snib with coin slot with or without color indication (can be choosen on instalation) / Condeña de baño con fenda para moneda con o sin indicador (opcional en la instalación).*

.TB .TG .TCH .TCO



IN.04.112
Fecho wc com ranhura para moeda com ou sem indicador (pode ser optado na instalação) / *Bathroom snib with coin slot with or without color indication (can be choosen on instalation) / Condeña de baño con fenda para moneda con o sin indicador (opcional en la instalación).*

.TB .TG .TCH .TCO



IN.04.109
Fecho wc com ranhura para moeda com ou sem indicador (pode ser optado na instalação) / *Bathroom snib with coin slot with or without color indication (can be choosen on instalation) / Condeña de baño con fenda para moneda con o sin indicador (opcional en la instalación).*



IN.04.111 TRAIN
Fecho wc com ranhura para moeda com ou sem indicador (pode ser optado na instalação) / *Bathroom snib with coin slot with or without color indication (can be choosen on instalation) / Condeña de baño con fenda para moneda con o sin indicador (opcional en la instalación).*

.P



IN.04.266
Fecho wc com ranhura para moeda com ou sem indicador (pode ser optado na instalação) / *Bathroom snib with coin slot with or without color indication (can be choosen on instalation) / Condeña de baño con fenda para moneda con o sin indicador (opcional en la instalación).*

.TB .TG .TCH .TCO



IN.04.266.KN
Fecho wc com ranhura para moeda com ou sem indicador (pode ser optado na instalação) / *Bathroom snib with coin slot with or without color indication (can be choosen on instalation) / Condeña de baño con fenda para moneda con o sin indicador (opcional en la instalación).*

.TB .TG .TCH .TCO



IN.04.246
Fecho wc com ranhura para moeda sem indicador, base em nylon e fixações ocultas / *Bathroom snib with coin slot without color indication, nylon base and concealed fixings / Condeña de baño con fenda para moneda sin indicador, base en nylon e fijaciones ocultas.*

.TB .TG .TCH .TCO .P



IN.04.120
Fecho wc com ranhura para moeda sem indicador, base em nylon e fixações ocultas / *Bathroom snib with coin slot without color indication, nylon base and concealed fixings / Condeña de baño con fenda para moneda sin indicador, base en nylon e fijaciones ocultas.*

.TB .TG .TCH .TCO .P



NEW

IN.04.401
Fecho wc com ranhura para moeda sem indicador / *Bathroom snib with coin slot without color indication/ Condeña de baño con fenda para moneda sin indicador.*

.PR .GB .GG .GCH



NEW

IN.04.402
Fecho wc com ranhura para moeda sem indicador / *Bathroom snib with coin slot without color indication/ Condeña de baño con fenda para moneda sin indicador.*

.PR .GB .GG .GCH



NEW

IN.04.209
Fecho wc com ranhura para moeda sem indicador / *Bathroom snib with coin slot without color indication/ Condeña de baño con fenda para moneda sin indicador.*

.P .B .W

.PR .GB .GG .GCH .GCP



NEW

IN.04.200
Fecho wc com ranhura para moeda com indicador / *Bathroom snib with coin slot with color indication/ Condeña de baño con fenda para moneda con indicador.*

.P .B .W

.PR .GB .GG .GCH .GCP



NEW

IN.04.204
Fecho wc com ranhura para moeda sem indicador / *Bathroom snib with coin slot without color indication/ Condeña de baño con fenda para moneda sin indicador.*

.TB .TG .TCH .TCO

.PR .GB .GG .GCH .GCP



NEW

IN.04.201
Fecho wc com ranhura para moeda com indicador / *Bathroom snib with coin slot with color indication/ Condeña de baño con fenda para moneda con indicador.*



NEW

IN.04.207 *COOL SERIES*
Fecho wc com ranhura para moeda sem indicador / *Bathroom snib with coin slot without color indication/ Condeña de baño con fenda para moneda sin indicador.*



NEW

IN.04.208
Fecho wc com ranhura para moeda sem indicador / *Bathroom snib with coin slot without color indication/ Condeña de baño con fenda para moneda sin indicador.*



FECHADURAS ANTI-PÂNICO /
ANTIPANIC LOCKS /
CERRADURAS ANTIPÁNICO



NORMA EN 179
Dispositivos de saída de emergência.

Esta norma abrange dispositivos que são usados em situações de saída de emergência em que as pessoas estão familiarizadas. As ferragens são desenvolvidas e aplicadas em espaços onde é improvável a criação de situações de pânico. Nesta situação aplicam-se fechaduras e puxadores certificados pela Norma EN 179.

NORMA EN 1125
Dispositivos de saída de pânico.

Esta norma é relativa à saída de emergência de espaços onde é provavel a criação de situações de pânico. Nesta situação aplicam-se fechaduras ou dispositivos de pânico operados por uma barra horizontal certificados pela Norma EN 1125. Nestes casos as ferragens são desenvolvidas com especial foco na segurança passiva (saída de emergência).

STANDARD EN 179
Emergency exit devices.

This standard covers devices that are used in emergency exit situations that people are familiar with it. The fittings are developed and applied in spaces where it's unlikely to create panic situations. In this situation, locks and handles certified by Standard EN 179.

EN 1125 STANDARD
Panic exit devices.

This standard concerns emergency exits from spaces where panic situations are likely to occur. In this situation, locks or panic devices operated by a horizontal bar are certified by Standard EN 1125. In these cases, hardware is developed with a special focus on passive safety (emergency exit).

NORMA EN 179
Dispositivos de salida de emergencia.

Esta norma cubre los dispositivos que se utilizan en situaciones de salida de emergencia en que las personas están familiarizadas. Los accesorios se desarrollan y aplican en espacios donde es poco probable que se creen situaciones de pánico. En esta situación se aplican cerraduras y manillas certificadas por la Norma EN 179.

NORMA EN 1125
Dispositivos de salida antipánico.

Esta norma se refiere a las salidas de emergencia de espacios donde es probable que ocurran situaciones de pánico. En esta situación, se aplican las cerraduras o dispositivos antipánico accionados por barra horizontal certificados por la Norma EN 1125. En estos casos, los herrajes son desarrollados con un enfoque especial en la seguridad pasiva (salida de emergencia).

EN179
EN1125

FECHADURAS DIN ANTI-PÂNICO /
ANTIPANIC DIN LOCKS /
CERRADURAS DIN ANTIPÁNICO





SÉRIE 780 - ANTI-PÂNICO /
780 SERIES - ANTIPANIC LOCKS /
SERIE 780 - ANTIPÁNICO



A fechadura IN.20.789 da JNF foi criada para ser utilizada em portas que estão sujeitas a uma utilização elevada. Fechadura anti-pânico e automática. Quando a porta é fechada, o trinco e língua fecham automaticamente. Utilizar puxador fixo ou asa do lado exterior /

JNF's IN.20.789 lock was created to be applied in doors that have high use. Automatic and antipanic lock. When the door is closed, the strike and the bolt close automatically. Use fixed Knob or pull handle from outside /

La cerradura IN.20.789 de JNF fue creada para ser aplicada en puertas que se utilizan de un modo elevado. Cerradura antipánico y automatica. Cuando las puertas se cierra, el picaporte y pestillo, se cierran automáticamente. Utilizar pomo fijo o manillon por el exterior.

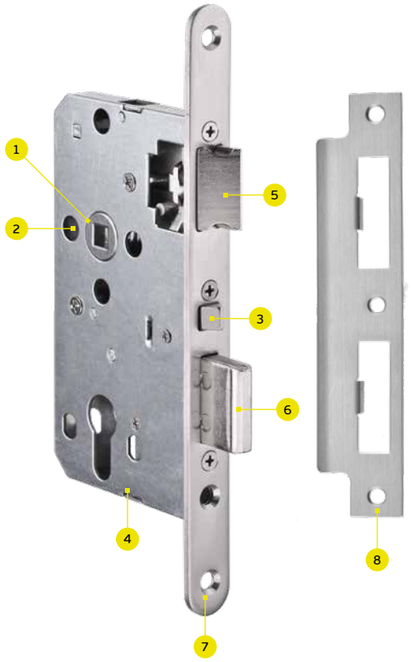

1.Quadra em aço temperado/ *Handle square hole made in hardened steel / Nueca en acero templado.*

2.Furação para fixação do puxador / *Handle fixing holes / Agujeros para tornillos pasantes.*

3.Fechadura de fecho automático, sem necessidade de rodar a chave / *The lock closes automaticly, without having to turn the key/ Cierre automatico, la cerradura se bloquea automaticamente sin la llave.*

4.Caixa fechada/ *Closed lock case / Caja cerrada.*

5.Trinco reversível em aço inox EN 1.4301/ *Adjustable latch made in stainless steel EN 1.4301/ Picaporte reversible en acero inox EN 1.4301.*

6.Língua em aço temperado/ *Dead bolt made in hardened steel / Pestillo en acero templado.*

7.Frente em Aço Inox EN 1.4301/ *Front plate made in Stainless steel EN 1.4301 / Frente en acero inox EN 1.4301.*

8.Chapa testa reversível e ajustável / *Adjustable and reversible strike plate / Cerradero ajustable y reversible.*

SELF LOCKING MORTISE DIN LOCK

FUNÇÃO ANTIPÂNICO - TIPO E
PANIC FUNCTION - TYPE E /
FUNCIÓN ANTIPÁNICO - TIPO E

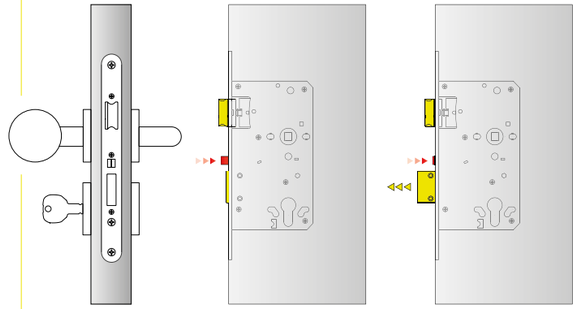

Fechadura anti-pânico e automática. Quando a porta é fechada, o trinco e língua fecham automaticamente /

Automatic and antipanic lock. When the door is closed, the strike and the bolt close automatically /

Cerradura antipánico y automatica. Cuando las puertas se cierra, el picaporte y pestillo, se cierran automaticamente.

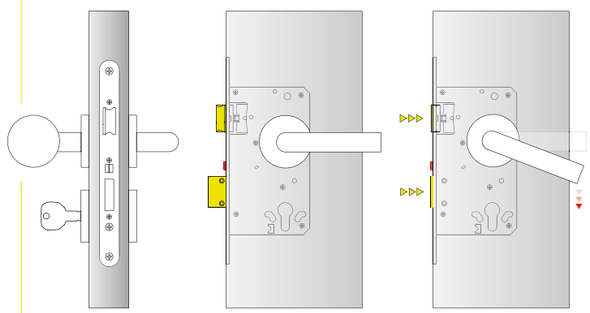

Ao abrir a porta pelo interior com o puxador, ou pelo exterior com o cilindro, recolhe o trinco e a língua em simultâneo /

When the door is open from the inside by the handle, or from the outside by the cylinder, both strike and bolt collect /

Cuando la puerta es abierta por el interior con la manilla, o por el exterior con el cilindro, recoge el pestillo y picaporte al mismo tiempo.

IN.20.789

Fechadura de embutir para cilindro europeu. Abertura através do puxador pelo interior, com sistema anti-pânico, ou através da chave pelo exterior. Indicada para portas com uso elevado /
Mortise door lock for european cylinder. Anti-panic mechanism, the lock can be opened through the lever handle from the inside, or with key from the outside. Recommended for doors with heavy use /
Cerradura de embutir para cilindro europeo. Función anti-panico por el interior o por cilindro por el exterior, la cerradura se abre mediante accionamiento de la manilla. Indicada para puertas con uso elevado.



500.000 CYCLES

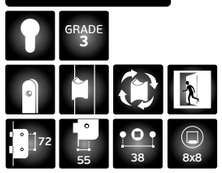

MATERIAL: *EN 1.4301 / AISI 304*

ACABAMENTO / FINISH / ACABADO STANDARD: *SATINADO / SATIN / SATIN*

EN12209 3 M 5 0 0 B 3 B B 3 0

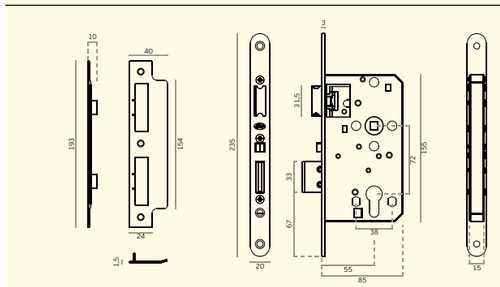

IN.08.AQP.R / IN.08.AQP.R80

(Opcional / Optional)

Quadra elástica 8x8mm para puxador só de um lado em aço zincado /
Elastic 8x8mm square for one side knob in zinced steel /
Cuadradillo elástico 8x8mm para manilla de uno solo lado en acero zincado.

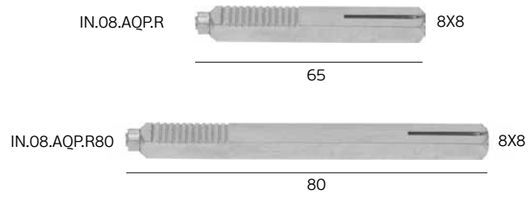

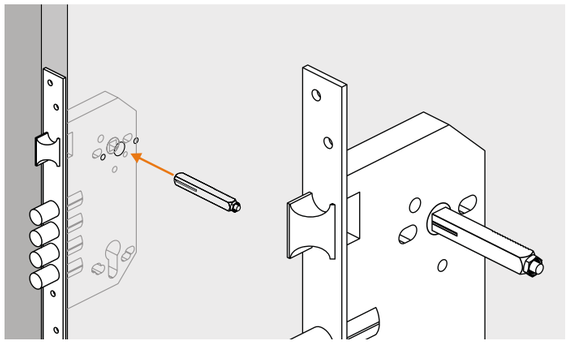

IN.20.903

(Opcional / Optional)

Chapa testa ajustável e reversível.Aplicável com série 890/985/970.
Adjustable and reversible strike plate. Applicable with Série 890/985/970.
Cerradero regulable y reversible. Aplicable con série 890/985/970.

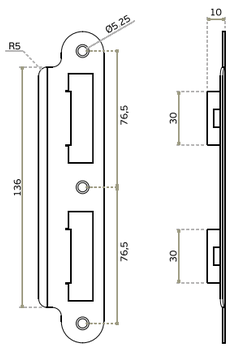



SÉRIE 970 /
970 SERIES /
SERIE 970.



A Série 970 da JNF foi criada para ser utilizada em portas que estão sujeitas a uma utilização elevada /
JNF's 970 Series was created to be applied in doors that have high use /
La serie 980 de JNF fue creada para ser aplicada en puertas que se utilizan de un modo elevado.

1.Quadra partida com função anti-pânico. Em aço inox EN 1.4301 / *Follower with antipanic function. Made in stainless steel EN 1.4301 / Nueca partida con función anti-pâmico. En acero inox EN 1.4301.*

2.Furação para fixação do puxador / *Handle fixing holes / Agujeros para tornillos pasantes.*

3.Disponível para rosetas Less is More / *Available for Less is More roses / Disponible para rosetas Less is More.*

5.Frente em aço inox EN 1.4301/ *Front plate made in stainless steel EN 1.4301 / Frente en acero inox EN 1.4301.*

6.Trinco reversível em aço inox EN 1.4301 / *Adjustable latch made in stainless steel EN 1.4301 / Picaporte reversible en acero inox EN 1.4301.*

7.Caixa fechada / *Closed lock case / Caja cerrada.*

8.Língua em aço inox EN 1.4301/ *Dead bolt made in stainless steel EN 1.4301 / Pestillo en acero inox EN 1.4301.*

9.Chapa testa reversível / *Reversible strike plate / Cerradero reversible.*



ANTIPANIC MORTISE DIN LOCK

FECHADURAS DIN ANTI-PÂNICO /
ANTIPANIC DIN LOCKS /
CERRADURAS DIN ANTIPÁNICO

***EXTERIOR** / OUTSIDE* ***INTERIOR** / INSIDE*

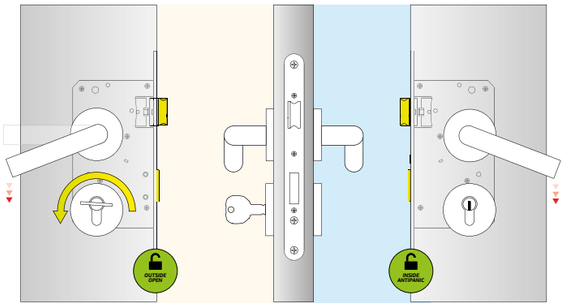

Função antipânico com cilindro desbloqueado pelo exterior / *Anti panic function with cylinder unlocked from outside* *Función anti-panico con cilindro desbloqueado por el exterior*

***EXTERIOR** / OUTSIDE* ***INTERIOR** / INSIDE*

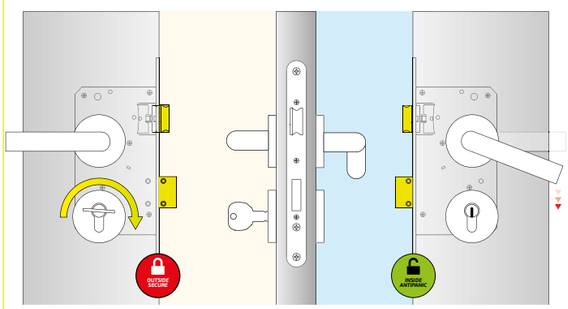

Função antipânico com cilindro bloqueado pelo exterior / *Anti panic function with cylinder locked from outside* *Función anti-panico con cilindro bloqueado por el exterior*

KI.20.975
Disponível kit ignífugo para Serie 970/
Available fireproof kit for 970 Series /
Available kit prueba de fuego para Serie 970.



FECHADURAS REVERSÍVEL /
REVERSIBLE LOCK /
CERRADURA REVERSIBLE.

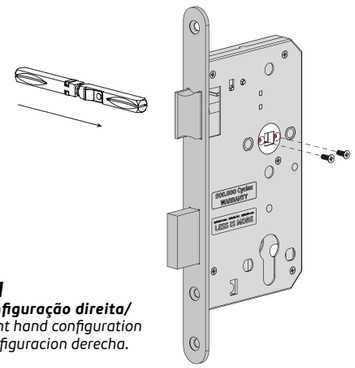

RH
Configuração direita/
Right hand configuration
Configuracion derecha.

INSIDE
FUNÇÃO
Anti-pânico, a porta pode ser sempre aberta pelo interior no sentido de escape.

Antipanic function the door can always be open from inside escape way.

Función antipánico La puerta puede ser siempre abierta por el interior, sentido escape.

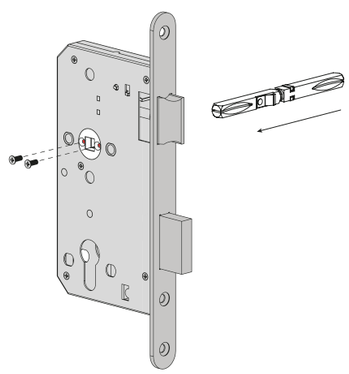

LH
Configuração esquerda/
Left hand configuration
Configuracion izquierda.

INSIDE
FUNÇÃO
Anti-pânico, a porta pode ser sempre aberta pelo interior no sentido de escape.

Antipanic function the door can always be open from inside escape way.

Función antipánico La puerta puede ser siempre abierta por el interior, sentido escape.

IN.20.971
Fechadura de embutir para cilindro europeu /
Mortise door lock for european cylinder /
Cerradura de embutir para cilindro europeo.



Quadra incluída: *Spindle included* *Quadradillo incluido*

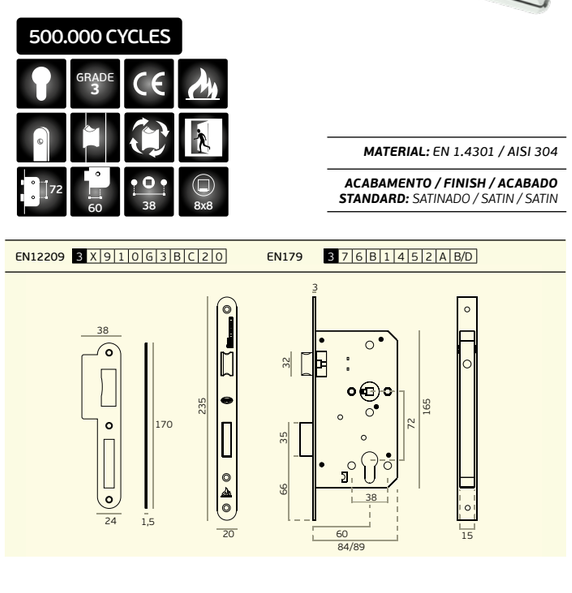

MATERIAL: *EN 1.4301 / AISI 304*

ACABAMENTO / FINISH / ACABADO STANDARD: *SATINADO / SATIN / SATIN*

EN12209 3 X 9 1 0 G 3 B C 2 0 EN179 3 7 6 B 1 4 5 2 A B/D

SÉRIE 600 / 600 SERIES / SERIE 600.

ACCESS CONTROL SYSTEM

GRADE 3

A fechadura IN.20.601 da JNF foi desenvolvida para ser utilizada em combinação com sistemas de controlo de acessos JNF. Trata-se de uma fechadura de grau 3 com certificação CE e corta fogo. Com garantia de 500,000 ciclos, esta fechadura é a escolha mais adequada para um hotel, um espaço comercial ou institucional onde a frequência de uso é elevada / *The JNF lock IN.20.601 was designed to be used in combination with JNF access control systems. This is a lock grade 3 with CE and fireproof certification. With guarantee of 500,000 cycles, this lock is the most suitable choice for an hotel, a commercial or instuticional space where frequency of use is high / La cerradura IN.20.601 fue desarollada para ser utilizada en combinación con sistemas de control de acceso JNF. Se trata de una cerradura de grado 3 con certificación CE y prueba de fuego. Con garantía de 500,000 ciclos, esta cerradura es la opción más adquada para un hotel, espacio comercial o instuticional donde la frecuencia de uso es alta.*

1.Quadra com com função anti-pânico em aço inox EN 1.4301 / *Handle square hole with antipanic function. Made in stainless steel EN 1.4301 / Nueca en acero inox con función antipánico en acero inox EN 1.4301.*

2.Furação para fixação do puxador / *Handle fixing holes / Agujeros para tornillos pasantes.*

3.Contacto para ligação a controlo de acessos. Permite monitorizar a posição da língua da fechadura, passando essa informação para o sistema de controlo de acessos / *Switch for connection to access control. Allows monitoring the position of the dead bolt of the lock, passing this information to the access control system / Contacto para la conexión con el control de acceso. Permite la monitorización de la posición de lo pestillo de la cerradura, pasando esta información al sistema de control de acceso.*

4. Caixa fechada/ *Closed lock case / Caja cerrada.*

5.Trinco silencioso reversível com alavanca intermédia em aço inox EN 1.4301/ *Silent adjustable latch with inner lever made in stainless steel EN 1.4301/ Picaporte silencioso reversible con palanca intermedia en acero inox EN 1.4301.*

6. Pino de bloqueio anti-cartão em aço inox EN 1.4301/ *Locking pin anti-card stainless steel EN 1.4301 / Pasador de bloqueo anti-tarjeta en acero inoxidable EN 1.4301.*

7.Língua em aço inox EN 1.4301/ *Dead bolt made in stainless steel EN 1.4301 / Pestillo en acero inox EN 1.4301.*

8.Frente em aço inox EN 1.4301/ *Front plate made in stainless steel EN 1.4301 / Frente en acero inox EN 1.4301.*

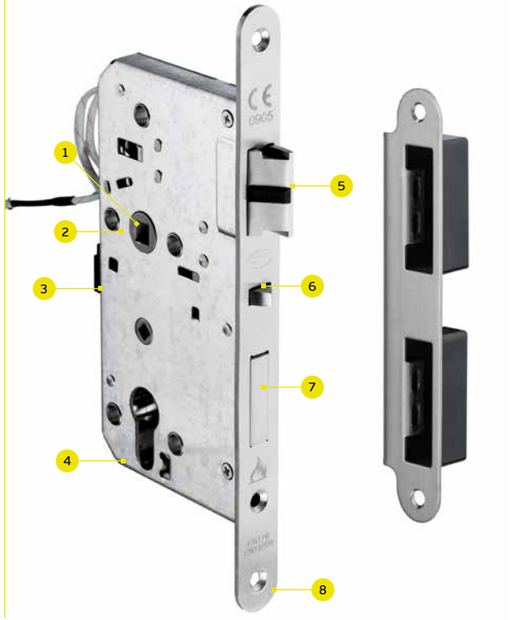

ANTIPANIC MORTISE DIN LOCK

FUNÇÃO ANTIPÂNICO - TIPO B /
PANIC FUNCTION - B TYPE /
FUNCIÓN ANTIPÁNICO - TIPO B

***EXTERIOR** / OUTSIDE* | ***INTERIOR** / INSIDE*

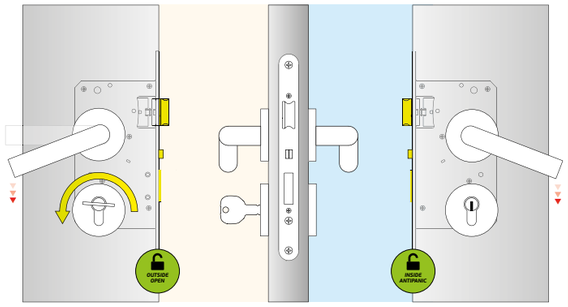

Função antipânico com cilindro desbloqueado pelo exterior / | *Anti panic function with cylinder unlocked from outside* | *Función anti-panico con cilindro desbloqueado por el exterior*

***EXTERIOR** / OUTSIDE* | ***INTERIOR** / INSIDE*

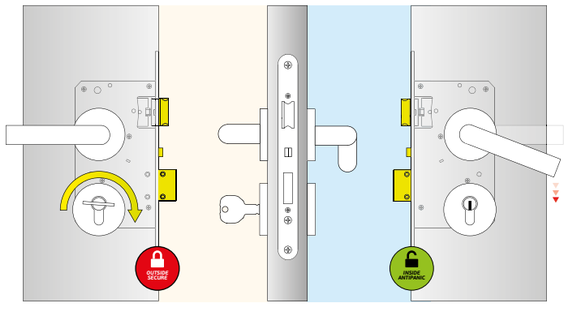

Função anti-pânico com cilindro bloqueado pelo exterior / | *Antipanic function with cylinder locked from outside* | *Función anti-panico con cilindro bloqueado por el exterior*

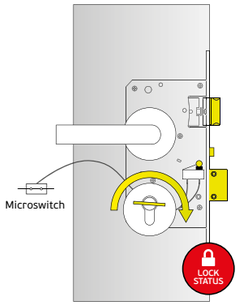

Contacto para ligação a controlo de acessos. Permite monitorizar a posição da língua da fechadura. | *Switch for connection to access control. Allows monitoring the position of the dead bolt of the lock.* | *Contacto para la conexión con el control de acceso. Permite la monitorización de la posición de lo pestillo de la cerradura.*

***EXTERIOR** / OUTSIDE* | ***INTERIOR** / INSIDE*

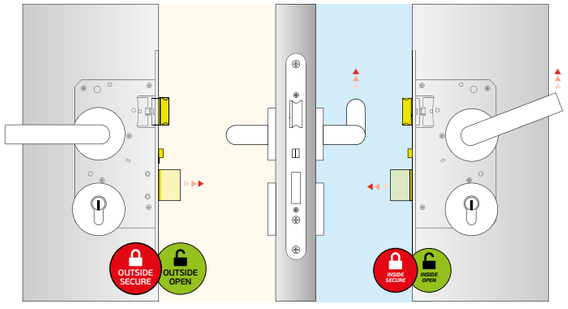

Fecho rápido. Movendo o puxador interior para cima, a língua da fechadura é ativada e tranca a porta. | *Quick lock. Moving up the inside lever handle, the dead bolt locks the door.* | *Cierre rápido. Al mover la manilla interior hacia arriba, la lengüeta de bloqueo se activa y bloquea la puerta.*

***EXTERIOR** / OUTSIDE* | ***INTERIOR** / INSIDE*

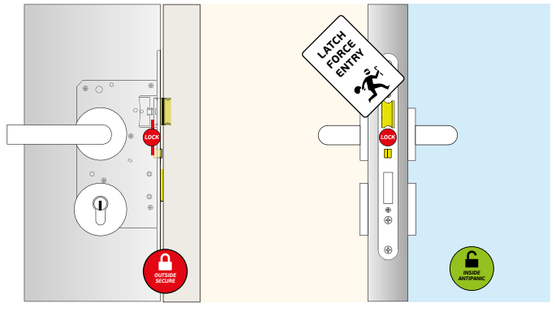

Função anti-cartão. Sistema que impede a entrada forçada, utilizando película de raio-X ou cartão para recolher o trinco. | *Anti card function. System that prevent the force entry using x-ray sheet or card to retract the latch.* | *Función anti tarjeta. Sistema que impide la entrada forzada usando lámina de rayos X o tarjeta para retraer el pestillo.*

KI.20.601.R / KI.20.601

Disponível Kit ignífugo para SERIE 600/
Available fireproof Kit for 600 SERIES /
Available Kit prueba de fuego para SERIE 600.



FECHADURAS REVERSÍVEL /
REVERSIBLE LOCK /
CERRADURA REVERSIBLE.

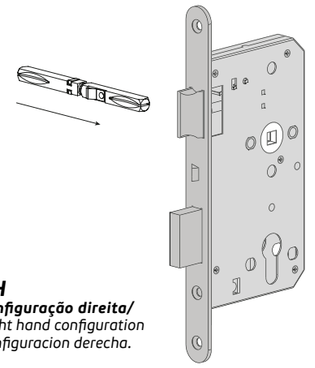

INSIDE
FUNÇÃO anti-pânico, a porta pode ser sempre aberta pelo interior no sentido de escape.

Antipanic function the door can always be open from inside escape way.

Función antipánico La puerta puede ser siempre abierta por el interior, sentido escape.

RH
Configuração direita/
Right hand configuration
Configuracion derecha.

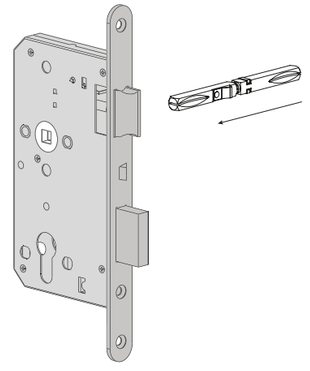

INSIDE
FUNÇÃO anti-pânico, a porta pode ser sempre aberta pelo interior no sentido de escape.

Antipanic function the door can always be open from inside escape way.

Función antipánico La puerta puede ser siempre abierta por el interior, sentido escape.

LH
Configuração esquerda/
Left hand configuration
Configuracion izquierda.

SÉRIE 600 / *600 SERIES / SERIE 600.*

IN.20.601

Fechadura de embutir com switch para cilindro europeu certificada corta-fogo/fumo, função anti-pânico e indicada para portas com uso elevado. Marcação CE, Normas EN12209-EN179 */ Mortise door lock* with switch *for european cylinder with fire proof/ smoke doors, with anti-panic function and recommended for doors with heavy use. CE marking, Norms EN12209-EN179 / Cerradura de embutir con switch para cilindro europeo certificado corta fuego/humo, función antipánico y válido para puertas de alto uso. Marcado CE, EN12209 Norma y EN179.*





.TB .TG .TCH .TCO

MATERIAL: *EN 1.4301 / AISI 304*

ACABAMENTO / FINISH / ACABADO
STANDARD: *SATINADO / SATIN / SATIN*

OPTIONAL: *PVD TITANIUM COATED*

.TB / .TG / .TCO / .TCH

EN179 3 7 6 B 1 4 4 2 A B EN12209 3 M 8 1 0 F 2 B A 2 0

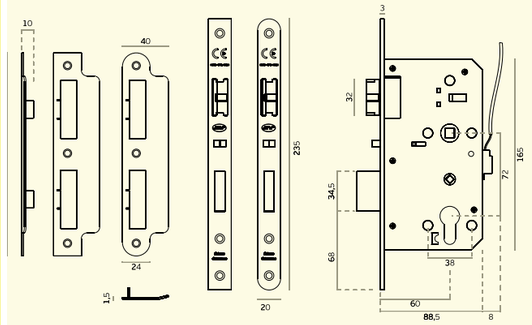

IN.20.601.R

Fechadura de embutir com switch para cilindro europeu certificada corta-foga/fumo, função anti-pânico e indicada para portas com uso elevado. Marcação CE, Normas EN12209-EN179 */ Mortise door lock* with switch *for european cylinder with fire proof/ smoke doors, with anti-panic function and recommended for doors with heavy use. CE marking, Norms EN12209-EN179 / Cerradura de embutir con switch para cilindro europeo certificado corta fuego/humo, función antipánico y válido para puertas de alto uso. Marcado CE, EN12209 Norma y EN179.*





.TB .TG .TCH .TCO

MATERIAL: *EN 1.4301 / AISI 304*

ACABAMENTO / FINISH / ACABADO
STANDARD: *SATINADO / SATIN / SATIN*

OPTIONAL: *PVD TITANIUM COATED*

.TB / .TG / .TCO / .TCH

EN179 3 7 6 B 1 4 4 2 A B EN12209 3 M 8 1 0 F 2 B A 2 0

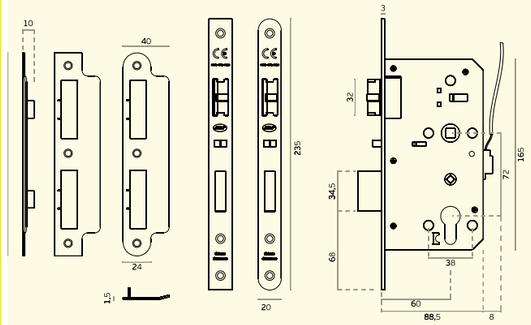

ANTIPANIC MORTISE DIN LOCK

FECHADURAS DIN ANTI-PÂNICO /
ANTIPANIC DIN LOCKS /
CERRADURAS DIN ANTIPÁNICO

FECHADURA DESENVOLVIDA PARA SER UTILIZADA EM COMBINAÇÃO COM SISTEMAS DE CONTROLO DE ACESSOS JNF /
LOCK DESIGNED TO BE USED IN COMBINATION WITH JNF ACCESS CONTROL SYSTEMS /
CERRADURA DESAROLLADA PARA SER UTILIZADA EN COMBINACIÓN CON SISTEMAS DE CONTROL DE ACCESO JNF.



SÉRIE 960 /
960 SERIES /
SERIE 960.

IN.20.960
Fechadura de embutir corta fogo.
Functiona com barra antipanico IN.20.957 /
Fireproof mortise lock .
Antipanic device IN.20.957 /
Cerradura de embutir cortafuego.
Functiona con dispositivo antipánico IN.20.957.





EN12209 3 B 4 B 0 C 2 0

EN179 3 6 5 B 1 3 3 2 A B

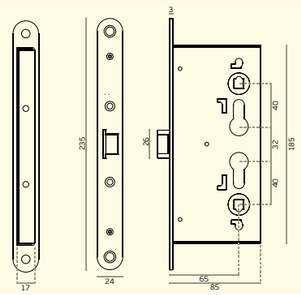

IN.08.CP
Quadra interrompida 8x8mm nas extremidades e 9x9mm. no centro para fechaduras anti-pânico /
Interruped zinc plated sprindle 8x8mm. in the end and 9x9mm. in the middle to use in antipanic locks /
Cuadradillo interrumpido de acero zincado 8x8mm en los topes y 9x9mm. no mediano para aplicar en cerraduras anti-panico.

IN.08.QIFAP.8
Quadra interrompida 8x8mm para fechaduras anti-pânico /
Interruped zinc plated sprindle 8x8mm. to use in antipanic locks. /
Cuadradillo interrumpido de acero zincado 8x8mm para aplicar en cerraduras anti-panico.



IN.08.QIFAP.9
Quadra interrompida 9x9mm para fechaduras anti-pânico /
Interruped zinc plated sprindle 9x9mm. to use in antipanic locks /
Cuadradillo interrumpido de acero zincado 9x9mm para aplicar en cerraduras anti-panico.

IN.03.950.PZ.S
Placa sem mola interior.
Com anilha de segurança /
Plate without interior spring.
With security washer /
Placa sin resoprte interior.
Con arandella de securidad.



MATERIAL: *EN 1.4301 / AISI 304*

ACABAMENTO / FINISH / ACABADO: STANDARD: *SATINADO / SATIN / SATIN*

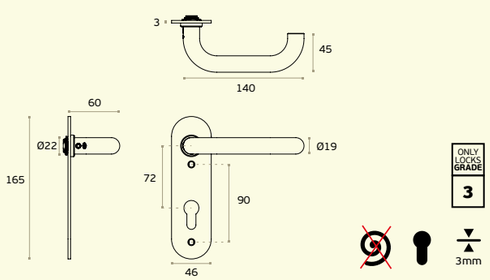

IN.20.957
Barra anti-pânico reversível. Sem trinco lateral. Aplicável com fechadura de embutir (IN.20.960). Abertura por chave através do exterior. Puxador rotativo com placa e cilindro não incluídos /

Reversible antipanic door lock. Without side latch. Appliable with mortise lock (IN.20.960). Opening by key from the outside. Lever handle with plate and cylinder not included /

Cerradura antipánico reversible. Sin picaporte basculante. Aplicable con cerradura de embutir (IN.20.960). Apertura por llave por el exterior. Manilla con placa y cilindro no incluidos.

EN 1125 3 7 6 B 1 3 2 2 A A



.TB .TG .TCH .TCO

MATERIAL: *EN 1.4301 / AISI 304*

ACABAMENTO / FINISH / ACABADO: *SATINADO / SATIN / SATIN*

OPTIONAL: *PVD TITANIUM COATED* ***.TB / .TG / .TCO / .TCH***

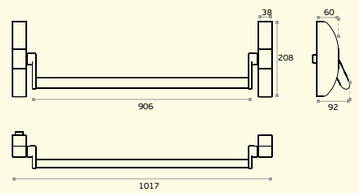



ARCHITECTURAL HARDWARE
Sistemas de fecho /
Locking systems /
Sistemas de cierre.
Barras anti-pânico de sobrepor /
Rim panic exit devices /
Dispositivos antipánico de sobreponer.
WWW.JNFHARDWARE.COM

BARRAS ANTI-PÂNICO DE SOBREPOR /
RIM PANIC EXIT DEVICES /
DISPOSITIVOS ANTIPÁNICO DE SOBREPONER.



PANIC EXIT DEVICES STAINLESS STEEL

BARRAS ANTI-PÂNICO EN 1125 /
PANIC EXIT DEVICES EN 1125 /
BARRAS ANTI-PANICO EN 1125

A série de barras anti-pânico JNF permite solucionar quase todas as situações, desde portas simples, duplas, de vidro, madeira, metálicas, etc.

Todas as barras são certificadas de acordo com as normas EN 1125 e possuem marcação CE, padrões que são obrigatórios para todos os dispositivos anti-pânico e/ou de emergência.

As barras são reversíveis, sendo efectuada a troca de uma forma muito rápida e intuitiva. As tampas, barras e tubos são fabricados em aço inoxidável EN 1.4301 com acabamento escovado.

Mecanismos internos são em aço galvanizado. Possibilidade de cortar a barra horizontal. Possibilidade de ajustar 40mm as barras verticais, assim como cortar se necessário. Caixas estreitas com 39mm que permitem aplicar em qualquer perfil de alumínio.

The JNF panic exit devices series allows to solve almost all situations, from simple door, double, glass, wood, metallic, etc.

All the bars are certified according to EN 1125 standards and have CE marking, standards that are mandatory for all the anti-panic and/or emergency devices.

The bars are reversible, and the exchange is very quick and intuitive. Covers, bar and tube are made of stainless steel EN 1.4301 with brushed finish.

Internal mechanisms are in galvanized steel. Possibility to cut the horizontal bar. Possibility of adjusting the vertical bars by 40mm, as well as cutting if necessary. Narrow boxes with 39mm that allow to apply in any aluminum profile.

La serie de cerraduras antipánico permite solucionar casi todas las situaciones, de puerta simple, doble, cristal, madera, metal, etc.

Todos los dispositivos están certificados según las normas EN 1125 y han marcado CE, normas que son obligatorias para todos los anti-pánico y / o dispositivos de emergencia.

Las barras son reversibles, y el cambio es muy rápido e intuitivo. Tapas, brazos y tubos hechas de acero inoxidable EN 1.4301 con acabado satin.

Los mecanismos internos son de acero galvanizado. Puede cortar de barra horizontal Las barras verticales se pueden ajustar 40mm, o cortar se es necesario. Cajas estrechas con 39mm caben en cualquier perfil de aluminio.

DECLARAÇÃO DE DESEMPENHO / MARCAÇÃO CE
DECLARATION OF PERFORMANCE (DOP) / CE MARKING/ DECLARACIÓN DE PRESTACIONES / MARCADO CE

O Regulamento (UE) n.o 305/2011 entrou em vigor em 1 de Julho de 2013, o qual estabelece condições harmonizadas para a comercialização dos produtos de construção e revoga a Directiva 89/106/CEE.

O presente regulamento obriga os fabricantes de produtos de construção a elaborar uma declaração de desempenho quando um produto de construção abrangido por uma norma harmonizada ou conforme com uma Avaliação Técnica Europeia emitida para esse produto.

Ao fazer a declaração de desempenho, o fabricante assume a responsabilidade legal pela conformidade do produto de construção com o desempenho declarado. Se a declaração de desempenho não tiver sido efetuada pelo fabricante, a marcação CE não pode ser aposta.

As barras anti-pânico só podem apresentar a marcação CE quando as mesmas têm utilização prevista em portas em caminhos de evacuação. Neste caso deve-se seguir o Sistema 1 de avaliação e verificação da regularidade do desempenho.

Norma harmonizada para fechaduras:
EN1125 –Dispositivos de fecho anti-pânico para saídas de emergência acionados por uma barra horizontal

The Regulation (EU) No 305/2011 entered in to force on July 1, 2013, laying down harmonised conditions for the marketing of construction products and repealing Council Directive 89/106/EEC.

This regulation requires manufacturers of construction products to draw up a declaration of performance when a construction product covered by a harmonised standard, or complies with an European Technical Assessment issued for this product.

Making a declaration of performance, the manufacturer assumes legal responsibility for the conformity of the product with the declared performance. If the performance statement hasn't been made by the manufacturer, CE marking cannot be affixed.

The antipanic lock must have the CE marking when they have an intended use for doors on escape route. In this case should follow the System 1 of assessment and verification of constancy of performance.

Harmonised Standard for locks:
EN1125 – Panic exit devices operated by a horizontal bar.

El Reglamento (UE) nº 305/2011 entró en vigor en 1 Julio 2013, que establece condiciones armonizadas para la comercialización de los productos de construcción y se deroga la Directiva 89/106 / CEE.

Esta regulación exige a los fabricantes de productos de construcción a elaborar una declaración de prestaciones cuando un producto de construcción cubierto por una norma armonizada, o cumple con una evaluación técnica europea emitida para este producto.

Hacer una declaración de prestaciones, el fabricante asume la responsabilidad legal de la conformidad del producto con las prestaciones declaradas. Si la declaración de prestaciones no hay sido hecha por el fabricante, el marcado CE no puede ser fijado.

La cerradura antipánico debe tener el marcado CE cuando tienen un uso previsto para puertas en ruta de escape. En este caso, debe seguir el Sistema 1 de evaluación y verificación de la constancia de las prestaciones.

Norma armonizada para cerraduras :
EN1125 - Dispositivos antipánico para salidas de emergencia accionadas por una barra horizontal.

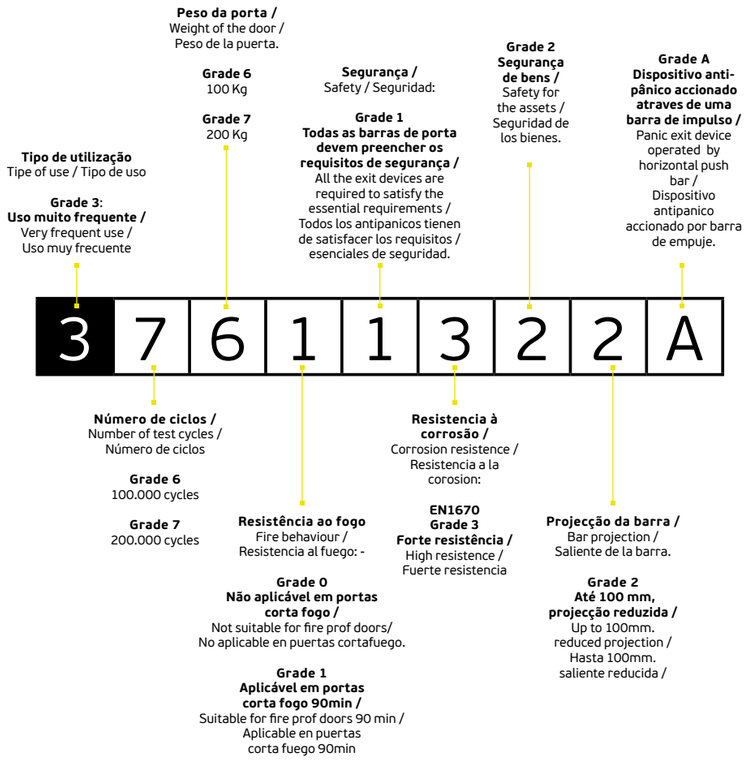

ICONOGRAFIA /
ICONOGRAPHY / ICONOGRAFÍA

Fechadura para porta anti-pânico/
Lock for antipanic door /
Cerradura para puerta antipanico.

Marcação CE /
CE Marking /
Marcado CE.

Certificadas segundo a Norma Europeia /
Certifyed accordingly to the European Norm /
Certificadas segundo la Norma Europea.

Barra horizontal /
Horizontal panic device /
Barra horizontal.

Aplicável com fechadura de embutir /
Appliable with mortise lock /
Aplicable con cerradura de embutir.

Barra horizontal com fecho vertical /
Horizontal panic device with upper and lower latch /
Barra horizontal con cierra vertical.

Barra anti-pânico reversível /
Antipanic reversible Lock /
Cerradura Antipánico reversible.

Utilização para sistemas Corta Fogo/
Use for fireproof systems /
Uso para sistemas corta fuego.

Número de chaves por cilindro/
Number of keys by cylinder /
Numero de llaves.

Permite planos de mestragem/
Allows plans of master key system/
Capacidad de crear planos de amaestramiento.

Trinco lateral /
Lateral latch /
Picaporte lateral.

Puxador rotativo no exterior /
Lever handle from outside
Manilla por el exterior.

Sem funcionamento pelo exterior /
Without access from outside /
Sin funcionamento por el exterior.

Puxador fixo no exterior /
Fixed Knob from outside
Pomo Fijo por el exterior.

Por chave pelo exterior /
With key from outside /
Por llave por el exterior.



BARRAS ANTI-PÂNICO DE SOBREPOR /
RIM PANIC EXIT DEVICES /
DISPOSITIVOS ANTIPÁNICO DE SOBREPONER.

IN.20.951

Barra anti-pânico reversível para porta de 1 folha. Fecho através de trinco lateral. Sem funcionamento através do exterior /

Antipanic reversible lock for single doors. Closing system through a side latch. Without access from external side /

Cerradura antipánico reversible para puertas de 1 hoja. Cierre por picaporte basculante lateral. Sin functionamiento por el exterior

EN 1125 | 3 | 7 | 6 | B | 1 | 3 | 2 | 2 | A | A |





IN.20.951.TB
pvd titanium black



IN.20.951.TG
pvd titanium gold



IN.20.951.TCO
pvd titanium copper



IN.20.951.TCH
pvd titanium chocolate

.TB .TG .TCH .TCO

MATERIAL: *EN 1.4301 / AISI 304*

ACABAMENTO / FINISH / ACABADO: *SATINADO / SATIN / SATIN*

OPTIONAL: *PVD TITANIUM COATED* ***.TB / .TG / .TCO / .TCH***

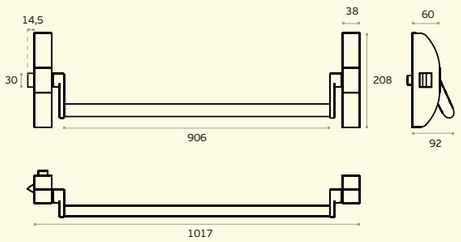



PANIC EXIT DEVICE WITH SIDE LATCH

BARRAS ANTI-PÂNICO EN 1125 /
PANIC EXIT DEVICES EN 1125 /
BARRAS ANTI-PANICO EN 1125

***IMAGEM** / IMAGE / IMAGEN:*
IN.20.951

BARRAS ANTI-PÂNICO DE SOBREPOR /
RIM PANIC EXIT DEVICES /
DISPOSITIVOS ANTIPÁNICO DE SOBREPONER.



***IMAGEM** / IMAGE / IMAGEN:*
IN.20.952

IN.20.952

Barra anti-pânico reversível para porta de 1 Folha. Fecho através de trinco lateral. Abertura por chave através do exterior. Puxador rotativo com placa e cilindro incluídos /

Antipanic reversible lock for single doors. Closing system through a side latch. Opening by key from the outside. Lever handle with plate and cylinder included /

Cerradura antipánico reversible para puertas de 1 Hoja. Cierre por picaporte basculante lateral. Apertura por llave por el exterior. Manilla, placa y cilindro inclusos.

EN 1125 | 3 | 7 | 6 | B | 1 | 3 | 2 | 2 | A | A |



Exterior / *Outside / Exterior*

Interior / *Inside / Interior*

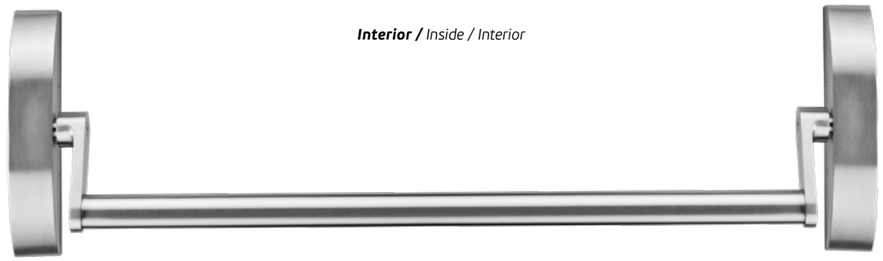



IN.20.952.TB
pvd titanium black



IN.20.952.TG
pvd titanium gold



IN.20.952.TCO
pvd titanium copper



IN.20.952.TCH
pvd titanium chocolate

.TB .TG .TCH .TCO

MATERIAL: *EN 1.4301 / AISI 304*

ACABAMENTO / FINISH / ACABADO: *SATINADO / SATIN / SATIN*

OPTIONAL: *PVD TITANIUM COATED* ***.TB / .TG / .TCO / .TCH***

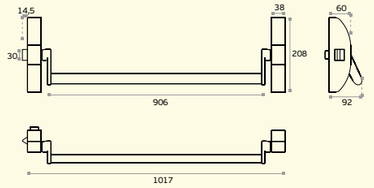



BARRAS ANTI-PÂNICO DE SOBREPOR /
RIM PANIC EXIT DEVICES /
DISPOSITIVOS ANTIPÁNICO DE SOBREPONER.

IN.20.953

Barra anti-pânico para portas de 2 folhas. Instalação na folha passiva. Fecho através de trinco superior e inferior. Pode ser instalada conjuntamente com as barras IN.20.951 e IN.20.952. Funcionamentos possíveis através do exterior são determinados pela fechadura da folha activa /

Antipanic lock for double doors. Installation at the secondary door. Closing system through upper and lower latch. This lock can be installed with the lock IN.20.951 and IN.20.952. The possible operations from the oputside will be determined by the main door lock /

Cerradura antipánico para puertas de 2 hojas. Cierre por picaporte superior y inferior. Cerradura para la puerta pasiva. Esta cerradura se puede instalar con la cerradura IN.20.951 y IN.20.952. El functionamiento exterior es determinado por la cerradura de la puerta activa.

EN 1125 | 3 | 7 | 6 | B | 1 | 3 | 2 | 2 | A | A |





.TB .TG .TCH .TCO

MATERIAL: *EN 1.4301 / AISI 304*

ACABAMENTO / FINISH / ACABADO: *SATINADO / SATIN / SATIN*

OPTIONAL: *PVD TITANIUM COATED* ***.TB / .TG / .TCO / .TCH***

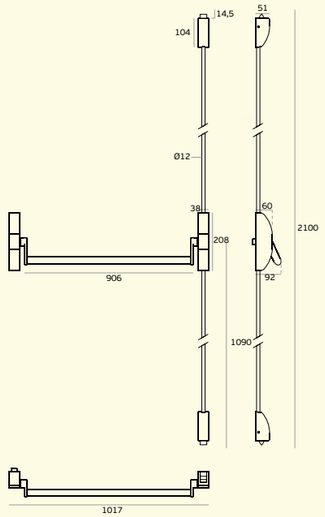

DOUBLE DOOR PANIC EXIT DEVICE

BARRAS ANTI-PÂNICO EN 1125 /
PANIC EXIT DEVICES EN 1125 /
BARRAS ANTI-PANICO EN 1125

IMAGEM */ IMAGE / IMAGEN:*
IN.20.953.TB

BARRAS ANTI-PÂNICO DE SOBREPOR /
RIM PANIC EXIT DEVICES / DISPOSITIVOS ANTIPÁNICO DE SOBREPONER.

IN.20.954

Barra anti-pânico reversível. Fecho através de trinco superior e inferior. Abertura por chave ou puxador através do exterior. Puxador com placa e cilindro incluídos /

Antipanic reversible lock. Closing system through upper and lower latch. Opening by key and lever handle from the outside. Lever handle with plate and cylinder included /

Cerradura antipánico reversible. Cierre por picaporte superior y inferior. Apertura por llave y manilla por el exterior. Manilla, placa y cilindro inclusos.



Exterior / *Outside / Exterior*

Interior / *Inside / Interior*

EN 1125 | 3 | 7 | 6 | B | 1 | 3 | 2 | 2 | A | A |

.TB .TG .TCH .TCO

MATERIAL: *EN 1.4301 / AISI 304*
ACABAMENTO / FINISH / ACABADO: *SATINADO / SATIN / SATIN*
OPTIONAL: *PVD TITANIUM COATED* ***.TB / .TG / .TCO / .TCH***

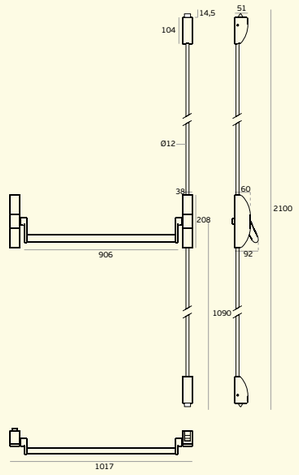

ARCHITECTURAL HARDWARE

Sistemas de fecho / *Locking systems / Sistemas de cierre.*

Barras anti-pânico de sobrepor / *Rim panic exit devices / Dispositivos antipânico de sobreponer.*

WWW.JNFHARDWARE.COM



IMAGEM */ IMAGE / IMAGEN:*
IN.20.954

BARRAS ANTI-PÂNICO DE SOBREPOR /
RIM PANIC EXIT DEVICES /
DISPOSITIVOS ANTIPÁNICO DE SOBREPONER.



IN.27.952 *CITY*

Barra antipânico de sobrepor com funcionamento mecânico e controlo de acesso integrado, permitindo abertura imediata em situações de emergência e gestão de acessos através da aplicação VOYAGER. Compatível com IN.27.500 /

Surface-mounted panic bar with mechanical operation and integrated access control, allowing immediate opening in emergency situations and access management through the VOYAGER app. Compatible with IN.27.500 /

Barra antipánico de superficie con accionamiento mecánico y control de acceso integrado, que permite la apertura inmediata en situaciones de emergencia y la gestión del acceso mediante la app VOYAGER. Compatible con IN.27.500.

.TB .TG .TCH .TCO





IN.27.951 *MAXIM NUMERIC*

Barra antipânico de sobrepor com funcionamento mecânico e controlo de acesso integrado, permitindo abertura imediata em situações de emergência e gestão de acessos através da aplicação VOYAGER. Compatível com IN.27.560 /

Surface-mounted panic bar with mechanical operation and integrated access control, allowing immediate opening in emergency situations and access management through the VOYAGER app. Compatible with IN.27.560 /

Barra antipánico de superficie con accionamiento mecánico y control de acceso integrado, que permite la apertura inmediata en situaciones de emergencia y la gestión del acceso mediante la app VOYAGER. Compatible con IN.27.560.

.TB .TG .TCH .TCO



ACCESS CONTROL EXIT DEVICE

COMBINA SEGURANÇA, FIABILIDADE E FACILIDADE DE INSTALAÇÃO, SENDO IDEAL PARA PORTAS DE SAÍDA DE EMERGÊNCIA EM HOTÉIS, EDIFÍCIOS COMERCIAIS E EDIFÍCIOS PÚBLICOS /
IT COMBINES SECURITY, RELIABILITY, AND EASE OF INSTALLATION, MAKING IT IDEAL FOR EMERGENCY EXIT DOORS IN HOTELS, COMMERCIAL BUILDINGS, AND PUBLIC BUILDINGS /
COMBINA SEGURIDAD, FIABILIDAD Y FACILIDAD DE INSTALACIÓN, LO QUE LA HACE IDEAL PARA PUERTAS DE SALIDA DE EMERGENCIA EN HOTELES, EDIFICIOS COMERCIALES Y EDIFICIOS PÚBLICOS.

***IMAGEM** / IMAGE / IMAGEN:*
IN.27.951

A

Acessórios para barras anti-pânico /
Panic exit devices accessories / Accesorios para barras anti-panico.

IN.20.950
Placa com puxador e cilindro Compatível com: IN.20.951 / IN.20.953

Plate with handle and cylinder suitable for: IN.20.951 / IN.20.953

Placa con manilla y cilindro compatible con: IN.20.951 / IN.20.953

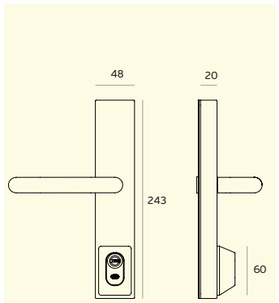

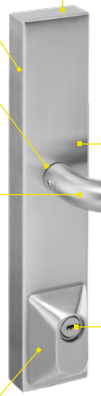

Caixa interior fechada e reforçada / *Closed and reinforced inner body / Caja interior cerrada y reforzada*

Acessórios disponíveis para aplicação em portas de vidro / *Available acessories to install in glass doors/ Acesorios disponibles para instalar en puertas de cristal*

Sistema reversível para puxador e cilindro / *Reversible system for lever handle and cylinder/ Sistema reversible para manilla y cilindro*

Tampa aço inoxidável EN 1.4301 / *Stainless steel EN 1.4301 cover / Cubierta en acero inoxidable EN 1.4301.*

Modelo de puxador pode ser trocado / *Lever handle model can be changed / Modelo de manilla puede ser cambiado.*

Meio cilindro europeu de segurança. Pode ser aplicado qualquer modelo de cilindro europeu 10x30mm. Permite planos de mestragem ou grupos de chaves iguais/ *Security half European cylinder. Can be installed any model of European cylinder 10x30mm. Allows master key plans or keys aliked groups/ Medio cilindro Europeo de Seguridad. Se puede aplicar cualquier modelo de cilindro Europeo 10x30mm. Permite planos amastramiento o grupos de llaves igualadas /*

Proteção de cilindro sólida / *Solid cylinder protection/ Protección de cilindro robusta.*

IN.19.S40.10.30
Cilindro Compatível com: IN.20.950 /
Cylinder suitable for: IN.20.950/ Cilindro compatible con: IN.20.950 /

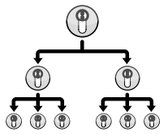

IN.19.S40.10.30.MST
Sistema de mestragem (anexar plano de mestragem) /
Master key system (Attach master key plan) / Mestramiento (anãdir plan de maestramiento)

IN.19.S11.10.30
Cilindro Compatível com: IN.20.950 /
Cylinder suitable for: IN.20.950/ Cilindro compatible con: IN.20.950 /

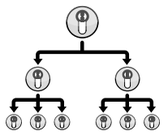

IN.19.S11.10.30.MST
Sistema de mestragem (anexar plano de mestragem) /
Master key system (Attach master key plan) / Mestramiento (anãdir plan de maestramiento)

IN.20.962
Trancas verticais para portas superior a 2200mm até 3140mm. Aplicável com IN.20.953/954 /
Vertical rods for doors higher than 2200 mm. until 3140mm. Appliable with IN.20.953/954 / Fallebas para puertas superiores a 2200 mm hasta 3140mm. Aplicable con IN.20.953/954.



IN.20.961
Barra de apoio horizontal oval com 1400mm / *Oval shaped horizontal bar with 1400mm / Barra horizontal ovalada con 1400mm /*



PANIC EXIT DEVICES FOR GLASS DOORS

BARRAS ANTI-PÂNICO EN 1125 /
PANIC EXIT DEVICES EN 1125 /
BARRAS ANTI-PANICO EN 1125

BARRAS ANTI-PÂNICO PARA PORTAS DE VIDRO /
PANIC EXIT DEVICES FOR GLASS DOORS / DISPOSITIVOS ANTIPÁNICO PARA PUERTAS DE CRISTAL.

IN.20.951.K1

Barra anti-pânico reversível para porta de 1 folha. Fecho através de trinco lateral. Sem funcionamento através do exterior /

Antipanic reversible lock for single doors. Closing system through a side latch. Without access from external side /

Cerradura antipánico reversible para puertas de 1 hoja. Cierre por picaporte basculante lateral. Sin functionamiento por el exterior.







MATERIAL: *EN 1.4301 / AISI 304*

ACABAMENTO / FINISH / ACABADO: *SATINADO / SATIN / SATIN*

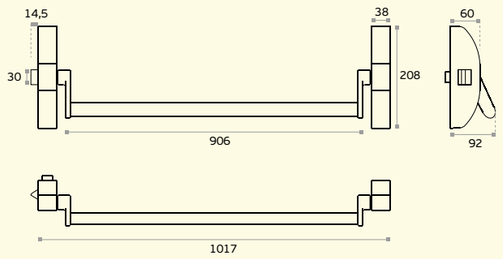

3 7 6 0 1 3 2 2 A

IN.20.952.K2

Barra anti-pânico reversível para porta de 1 folha. Fecho através de trinco lateral. Abertura por chave através do exterior. Puxador rotativo com placa e cilindro incluídos /

Antipanic reversible lock for single doors. Closing system through a side latch. Opening by key from the outside. Lever handle with plate and cylinder included /

Cerradura antipánico reversible para puertas de 1 hoja. Cierre por picaporte basculante lateral. Apertura por llave por el exterior. Manilla, placa y cilindro inclusos.





Exterior / *Outside / Exterior*

Interior / *Inside / Interior*

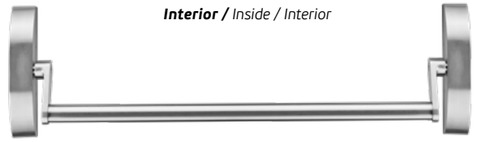



MATERIAL: *EN 1.4301 / AISI 304*

ACABAMENTO / FINISH / ACABADO: *SATINADO / SATIN / SATIN*

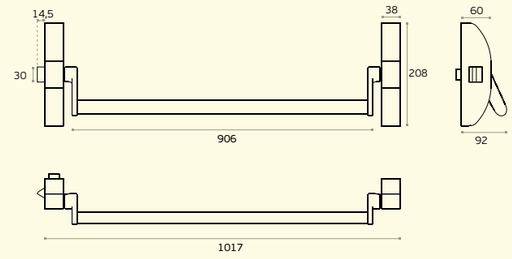

3 7 6 0 1 3 2 2 A

PANIC EXIT DEVICE WITH SIDE LATCH

BARRAS ANTI-PÂNICO EN 1125 /
PANIC EXIT DEVICES EN 1125 /
BARRAS ANTI-PANICO EN 1125

***IMAGEM** / IMAGE / IMAGEN:*
IN.20.952.K2

BARRAS ANTI-PÂNICO PARA PORTAS DE VIDRO / *PANIC EXIT DEVICES FOR GLASS DOORS / DISPOSITIVOS ANTIPÁNICO PARA PUERTAS DE CRISTAL.*

IN.20.953.K3

Barra anti-pânico reversível com fecho através de trinco superior e inferior. Sem funcionamento pelo exterior /

Antipanic lock with closing system through top and down bolts. Without function from the outside /

Cerradura antipánico con cierre por picaporte alto y bajo. Sin function por el lado exterior.

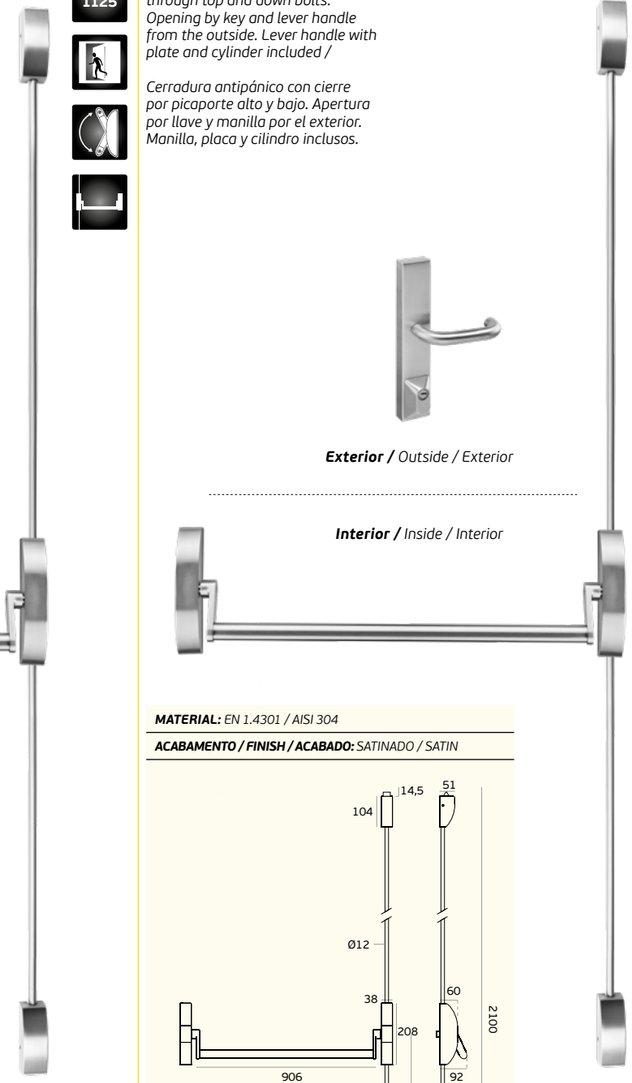

MATERIAL: *EN 1.4301 / AISI 304*

ACABAMENTO / FINISH / ACABADO: *SATINADO / SATIN*

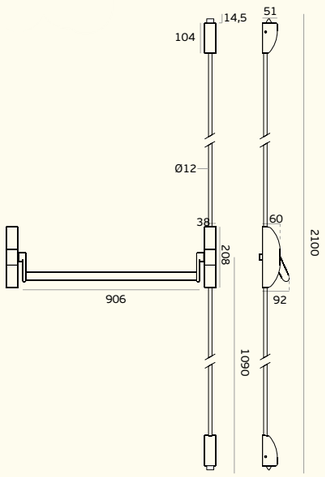

3 7 6 0 1 3 2 2 A

IN.20.954.K4

Barra anti-pânico reversível com fecho através de trinco superior e inferior. Abertura por chave ou puxador através do exterior. Puxador com placa e cilindro incluídos /

Antipanic lock with closing system through top and down bolts. Opening by key and lever handle from the outside. Lever handle with plate and cylinder included /

Cerradura antipánico con cierre por picaporte alto y bajo. Apertura por llave y manilla por el exterior. Manilla, placa y cilindro inclusos.



Exterior / *Outside / Exterior*

Interior / *Inside / Interior*

MATERIAL: *EN 1.4301 / AISI 304*

ACABAMENTO / FINISH / ACABADO: *SATINADO / SATIN*

3 7 6 0 1 3 2 2 A

PANIC EXIT DEVICE FOR DOUBLE DOOR

BARRAS ANTI-PÂNICO EN 1125 /
PANIC EXIT DEVICES EN 1125 / BARRAS ANTI-PANICO EN 1125

IMAGEM */ IMAGE / IMAGEN:* ***IN.20.954.K4***

CILINDROS E ACESSÓRIOS /
CYLINDERS AND ACCESSORIES /
CILINDROS Y ACCESORIOS.



EUROPEAN PROFILE CYLINDERS

CILINDROS DE PERFIL EUROPEU
EUROPEAN PROFILE CYLINDERS /
CILINDROS DE PERFILE EUROPEO

S90 / S40 / S30 / S22 PRIME / S11

O cilindro de perfil euro é um dos elementos mais importantes para garantir a segurança e controlar as permissões de entrada.
O perfil europeu é realmente útil, pois é um standard e pode ser instalado em qualquer tipo de fechadura de cilindro europeu e escudo de segurança.
A JNF desenvolveu uma vasta gama de cilindros para satisfazer todos os requisitos, níveis de segurança, tamanhos, opções e cores.
O sistema modular foi desenvolvido para facilitar e agilizar a construção de diversos tamanhos de cilindros, juntamente com esta característica a possibilidade também de criar diversas soluções desde cilindro de botão, cilindro con fenda para casa de banho ou fechadura de apartado.
A JNF pode fornecer cilindros europeus em acabamentos PVD titânio, criando cores como preto, cobre, ouro e chocolate e, simultaneamente, aumentando a resistência à corrosão e arranhões na superfície.
Em alguns modelos, a duplicação das chaves só pode ser feita em JNF, aumentando o nivel de segurança.
A JNF efectua ensaios de resistência de acordo com a norma EN 1303, garantindo um nível máximo de segurança e funcionamento de acordo com os standards exigidos.

The euro profile cylinder is one of the most important elements to guarante the security and control entrance permitions.
The european profile is really useful as it´s a standard and can fit in any european cylinder lock type and escutchon.
JNF developed a wide range of cylinders to fullfil all de requirements, levels of security, sizes , options and colors.
The modular system was developed to make easy and quick the construction of diverent sizes of cylinders, allong with thid feature the possibility also of create different solutions souce as buton , or coin slot for bathroom cylinders.
JNF also is able to suply euro cylinders with PVD titanium finnishs, creating color as black, cooper, gold and chocolate and simultaniuoslly increasing the resistance to corrosion and surface scratching.
In some models, the duplicacion of the keys can only be done in JNF, incrising the security.
JNF makes resistance tests in accordance with this standard, ensuring maximum safety and operating in compliance with the defined requirements. The cylinders are classified according to the following table:
JNF makes resistance tests in accordance with EN1303 standard, ensuring maximum safety and operating in compliance with the defined requirements.

El cilindro de perfil europeo es uno de los elementos más importantes para garantizar la seguridad y controlar los permisos de entrada.
El perfil europeo es muy útil ya que es un estándar y se puede instalar en cualquier tipo de cerradura de cilindro y escudo de seguridad europeo.
JNF ha desarrollado una amplia gama de cilindros para satisfacer todos los requisitos, niveles de seguridad, tamaños, opciones y colores.
El sistema modular fue desarrollado para facilitar y agilizar la construcción de diferentes tamaños de cilindros, junto con esta característica la posibilidad de crear diferentes soluciones desde un cilindro de botón, cilindro ranurado para baño o cerradura de buzon.
JNF puede suministrar cilindros europeos con acabados de PVD de titanio, creando colores como negro, cobre, dorado y chocolate al mismo tiempo que aumenta la resistencia a la corrosión y los rayones en la superficie.
En algunos modelos, la duplicación de llaves solo se puede realizar en JNF, lo que aumenta el nivel de seguridad.
JNF realiza ensayos de resistencia, de acuerdo con la normativa EN1303 lo que garantiza la máxima seguridad y funcionamiento en conformidad con los requisitos definidos.

ÍNDICE GERAL - CILINDROS /
GENERAL INDEX - CYLINDERS
INDICE GENERAL - CILINDROS



S90 S-TRONIC - CILINDRO ELECTRÓNICO/
S90 S-TRONIC - ELECTRONIC CYLINDER /
S90 S-TRONIC - CILINDRO ELECTRONICO.

164



S40 - CILINDRO DE ALTA SEGURANÇA /
S40 - HIGH SECURITY CYLINDER /
S40 - CILINDRO DE ALTA SEGURIDAD.

170



S30 - CILINDRO DE SEGURANÇA /
S30 - SECURITY CYLINDER /
S30 - CILINDRO DE SEGURIDAD.

180



S22 PRIME - CILINDRO DE SEGURANÇA /
S22 PRIME - SECURITY CYLINDER /
S22 PRIME - CILINDRO DE SEGURIDAD.

184



S11 - CILINDRO STANDARD MODULAR /
S11 - STANDARD MODULAR CYLINDER /
S11 - CILINDRO ESTANDAR MODULAR

190

ICONOGRAFIA /
ICONOGRAPHY /
ICONOGRAFÍA

EN 1303
Certificado segundo a norma europeia
Certified according to the european norm
Certificado segundo la norma europea

EN 1634
Certificado corta fogo
Fireproof certified
Certificado Corta fuego

Utilização para sistemas corta fogo
Use for fire proof systems
Uso para sistemas corta fuego

Sistema anti-brocagem
Anti drilling system
Sistema anti-taladro

Cilindro com chave de ambos os lados
Cylinder with key on both sides
Cilindro con llave en ambos lados

Cilindro com ranhura de um lado e botão do outro
Cylinder with groove on one side and button on the other
Cilindro con surco en un lado y pomo del otro

Cilindro com chave de um lado e botão do outro
Cylinder with key on one side and button on the other
Cilindro con llave de un lado e pomo del otro

Meio cilindro com chave de um lado
Half cylinder with key on one side only
Medio cilindro con llave solo de un lado

— uni.
Número de chaves fornecidas por cilindro
Number of keys supplied by cylinder
Número de llaves proporcionadas por cilindro

MASTER
Permite planos de mestragem
Allows master key system
Capacidad de crear planos de amaestramientos

KEY ALIKED
Grupos de cilindros com chaves iguais
Key aliked cylinder groups
Grupos de cilindros con llaves iguales

A JNF criou uma iconografia com o objectivo de identificar e classificar os cilindros de uma forma intuitiva:

JNF created an iconography with the aim of identifying and classifying cylinders in an intuitive way:

JNF creó una iconografía con el objetivo de identificar y clasificar cilindros de forma intuitiva:

12000 Comb.
Número de combinações diferentes
Number of different combinations
Número de combinaciones distintas

DOUBLE ACTION
Sistema de dupla acção (abre mesmo com uma chave introduzida no interior) *Dual action system (opens even with key introduced in the interior) / Sistema de doble embrague (abre incluso con la llave introducida en el interior)*

Anti impacto
Anti-bump
Anti golpe

Resistente a corrosão
Corrosion resistant
Resistente a la corrosión

Resistente ao "picking"
Picking resistant
Resistente al "picking"

Resistente à adulteração
Tamper resistant
Resistente a la manipulación

Resistente ao torque
Torque resistant
Resistente a la torsión

S
Níveis de segurança
Security levels
Niveles de seguridad

MODULAR CYLINDER
Cilindro modular
Modular cylinder
Cilindro modular

PINS
Número de pinos do cilindro
Number of cylinder pins
Número de pinos de lo cilindro

PVD
Acabamentos em PVD TITANIUM
PVD TITANIUM finishes
Acabados em PVD TITANIUM

4 **HIGH SECURITY** CYLINDER
3 **SECURITY** CYLINDER
2 **STANDARD** CYLINDER
1 **BASIC** CYLINDER

PLANO DE MESTRAGEM / MASTER KEY PLAN / AMAESTRAMIENTO

SISTEMA DE CHAVES ANULÁVEIS (RCK)

FUNÇÃO DE CHAVE DE CONSTRUÇÃO
A função de chave de construção, permite alterar a combinação do cilindro trocando a chave sem ter que substituir ou alterar o próprio cilindro.
Esta função é ideal para a fase de construção de edifícios, o cilindro é instalado e fornecida a chave de construção, quando o edifício o é concluída, o proprietário usa a chave do proprietário e a chave de construção fica inválida.

VOIDABLE KEY SYSTEM (RCK)

BUILDING KEY FUNCTION
The construction key function, allows you to change the cylinder combination by changing the key without having to replace the cylinder itself.
This function is ideal for the construction phase of buildings, the cylinder is installed and the construction key is provided, when the construction is completed, the owner uses the owner's key, and the construction key becomes invalid.

SISTEMA DE LLAVE ANULABLE (RCK)

FUNCIÓN DE LLAVE DE CONSTRUCCIÓN
La función de llave de obra, permite cambiar la combinación del cilindro cambiando la llave sin tener que sustituir o manipular el propio cilindro.
Esta función es ideal para la fase de construcción de edificios, el cilindro está instalado y se proporciona la llave de construcción, cuando se completa el edificio, el propietario usa la llave del propietario y la llave de construcción deja de ser válida.

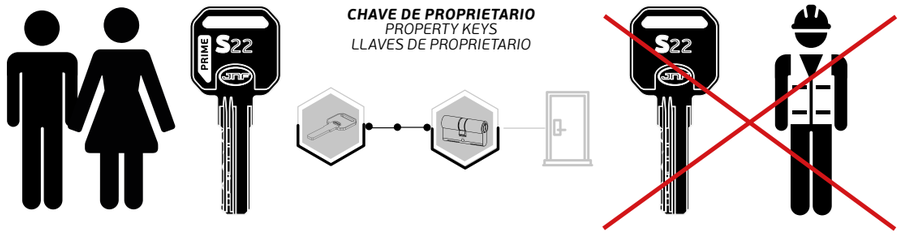

CHAVE DE PROPRIETARIO
PROPERTY KEYS
LLAVES DE PROPRIETARIO

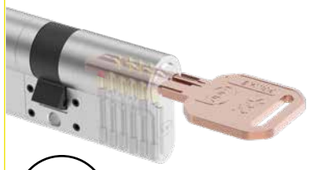

CHAVE DE CONSTRUÇÃO
A chave de construção é fornecida para uma utilização temporària, com o obectivo de manter o cilindro do inicio ao fim da obra.

CONSTRUCTION KEY
The construction key is provided for temporary use, in order to keep the same cylinder from the start to finish of the construction.

LLAVE DE CONSTRUCCIÓN
La llave de construcción se serve para uso temporal, con el fin de mantener el cilindro desde de principio al final de la construccion.



CHAVE DE PROPRIETÁRIO
Após a primeira utilização da chave de proprietário a codificação do cilindro é alterada defenitivamente.

OWNER KEY
After the first use of the owner key, the cylinder coding is permanently changed.

LLAVE DE PROPIETARIO
Después del primer uso de la llave de propietario, la codificación del cilindro se cambia de forma permanente.



CHAVE DE CONSTRUÇÃO
Após a chave de proprietário ter sido utilizada, a de construção deixa de abrir este cilindro.

BUILDING KEY
After the owner key has been used, the construction one stops opening this cylinder.

LLAVE DE EDIFICIO
Después de que se haya utilizado la llave de propietario, la construcción deja de abrir este cilindro.

MESTRAGEM GERAL
Consiste numa mestragem por grupos. Cada grupo tem a sua chave mestra e ao mesmo tempo existe outra chave que pode abrir todas as portas abrangidas pela mestragem de grupo. Este sistema é ideal para indústrias, hotéis, hospitais e em geral para edifícios com grande número de portas.

GENERAL MASTER KEY
It consists of a group master keys. Each group has its master key and at the same time there is another key which can open all the doors covered by group. This master key is ideal for industries, hotels, hospitals and in general for buildings with a large number of doors.

AMAESTRAMIENTO GENERAL
Consiste en un amaestramiento por grupos. Cada grupo tiene su llave maestra y a la vez existe otra llave la cual puede abrir todas las puertas que abarca el amaestramiento por grupos. Este amaestramiento es ideal para industrias, hoteles, hospitales y en general para edificios con gran número de puertas.

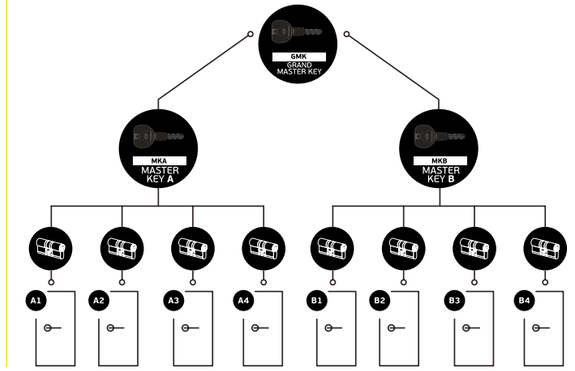

MESTRAGEM SIMPLES
Consiste em permitir a abertura de um conjunto de portas com uma única chave. Cada porta tem a sua própria chave. Este tipo de mestragem é adequado para uso em residências, fábricas, escolas, etc.

SINGLE MASTER KEY
It consists of enabling the opening of a group of doors with a single key. Each door would have its own key. This type of master key system is suitable for homes, factories, schools, etc.

AMAESTRAMIENTO SENCILLO
Consiste en posibilitar la apertura de un grupo de puertas con una única llave. Cada puerta dispondría de una llave propia. Este amaestramiento es adecuado para utilizarse en viviendas, fábricas, escuelas, etc.

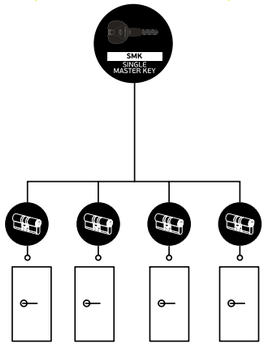

GRUPOS DE CHAVES IGUAIS
Consiste em permitir a abertura de várias portas com uma única chave.

KEY ALIKED
It consists of allowing the opening of several doors with a single key.

LLAVES IGUALADAS
Consiste en posibilitar la apertura de diversas puertas con una única llave.

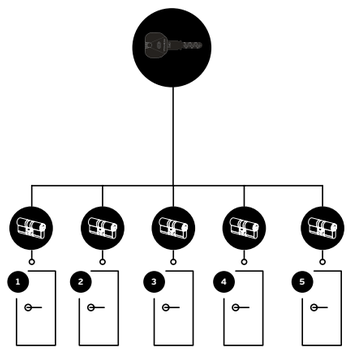

MESTRAGEM CENTRALIZADA
Consiste em possibilitar a abertura de portas de serviços comuns a um grupo de pessoas, além da própria casa, com uma única chave.Este tipo de mestragem é adequado para condomínios de habitação.

CENTRALIZED MASTER KEY
It consists of making it possible to open the common services doors to a group of people, in addition to the home itself, with a single key. This type of master key is suitable for housing communities.

AMAESTRAMIENTO CENTRALIZADO
Consiste en posibilitar la apertura de las puertas de servicios comunes a un grupo de personas, además de la propria vivienda, con una única llave. Este amaestramiento es adecuado para comunidades de viviendas.

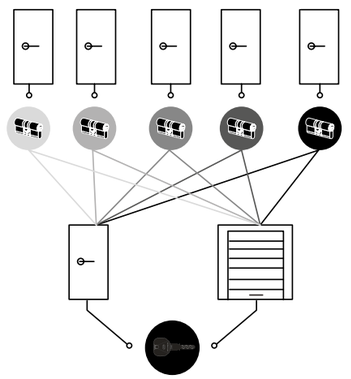

NORMA EUROPEIA EN1303 / *EN1303 EUROPEAN STANDARD / NORMA EUROPEA EN1303*

CILINDROS PARA FECHADURAS REQUISITOS E MÉTODOS DE ENSAIO

A JNF efectua ensaios de resistência de acordo com a referida norma, garantindo um nível máximo de segurança e funcionamento respeitando os requisitos definidos. Os cilindros encontram-se classificados conforme o seguinte quadro:

CYLINDERS FOR LOCKS REQUIREMENTS AND TEST METHODS

JNF makes resistance tests in accordance with this standard, ensuring maximum safety and operating in compliance with the defined requirements. The cylinders are classified according to the following table:

CILINDROS PARA CERRADURAS REQUISITOS Y MÉTODOS DE ENSAYO

JNF realiza ensayos de resistencia, de acuerdo con esta norma, lo que garantiza la máxima seguridad y funciona de conformidad con los requisitos definidos. Los cilindros se clasifican de acuerdo a la siguiente tabla:

1	2	3	4	5	6	7	8

1

Só um nível definido
Only a defined grade / Sólo un nivel definido

Grade 1:
Utilização por pessoas onde existe baixa probabilidade de uma utilização indevida ou de acidentes / *For use by people with a high incentive to exercise care and with a small chance of misuse / Utilización por personas donde hay una baja probabilidad de mal uso o accidentes.*

2

Grade 4: 25,000 cycles
Grade 5: 50,000 cycles
Grade 6: 100,000 cycles

3

Massa da porta
Door mass / Massa de puerta

4

Resistência ao fogo
Fireproof / Resistencia al fuego

Grade 0: Não aplicável / *Not applicable*
Grade A: Adequado para utilização portas resistentes ao fogo / *Suitable for fire resistant doors/ Adecuado para puertas resistentes al fuego*
Grade B: Adequado para utilização portas resistentes ao fogo e controlo de fumo / *Suitable for use on fire resistant and smoke control doors / Adecuado para puertas resistentes al fuego y control de humo*

5

Segurança de pessoas
Safety / Seguridad

Grade 0: Sem requisitos
No safety requirement / Sin requisitos

6

Resistência à corrosão e temperatura
Corrosion resistance and temperature
Resistencia a la corrosión y temperatura

Grau 0:
Sem requisito à corrosão e temperatura

Grade 0:
No corrosion and temperature requirement

Grado 0:
Sin requisitos de temperatura y corrosión

Grau A:
Alta resistência à corrosão
Sem requisito à temperatura

Grade A:
High corrosion resistance
No temperature requirement

Grado A:
Alta resistencia a la corrosión
Sin requerimiento de temperatura

Grau B:
Sem requisito à corrosão
Requisito temperatura –20°C a 80°C

Grade B:
No corrosion requirement
Temperature requirement: from –20°C to + 80°C

Grado B:
Sin requisito a la corrosión
Requerimiento de temperatura –20°C a 80°C.

Grau C:
Alta resistência à corrosão
Requisito temperatura –20°C a 80°C

Grade C:
High corrosion resistance
Temperature requirement: from –20°C to +80°C

Grado C:
Alta resistencia a la corrosión
Requerimiento de temperatura –20°C a 80°C

7

Segurança chave, identificados 6 níveis dos quais se aplicam / *Key related security, identified 6 levels which apply / Seguridad llave, identificado 6 niveles que se aplican:*

Grau 4 : Número de combinações / *Number of combinations: Número de combinaciones:* ***30,000***
Número de pinos / *Number of pins / Número de pitones:* ***5***

Grau 5:
Número de combinações / *Number of combinations: Número de combinaciones:* ***30,000***
Número de pinos / *Number of pins / Número de pitones:* ***6***

Grau 6:
Número de combinações / *Number of combinations: Número de combinaciones:* ***100,000***
Número de pinos / *Number of pins / Número de pitones:* ***6***

8

Resistência ao ataque
Attack resistance / Resistencia a los ataques

Grau 0:
Sem resistência contra prefuração e ataque mecânico / *No resistance against drilling and against mechanical attack / Sin resistencia contra la perforación y contra las agresiones mecánicas*

Grade A: Resistência de 3/5 min à perfuração; resistência contra ataque mecânico, excepto extração do rotor/cilindro / *3/5 min resistance against drilling; resistance against mechanical attack except plug/cylinder extraction / 3/5 min de resistencia a la perforación; resistencia al ataque mecánico excepto extracción de rotor/cilindro*

Grade B: Resistência de 5/10 min à perfuração; resistência contra ataque mecânico, excepto extração do rotor/cilindro / *5/10 min resistance against drilling; resistance against mechanical attack except plug/cylinder extraction / 5/10 min de resistencia a la perforación; resistencia al ataque mecánico excepto extracción de rotor/cilindro*

intertek
Total Quality. Assured.

Test Verification of Conformity

On the basis of the tests undertaken, the sample<s> of the below product have been found to comply with the requirements of the referenced specification<s>/standard<s> at the time the tests were carried out. This verification is part of the full test report<s> and should be read in conjunction with it.

Applicant Name & Address:	J.NEVES & FILHOS S.A. RUA DAS MIMOSAS 849/851, ZONA INDUSTRIAL MIMOSAS S.PEDRO DA COVA, APARTADO 75, 4424-909 GONDOMAR, PORTUGAL
Product Description:	BRASS CYLINDER 60(30+30)MM
Ratings & Principle Characteristics:	1 6 0 0 0 C 6 D
Models/Type References:	Cylinder: IN.19.S40 Security protection rose of cylinder: IN.04.39S.15
Brand Names:	JNF
Specification<s>/Standards:	EN 1303:2015
Verification Issuing Office Name & Address:	Intertek Testing Services Shenzhen Ltd. Shanghai Fengxian Branch Plant 5, No 6958 Daye Road Fengxian District, Shanghai, China
Date of Tests:	March 31, 2020 to July 27, 2020
Test Report Number(s):	200331010SHF-001-R1

Daniel Zhang
Signature

Position: Asst. Operation Manager
Date: August 05, 2020

This Verification is for the exclusive use of Intertek's client and is provided pursuant to the agreement between Intertek and its Client. Intertek's responsibility and liability are limited to the terms and conditions of the agreement. Intertek assumes no liability to any party, other than to the Client in accordance with the agreement, for any loss, expense or damage occasioned by the use of this Verification. Only the Client is authorized to permit copying or distribution of this Verification. Any use of the Intertek name or one of its marks for the sale or advertisement of the tested material, product or service must first be approved in writing by Intertek. The observations and test/inspection results referenced in this Verification are relevant only to the sample tested/inspected. This Verification by itself does not imply that the material, product, or service is or has ever been under an Intertek certification program.

TESTED ASSEMBLY DESCRIPTION									
Door	Type	Single Leaf Single Action Swing Timber Composite Fire Door							
	Nominal Size		836	mm wide	2040	mm high	55	mm thick	
	Facing		0.25 mm veneer, density of 735 kg/m³						
	Sub-facing		2.5 mm MDF, density of 816 kg/m³ 5 mm Magnesium oxide board, density of 1339 kg/m³						
	Core	Material	Mineral board						
		Thickness	40 mm		Density:		452 kg/m³		
	Rail		60 mm x 30 mm solid wood, density of 731 kg/m³						
	Stile		60 mm x 30 mm solid wood, density of 731 kg/m³						
Frame	Nominal Size		906	mm wide	2080	mm high	130	mm thick	
	Material		Solid wood, density of 731 kg/m³ One layer of 5 mm Magnesium oxide board on the both sides, density of 1339 kg/m³						
Hardware	Lock	Lock type	Mortice lock, Model: IN.20.895						
		Size	Lock case: 80 mm x 165 mm x 15 mm Backset: 60mm; Latch throw: 12mm; Latch bolt: Engaged Dead, bolt: Disengaged						
		Bedding material	2 mm thick sodium silicate board						
	Cylinder	Model:	IN.19.S40						
	Handle	Model:	IN.00.270.SR						

BOTÕES PARA CILINDROS /
BUTTONS FOR CYLINDERS /
BOTONES PARA CILINDROS

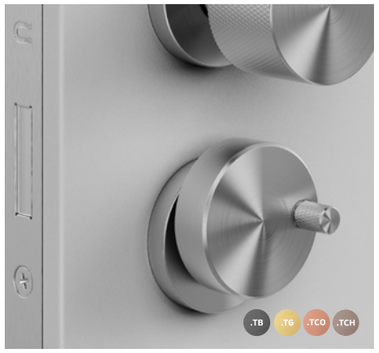

IN.19.B20
Botão / manivela para cilindro europeu /
Button / hand crank for european cylinder /
Botón / manivela para cilindro europeo.

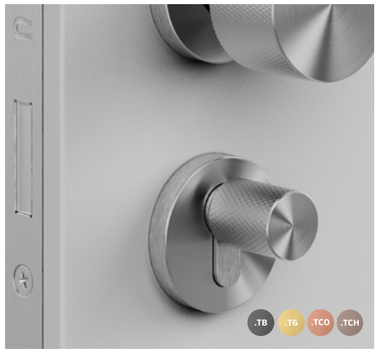

IN.19.B1
Botão para cilindro europeu /
Button for european cylinder /
Botón para cilindro europeo.

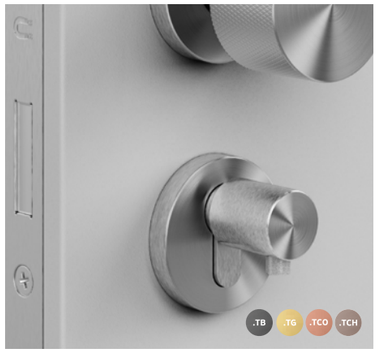

IN.19.B2
Botão para cilindro europeu /
Button for european cylinder /
Botón para cilindro europeo.

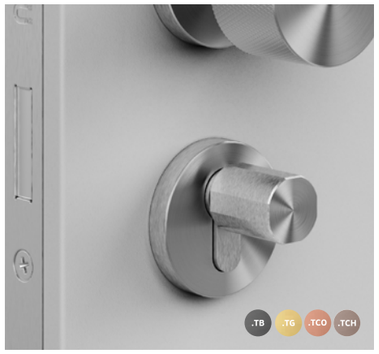

IN.19.B3
Botão para cilindro europeu /
Button for european cylinder /
Botón para cilindro europeo.

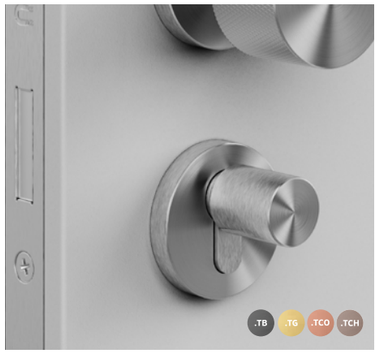

IN.19.B4
Botão para cilindro europeu /
Button for european cylinder /
Botón para cilindro europeo.



IN.19.B6
Botão para cilindro europeu /
Button for european cylinder /
Botón para cilindro europeo.

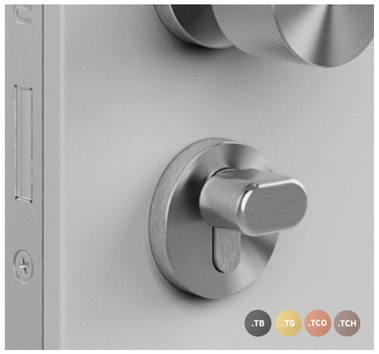

IN.19.B7
Botão para cilindro europeu /
Button for european cylinder /
Botón para cilindro europeo.

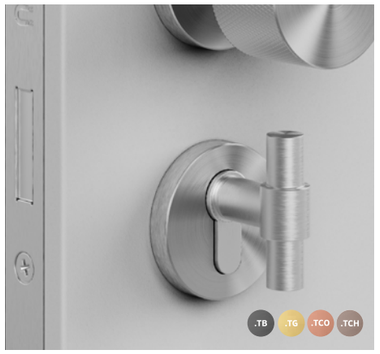

IN.19.B8
Botão para cilindro europeu /
Button for european cylinder /
Botón para cilindro europeo.

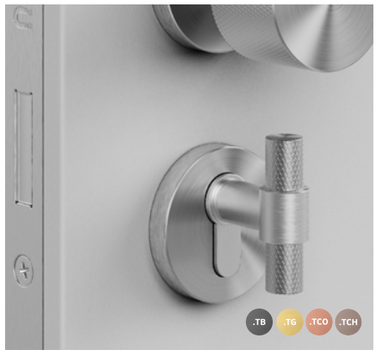

IN.19.B8.KN
Botão para cilindro europeu /
Button for european cylinder /
Botón para cilindro europeo.

9 MODELS OF CYLINDER BUTONS

A JNF DESENVOLVEU 9 MODELOS DIFERENTES DE BOTÕES PARA APLICAR EM CILINDROS EUROPEUS, O SISTEMA DE ENCAIXE RÁPIDO, FACILITA A INSTALAÇÃO ASSIM COMO A VERSATILIDADE DO MESMO /
JNF HAS DEVELOPED 9 DIFFERENT MODELS OF BUTTONS TO APPLY TO EUROPEAN CYLINDERS, THE QUICK FITTING SYSTEM FACILITATES INSTALLATION AS WELL AS ITS VERSATILITY./
JNF HA DESARROLLADO 9 MODELOS DIFERENTES DE BUTONES PARA APLICAR A CILINDROS EUROPEOS, EL SISTEMA DE ENCAJE RÁPIDO FACILITA LA INSTALACIÓN ASÍ COMO SU VERSATILIDAD.



S90 S-TRONIC - CILINDRO ELECTRÓNICO/
S90 S-TRONIC - ELECTRONIC CYLINDER /
S90 S-TRONIC - CILINDRO ELECTRONICO.

O cilindro electrónico S90 S-TRONIC é a solução ideal para uma mestragem que controla eletronicamente uma fechadura mecânica. Toda a programação é feita no próprio cilindro.

A construção modular de alta precisão permite uma variedade de tamanhos e simultaneamente uma resposta rápida a qualquer solicitação. O sistema é totalmente compatível com as fechaduras e leitores de parede JNF. Um cilindro electrónico sem manutenção, robusto e fácil de usar.

Os cartões de utilizador são gravados e apagados usando o cartão de programação. O sistema é usado intuitivamente aproximando o cartão do centro do botão. O botão do lado exterior é engrenado quando um cartão com autorização é aproximado, permitindo abrir ou fechar a fechadura.

O desenho ergonómico do botão permite que o cilindro seja aplicado em portas com aro metálico. Os sinais acústicos e ópticos do cilindro transmitem informação rápida ao utilizador. A bateria está no interior do botão externo, ficando protegida contra vandalismo por um sistema de bloqueio. Os dados de autorização não se perdem quando a bateria está descarregada ou é trocada. O aviso de bateria baixa é indicado com a antecedência necessária.

Não são necessários cabos na porta. Instalação fácil, apenas é necessário desmontar o botão do interior. A bateria é um modelo standard facilmente encontrado no mercado. Pode ser aplicado em qualquer modelo de fechadura existente de cilindro europeu.

- Tecnologia MIFARE 13.56MHZ
- Alimentação: x2 baterias CR2 (incluídas)
- Humidade: até 90% sem condensação
- Temperatura: -20º / 50ºC.
- Condições operacionais: distância mínima da testa à broca 30mm, dependendo do tipo de porta e respectivo batente.
- Classificação de protecção: IP55
- Bateria: Até 10,000 aberturas com uma bateria standard.
- Aviso de bateria fraca indicado por um sinal luminoso e também um aviso sonoro descendente.

The S90 S-TRONIC cylinder is the ideal cost-effective solution for a master key system with electronically controlled locking and release. Media is programmed at the cylinder.

A high-precision modular construction allows a wide range of sizes and simultaneously responds quickly to any request. The system is completely suitable with JNF access control system. A maintenance-free, robust and easy-to-use electronic cylinder.

User cards are recorded and deleted using the programming card. System intuitively operated due to the central position of the reader unit. The rotary thumb turn on the outside is engaged by using authorised identification media, thus enabling the lock to be locked or released.

The thumb turn's ergonomic design is suitable for use on metal frame doors. Acoustic and optical feedback signal provides easy guidance for users. The battery is housed in the outside thumb turn, thus protected against vandalism with blocking system. Authorization data not lost when battery is replaced. "Battery low" is indicated in good time.

No wiring on the door. Easy installation by removing the outside thumb turn (Euro profile). Only commercially available standard batteries are used in the inside thumb turn. Existing mortise locks can continue to be used.

- Mifare tecnology 13.56MHZ
- Power supply: x2 CR2 batteries (included)
- Humidity: up to 90% without condensation
- Temperature: -20º / 50ºC.
- Operational conditions: minimum backset of 30mm is possible, depending on the door;
- Protection rating: IP55
- Battery: Up to 10,000 opening procedures with a standard battery;
- Low battery warning indicated by light flashing twice & descending warning tone.

El cilindro S90 S-TRONIC es una solución ideal y económica para la creación de amaestreamientos con autorización electrónica. Los diferentes medios de identificación son programados directamente en el cilindro.

Una construcción modular de alta precisión permite una amplia gama de tamaños y simultáneamente responde rápidamente a cualquier solicitud. Lo sistema es compatible con las cerraduras y leitores de pared electronicos JNF. Un cilindro electrónico que no necesita mantenimiento, es robusto y fácil de usar.

Las tarjetas de usuario se registran y eliminan utilizando la tarjeta de programación. Accionamiento intuitivo del cilindro gracias a la posición central del lector en el pomo exterior. El pomo exterior es embragado electrónicamente mediante la presentación del medio de usuario autorizado, permitiéndose entonces la apertura o cierre de la puerta. Forma ergonómica de los pomos, adecuada para su utilización en puertas con marco metálico. Las señales acústicas y luminosas facilitan la programación y el uso del cilindro. La pila se encuentra en el pomo exterior del cilindro, protegida contra el sabotaje por sistema de bloqueo. No se produce pérdida de información al cambiar la pila. El aviso de "carga baja" de la pila es realizado con suficiente antelación.

Instalación sin cableado en la puerta. Sencillo montaje retirando el pomo interior del cilindro (perfil europeo).. Las cerraduras de embutir existentes pueden seguir siendo utilizadas con el el cilindro.

- Tecnología Mifare 13.56MHZ
- Fuente de energía: x2 pilas CR2 (incluidas);
- Humedad relativa del aire: hasta 90% sin condensación;
- Temperatura: -20º / 50ºC.
- Condiciones de operación: longitud mínima de la entrada de la cerradura 30 mm, dependiendo del tipo de puerta y marco;
- Clasificación: IP55;
- Pila: Hasta 10.000 aperturas con una pila estándar;
- Aviso de carga baja de la pila mediante señal luminosa doble y aviso acústico descendente.

Wi-Fi

MIFARE®

Bluetooth

Play Store

Apple Store



MIFARE®

CORROSION RESISTANT

MODULAR CYLINDER

PVD





S90
S-TRONIC

CILINDRO ELECTRÓNICO MODULAR/
MODULAR ELECTRONIC CYLINDER /
CILINDRO ELECTRONICO MODULAR.

VOYAGER
ACCESS CONTROL SYSTEMS

S90 S-TRONIC - CILINDRO ELECTRÓNICO/
S90 S-TRONIC - ELECTRONIC CYLINDER /
S90 S-TRONIC - CILINDRO ELECTRONICO.

VOYAGER
ACCESS CONTROL SYSTEMS

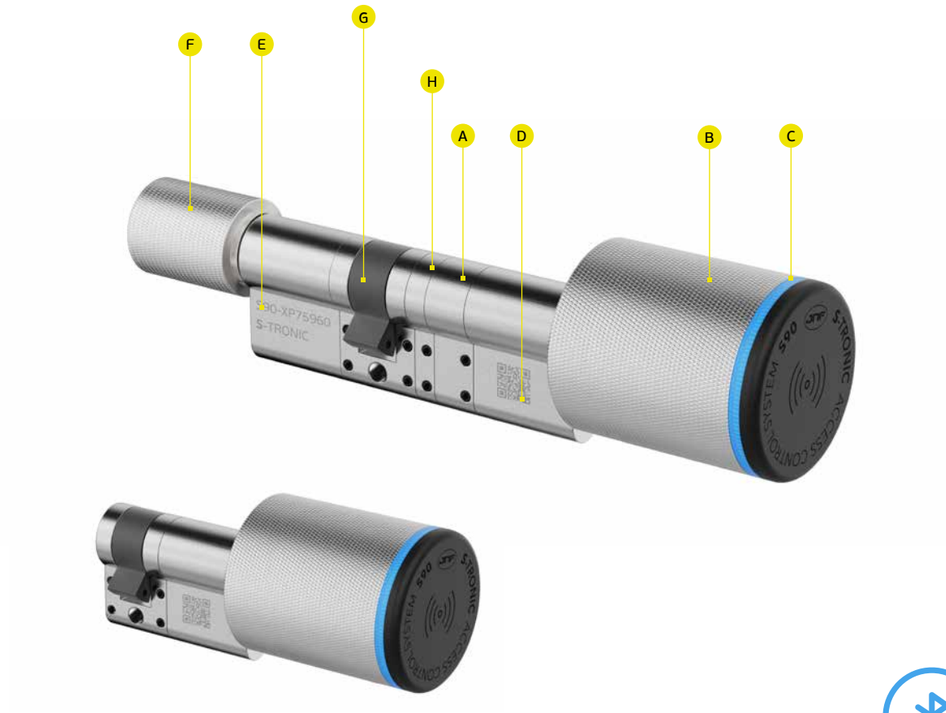

Bluetooth

A. Corpo do cilindro electronico com perfil europeu/ *Electronic european cylinder profile body / Cuerpo del cilindro electronico de perfil europeo*
B. Botão exterior com electronica e bateria / *External button with electronics and battery / Botón externo con electrónica y batería*
C. LED informativo do estado do cilindro / *Cylinder status information LED / LED de información del estado del cilindro*
D. QR code para programação / *QR code for programming / QR code para programar*
E. Número de série / *Serial number / Numero de serie*
F. Botão interior / *Internal button / Botón interno*
G. Palhetão standard / *Standard Cam / Lleva estandar*
H. Elementos modulares *Modular elements / Elementos modulares*

**** Bluetooth / Mobile under request***



MIFARE®



IN.19.S90.__.__
SATINADO / SATIN



IN.19.S90.__.__.TB
TITANIUM BLACK



IN.19.S90.__.__.TG
TITANIUM GOLD



IN.19.S90.__.__.TCO
TITANIUM COPPER



IN.19.S90.__.__.TCH
TITANIUM CHOCOLATE

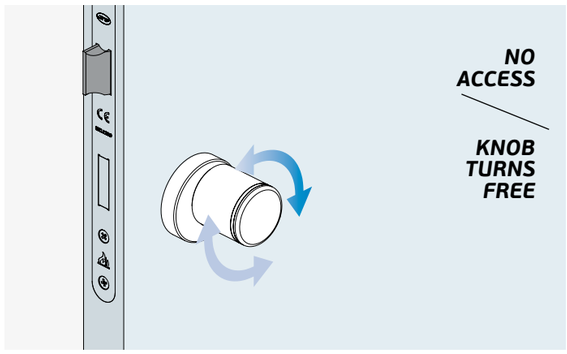

Estado "Standby", o botão roda livre e não ativa a fechadura / *Standby Status, the button rotates freely and does not activate the lock / Estado "Standby" lo Botón gira libremente y no activa la cerradura.*

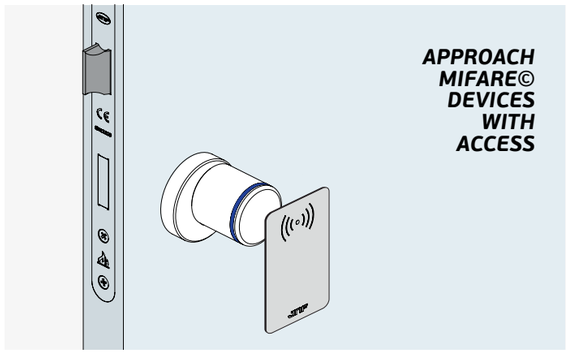

Aproxima-se um dispositivo MIFARE® autorizado permitindo a abertura da fechadura com a rotação do botão / *An authorized MIFARE® device approaches the reader allowing the lock to be opened by turning the knob / Se acerca un dispositivo MIFARE® autorizado que permite abrir la cerradura girando lo pomo.*

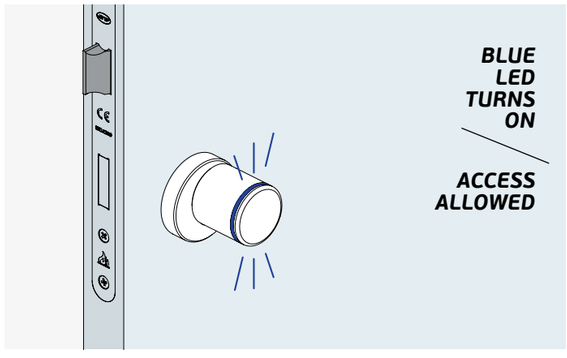

Se o acesso for permitido, a luz azul acende / *If access allowed blue light turns on. / Si se permite el acceso, se enciende la luz azul.*

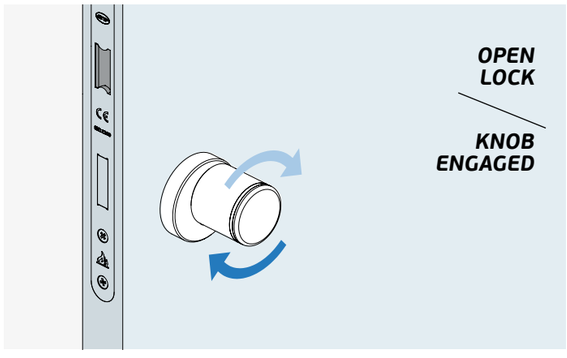

Permite a abertura da fechadura com a rotação do botão. / *Allows the opening of the lock with the rotation of the knob / Permite la apertura de la cerradura con el giro del pomo.*

S90 S-TRONIC - CILINDRO ELECTRÓNICO/
S90 S-TRONIC - ELECTRONIC CYLINDER /
S90 S-TRONIC - CILINDRO ELECTRONICO.

VOYAGER ACCESS CONTROL SYSTEMS

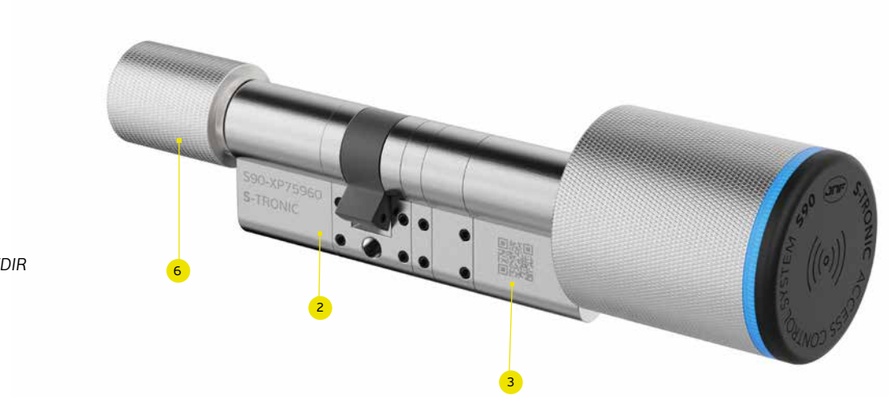

COMO ENCOMENDAR
HOW TO ORDER / COMO PEDIR

1. Referência do produto
Product reference / Referencia del producto

2. Medida do lado da chave
Side of key size / Tamaño lado llave

3. Medida do lado do botão
Side of button size / Tamaño lado del pomo

4. SB = sem botão
SB = no button / SB = sin pomo

5. Acabamento PVD TITANIUM
PVD TITANIUM finish / Acabado PVD TITANIUM

6. Adicionar o modelo do botão
Choose button / Agregar pomo

IN.19.S90.30.70.SB.TB + IN.19.B2.TB
1 2 5 6

BOTÕES DISPONÍVEIS
AVAILABLE KNOBS / POMOS DISPONIBLES

.TB .TG .TCO .TCH

Acabamentos em titânio disponíveis em todos os botões excepto o botão B6 /
Titanium finishes available on all buttons except button B6 /
Acabados de titanio disponibles en todos los pomos excepto en el pomo B6.


IN.19.B1


IN.19.B2


IN.19.B3


IN.19.B4


IN.19.B6


IN.19.B7


IN.19.B8


IN.19.B8.KN


IN.19.B20

IN.27.153
Cartão genérico /
Generic card / Tarjeta genérica.

IN.27.168
Cartão genérico em papel reciclado /
Generic card in recycled paper /
Tarjeta genérica en papel reciclado


MIFARE®

IN.19.S90.__.__.SB
Cilindro europeu modular chave-botão
Modular european cylinder key - button /
Cilindro modular europeo llave - pomo

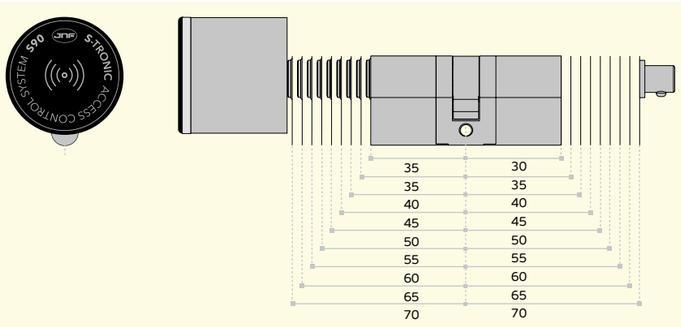

IN.27.161
Key tag genérico com chip MIFARE® /
Generic keytag with MIFARE® chip /
Keytag generica con chip MIFARE®.


MIFARE®

IN.19.S90.__.__.SB
Cilindro europeu modular chave-botão
Modular european cylinder key - button /
Cilindro modular europeo llave - pomo

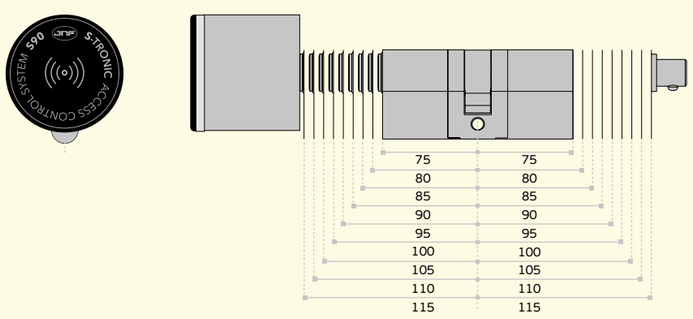

IN.27.157
Autocolante com chip MIFARE /
Sticker with MIFARE chip /
Pegatina con chip MIFARE.


MIFARE®

IN.19.S90.10.__
Meio cilindro europeu modular para botão
Half modular european cylinder for button /
Médio cilindro modular europeo para pomo

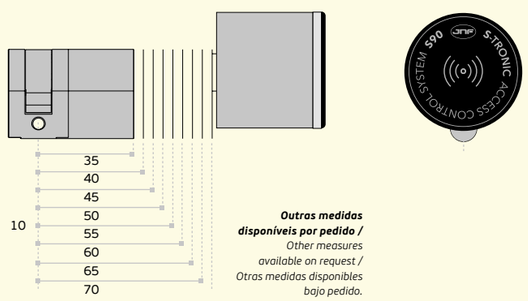

Outras medidas disponíveis por pedido /
Other measures available on request /
Otras medidas disponibles bajo pedido.

S40 - CILINDRO DE ALTA SEGURANÇA /
S40 - HIGH SECURITY CYLINDER /
S40 - CILINDRO DE ALTA SEGURIDAD.

Cilindro de perfil europeu de alta segurança com 19 pinos activos. A construção modular de alta precisão permite uma variedade de tamanhos e simultaneamente uma resposta rápida a qualquer solicitação.

Disponível em 5 acabamentos diferentes, níquel satinado (standard) e em titânio PVD preto, dourado, cobre ou chocolate.

Fornecido com 5 chaves, reversíveis, podendo ser introduzidas no cilindro em ambas as faces. Disponíveis identificadores de chaves com 6 cores diferentes. Perfil de chave patenteado. A cópia de chaves apenas pode ser efetuada com a apresentação do cartão e permissão do proprietário. As cópias de chaves são fabricadas e controladas exclusivamente pela JNF Portugal.

O cilindro tem como standard o sistema de dupla ação, que permite abertura pelo exterior mesmo com a chave pelo interior. Nesta gama de cilindros a JNF disponibiliza 9 modelos de botões.

O sistema de codificação complexo permite mestragens de diferentes níveis e grupos de cilindros de chaves iguais. Planos de mestragem são protegidos e os registos assegurados pela JNF Portugal. Pedido deverá ser acompanhado por plano de mestragem.

Esta família de cilindros satisfaz os seguintes requisitos da norma EN 1.303:
- Durabilidade ultrapassa largamente o grau 6, máximo requerido de 25,000 ciclos.
- Resistente ao fogo, grau 1, permite equipar portas com características corta fogo.
- Resistente à corrosão e temperatura, grau C máximo requerido;
- O número de combinações ultrapassa 1,000,000 o que o coloca muito acima do grau 6 da norma EN 1.303.
- Resistente ao ataque, grau 2, sistema anti brocagem, anti golpe, anti picking, resistente ao torque.

High security european profile cylinder with 19 active pins. A high-precision modular construction allows a wide range of sizes and simultaneously responds quickly to any request.

Available in 5 different finishes, satin nickel as standard and in black, gold, copper or chocolate PVD titanium.

Supplied with 5 keys, reversible, which can be inserted into the cylinder on both sides. Key identifiers available in 6 different colors. Patented key profile. Keys can only be copied with the presentation of the card and permission from the owner. The key copies are manufactured and controlled exclusively by JNF Portugal.

The cylinder has the double action system as standard, which allows opening from the outside even with a key from the inside. In this range of cylinders, JNF offers 9 button models.

The codification system allows master key different levels and groups of key alike cylinders. Master plans are protected and registrations ensured by JNF Portugal. Mandatory request must be accompanied by a master plan.

This family of cylinders meets the following requirements of the standard EN 1.303:
- Durability greatly exceeds grade 6, maximum required of 25,000 cycles.
- Fireproof, grade 1, allows to equip doors with fire-break characteristics.
- Corrosion and temperature resistant, maximum required grade C
- The combination number exceeds 1,000,000 which places it well above grade 6 of the EN 1.303 standard.
- Resistant to attack, grade 2, anti-drilling system, anti-bump, anti-picking, torque-resistant.

Cilindro de perfil europeo de alta seguridad con 19 pitones activos. Una construcción modular de alta precisión permite una amplia gama de tamaños y simultáneamente responde rápidamente a cualquier solicitud.

Disponible en 5 acabados diferentes, niquel satin (standard) y en titanio PVD negro, dorado, cobre o chocolate.

Se suministra con 5 llaves, reversibles, que se pueden insertar en el cilindro por ambos lados. Identificadores de llave disponibles en 6 colores diferentes. Perfil de llave patentado. Las llaves solo se pueden copiar con la presentación de la tarjeta y el permiso del propietario. Las copias de llaves son fabricadas y controladas exclusivamente por JNF Portugal.

El cilindro tiene de serie el sistema de doble acción, que permite la apertura desde el exterior incluso con llave desde el interior. En esta gama de cilindros, JNF ofrece 9 modelos de pomos.

El sistema de codificación permite amaestramientos de diferentes niveles y grupos de cilindros de llaves igualadas. Los planes de amaestramiento están protegidos y los registros asegurados por JNF Portugal. La solicitud debe ir acompañada de un plan de amaestramiento.

Esta familia de cilindros cumple los siguientes requisitos de la norma EN 1.303:
- La durabilidad supera el grado 6, máximo requerido de 25,000 ciclos.
- Resistente al fuego, grado 1, permite equipar puertas con características cortafuegos.
- Resistente a la corrosión y a la temperatura, grado C máximo requerido
- El número supera los 1,000,000, lo que lo sitúa muy por encima del grado 6 de la norma EN 1.303.
- Resistente al ataque, grado 2, sistema anti-punzonado, anti-knock, anti-picking, resistente al torque.



EN1303 1 6 0 1 0 C 6 D *

**** GRAU D aplicado com escudete de segurança IN.04.39S** / Grade D installed with security escutcheon IN.04.39S / Grado D instalado con escudo de seguridad IN.04.39S*





S40
TITANIUM

CILINDRO MODULAR DE ALTA SEGURANÇA /
HIGH SECURITY MODULAR CYLINDER /
CILINDRO MODULAR DE ALTA SEGURIDAD.

4 **HIGH SECURITY** CYLINDER

S40 - CILINDRO DE ALTA SEGURANÇA /
S40 - HIGH SECURITY CYLINDER /
S40 - CILINDRO DE ALTA SEGURIDAD.

A. Corpo do cilindro
Cylinder body / Cuerpo del cilindro
B. Rotor / *Rotor / Rotor*
C. Palhetão / *Cam / Lleva*
D. Modulo central
Central module / Modulo central
E. Protecção anti brocagem
Anti-drill protection / Protección anti taladro
F. Pinos anti gazua
No-picking pins / Protección antigazua
G. Sistema de dupla acção
Double action function / Funcion de doble embrague
H. Elementos modulares
Modular elements / Elementos modulares

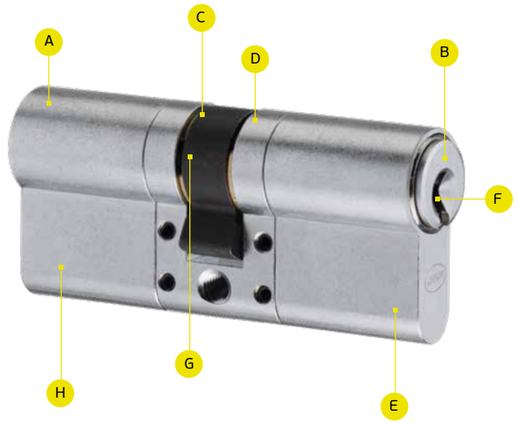



Cartão de proprietário
Card owner
Tarjeta de propriedad

1. Excelente design na pega da chave
Excellent design on the key head
Diseño excelente en la pega de llave
2. Resistente ao desgaste do perfil
Wear resistant length profile
Resistente al desgaste del perfil
3. Primeira linha de pinos
First pin line / Primera linea de pitones
4. Segunda linha de pinos
Second pins line / Segunda línea de pitones
5. Fabricada em alpaca
Made of brass nickel silver / Hecha en alpaca
6. Terceira linha de pinos
Third row pins line / Tercera línea de pitones
7. Identificadores de chaves
Key identifiers / Identificadores de llaves

Cópia de chave IN.19.S40.CC
Key copy IN.19.S40.CC / Copia de llave IN.19.S40.CC

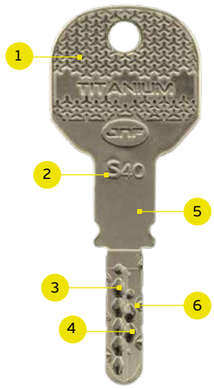



ACABAMENTOS DISPONÍVEIS
OTHER FINISHES /
OTROS ACABADOS





S40 4 TITANIUM

HIGH SECURITY
CYLINDER

S40 PATENTED EXCLUSIVE PROFILE · NEW DOUBLE ACTION SYSTEM · CHAVE INCOPIÁVEL NO DUPLICATE KEY LLAVE NO COPIABLE

PATENTED COPY KEY NOT ALLOWED



DOUBLE
ACTION

O CILINDRO TEM COMO STANDARD O SISTEMA DE DUPLA AÇÃO, QUE PERMITE ABERTURA PELO EXTERIOR MESMO COM A CHAVE PELO INTERIOR.

THE CYLINDER HAS DOUBLE ACTION SYSTEM AS STANDARD, WHICH ALLOWS OPENING FROM THE OUTSIDE EVEN WITH THE KEY FROM THE INSIDE.

EL CILINDRO DISPONE DE SISTEMA DE DOBLE ACCIÓN DE SERIE, QUE PERMITE LA APERTURA DESDE EL EXTERIOR INCLUSO CON LA LLAVE DESDE EL INTERIOR.

S40 - CILINDRO DE ALTA SEGURANÇA /
S40 - HIGH SECURITY CYLINDER /
S40 - CILINDRO DE ALTA SEGURIDAD.



S40 4 TITANIUM

HIGH SECURITY CYLINDER

S40 PATENTED EXCLUSIVE PROFILE · NEW DOUBLE ACTION SYSTEM · CHAVE INCOPIÁVEL NO DUPLICATE KEY LLAVE NO COPIABLE · PATENTED COPY KEY NOT ALLOWED

MESTRAGEM GERAL
Consiste numa mestragem por grupos. Cada grupo tem a sua chave mestra e ao mesmo tempo existe outra chave que pode abrir todas as portas abrangidas pela mestragem de grupo. Este sistema é ideal para indústrias, hotéis, hospitais e em geral para edifícios com grande número de portas.

GENERAL MASTER KEY
It consists of a group master keys. Each group has its master key and at the same time there is another key which can open all the doors covered by group. This master key is ideal for industries, hotels, hospitals and in general for buildings with a large number of doors.

AMAESTRAMIENTO GENERAL
Consiste en un amaestramiento por grupos. Cada grupo tiene su llave maestra y a la vez existe otra llave la cual puede abrir todas las puertas que abarca el amaestramiento por grupos. Este amaestramiento es ideal para industrias, hoteles, hospitales y en general para edificios con gran número de puertas.

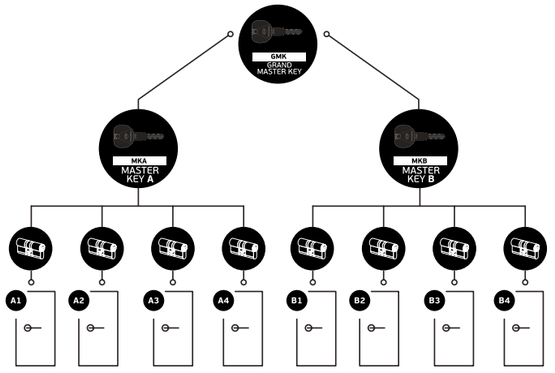

MESTRAGEM SIMPLES
Consiste em permitir a abertura de um conjunto de portas com uma única chave. Cada porta tem a sua própria chave. Este tipo de mestragem é adequado para uso em residências, fábricas, escolas, etc.

SINGLE MASTER KEY
It consists of enabling the opening of a group of doors with a single key. Each door would have its own key. This type of master key system is suitable for homes, factories, schools, etc.

AMAESTRAMIENTO SENCILLO
Consiste en posibilitar la apertura de un grupo de puertas con una única llave. Cada puerta dispondría de una llave propia. Este amaestramiento es adecuado para utilizarse en viviendas, fábricas, escuelas, etc.

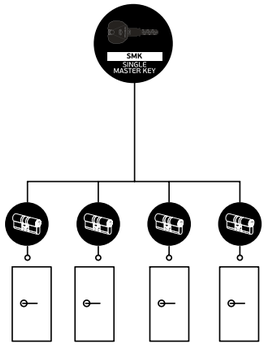

GRUPOS DE CHAVES IGUAIS
Consiste em permitir a abertura de várias portas com uma única chave.

KEY ALIKED
It consists of allowing the opening of several doors with a single key.

LLAVES IGUALADAS
Consiste en posibilitar la apertura de diversas puertas con una única llave.

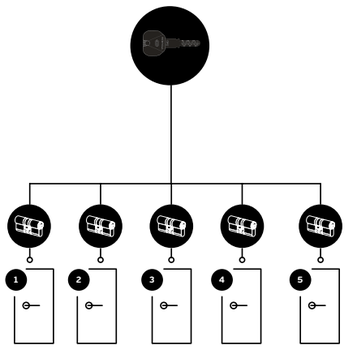

MESTRAGEM CENTRALIZADA
Consiste em possibilitar a abertura de portas de serviços comuns a um grupo de pessoas, além da própria casa, com uma única chave.Este tipo de mestragem é adequado para condomínios de habitação.

CENTRALIZED MASTER KEY
It consists of making it possible to open the common services doors to a group of people, in addition to the home itself, with a single key. This type of master key is suitable for housing communities.

AMAESTRAMIENTO CENTRALIZADO
Consiste en posibilitar la apertura de las puertas de servicios comunes a un grupo de personas, además de la propria vivienda, con una única llave.Este amaestramiento es adecuado para comunidades de viviendas.

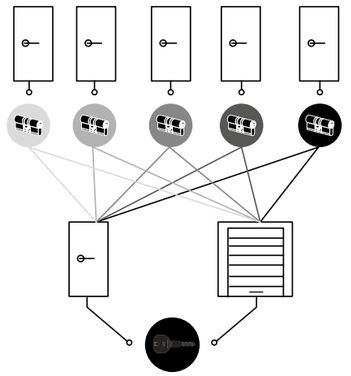

S40 - CILINDRO DE ALTA SEGURANÇA /
S40 - HIGH SECURITY CYLINDER /
S40 - CILINDRO DE ALTA SEGURIDAD.

ACABAMENTOS DISPONÍVEIS
OTHER FINISHES / OTROS ACABADOS



IN.19.S40.__.__
SATINADO / SATIN



IN.19.S40.__.__.TB
TITANIUM BLACK



IN.19.S40.__.__.TCH
TITANIUM CHOCOLATE



IN.19.S40.__.__.TCO
TITANIUM COPPER



IN.19.S40.__.__.TG
TITANIUM GOLD

COMO ENCOMENDAR
HOW TO ORDER / COMO PEDIR

1. Referência do produto
Product reference / Referencia del producto

2. Medida do lado da chave
Side of key size / Tamaño lado llave

3. Medida do lado do botão
Side of button size / Tamaño lado del pomo

4. SB = sem botão
SB = no button / SB = sin pomo

5. Acabamento PVD TITANIUM
PVD TITANIUM finish / Acabado PVD TITANIUM

6. Adicionar o modelo do botão
Choose button / Agregar pomo

7. Opção de fechadura para móvel IN.19.S40.AP (pág.178)
Cam lock option IN.19.S40.AP (page 178)
Opción de cerradura para armário IN.19.S40.AP (pag. 178)

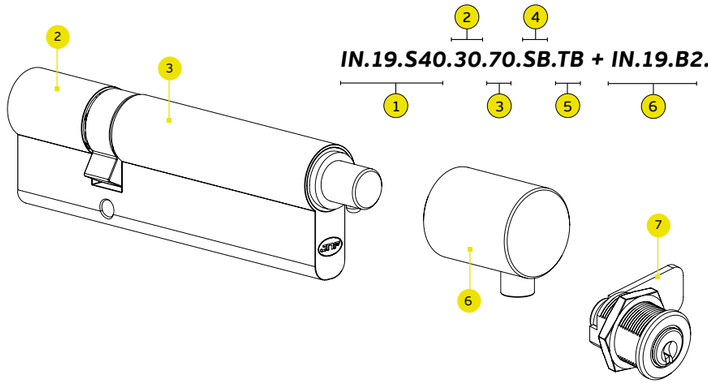

IN.19.S40.30.70.SB.TB + IN.19.B2.TB
1 2 3 4 5 6

BOTÕES DISPONÍVEIS
AVAILABLE KNOBS /
POMOS DISPONIBLES

.TB .TG .TCO .TCH

Acabamentos em titânio disponíveis em todos os botões excepto o botão B6 /

Titanium finishes available on all buttons except button B6 /

Acabados de titanio disponibles en todos los pomos excepto en el pomo B6.



IN.19.B1



IN.19.B2



IN.19.B3



IN.19.B4



IN.19.B6



IN.19.B7



IN.19.B8



IN.19.B8.KN



IN.19.B20

S40 4 TITANIUM | **HIGH SECURITY** CYLINDER

S40 PATENTED EXCLUSIVE PROFILE · NEW DOUBLE ACTION SYSTEM · CHAVE INCOPIÁVEL NO DUPLICATE KEY LLAVE NO COPIABLE · PATENTED COPY KEY NOT ALLOWED

IN.19.S40.__.__
Cilindro europeu modular chave-chave
Modular european cylinder key-key /
Cilindro europeo modular llave-llave

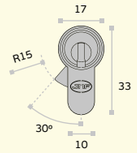

Outras medidas disponíveis por pedido /
Other measures available on request /
Otras medidas disponibles bajo pedido.

30	30
35	35
40	40
45	45
50	50
55	55
60	60
65	65
70	70

75	75
80	80
85	85
90	90
95	95
100	100
105	105
110	110
115	115

IN.19.S40.10.__.SB
Meio cilindro europeu modular para botão
Half modular european cylinder for button /
Médio cilindro modular europeo para pomo

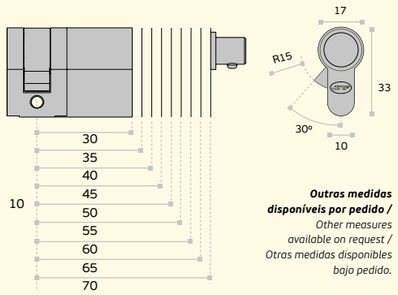

30	
35	
40	
45	
50	
55	
60	
65	
70	

Outras medidas disponíveis por pedido /
Other measures available on request /
Otras medidas disponibles bajo pedido.

IN.19.S40.10.__
Meio cilindro europeu modular chave
Half modular european cylinder key /
Medio cilindro modular europeo llave

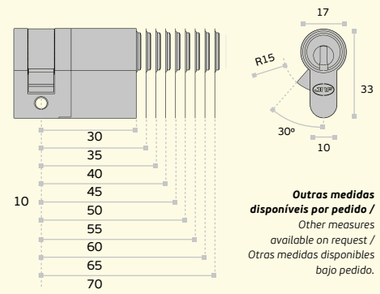

30	
35	
40	
45	
50	
55	
60	
65	
70	

Outras medidas disponíveis por pedido /
Other measures available on request /
Otras medidas disponibles bajo pedido.

IN.19.S40.__.__.SB
Cilindro europeu modular chave-botão
Modular european cylinder key - button /
Cilindro modular europeo llave - pomo

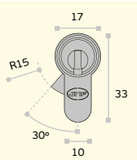

Outras medidas disponíveis por pedido /
Other measures available on request /
Otras medidas disponibles bajo pedido.

30	30
35	35
40	40
45	45
50	50
55	55
60	60
65	65
70	70

75	75
80	80
85	85
90	90
95	95
100	100
105	105
110	110
115	115

S40 - FECHADURA DE MÓVEL /
S40 - CAM LOCK /
S40 - CERRADURA PARA ARMARIO

Fechadura de móvel de alta segurança S40 aplicável em sistemas de caixas de correio, armários e gavetas. A estrutura exterior é produzida em aço inoxidável, reversível, e tem 19 pinos ativos. Disponível em 5 acabamentos diferentes, aço inoxidável satinado e em titânio PVD preto, dourado, cobre ou chocolate.

Fornecido com 2 chaves, reversíveis. Disponíveis identificadores de chaves com 6 cores diferentes. Perfil de chave patenteado. A cópia de chaves apenas pode ser efetuada com a apresentação do cartão e permissão do proprietário. As cópias de chaves são fabricadas e controladas exclusivamente pela JNF Portugal.

Como a tecnologia é partilhada com o cilindro de europeu S40, esta fechadura pode ser integrada no mesmo sistema. O sistema de codificação complexo permite mestragens de diferentes níveis e grupos de cilindros de chaves iguais. Planos de mestragem são protegidos e registos assegurados pela JNF Portugal. Pedido deverá ser acompanhado por plano de mestragem.

High security S40 cam lock for cabinets systems and for secure storage in showcases. Body made of stainless steel, reversible , and with 19 active pins.

Available in 5 different finishes, satin stainless steel as standard and in black, gold, copper or chocolate PVD titanium.

Supplied with 2 keys, reversible.
Key identifiers available in 6 different colors.
Patented key profile. Keys can only be copied with the presentation of the card and permission from the owner. The key copies are manufactured and controlled exclusively by JNF Portugal.

As technology is shared with the euro cylinder S40, this cam lock can be integrated in same system. The codification system allows master keys of different levels and groups of key alike cylinders. Master plans are protected and registrations ensured by JNF Portugal. Request must be accompanied by a master plan.

Cerradura para armário de alta seguridad S40 aplicable en sistemas de buzones de correo, armarios y cajones. La estructura exterior se produce en acero inoxidable, reversible, y tiene 19 pitones activos. Disponible en 5 acabados diferentes, acero inoxidable satinado y en titanio PVD negro, dorado, cobre o chocolate.

Se suministra con 2 llaves. Identificadores de llave disponibles en 6 colores diferentes. Perfil de llave patentado. Las llaves solo se pueden copiar con la presentación de la tarjeta y el permiso del propietario. Las copias de llaves son fabricadas y controladas exclusivamente por JNF Portugal.

Como la tecnología se comparte con el cilindro europeo S40, esta cerradura de buzón se puede integrar en lo mismo sistema. El sistema de codificación permite amaestramientos de diferentes niveles y grupos de cilindros de llaves igualadas. Los planes maestros están protegidos y los registros asegurados por JNF Portugal. Los pedidos deben ir acompañados de un plan de amaestramiento.



S40 4 TITANIUM | **CAM LOCK**

IN.19.S40.AP
Fechadura de móvel de alta segurança
High security cam lock
Cerradura para armário de alta seguridad





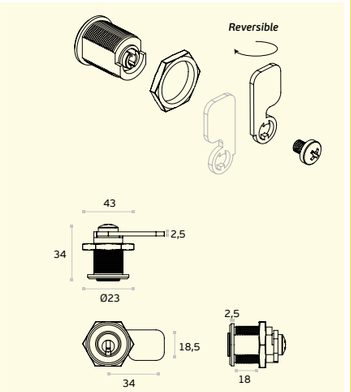

ACABAMENTOS DISPONÍVEIS
OTHER FINISHES / OTROS ACABADOS



IN.19.S40.AP.TB
TITANIUM BLACK



IN.19.S40.AP.TCH
TITANIUM CHOCOLATE



IN.19.S40.AP.TCO
TITANIUM COPPER



IN.19.S40.AP.TG
TITANIUM GOLD

IN.19.S40.AP.T
Chapa de testa
Strike plate
Cerradero



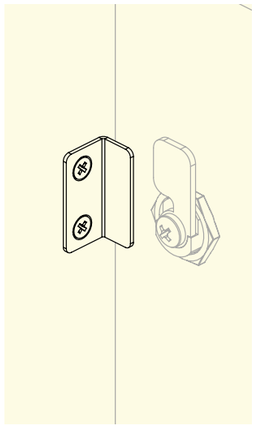

IN.19.S40.AP.C
Chapa de reforço para portas de madeira
Strength plate for wooden doors Placa de refuerzo para puertas de madera



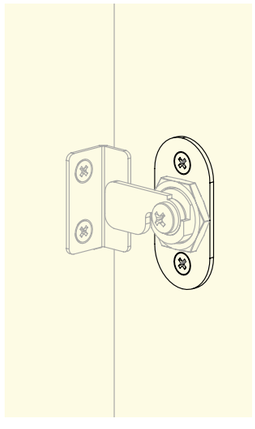

S30 - CILINDRO DE SEGURANÇA /
S30 - SECURITY CYLINDER /
S30 - CILINDRO DE SEGURIDAD.

Cilindro de perfil europeu de segurança com 18 pinos sendo 6 de leitura de perfil.

Fornecido com 5 chaves, reversíveis, podendo ser introduzidas no cilindro em ambas as faces.
Perfil de chave patenteado. A cópia de chaves apenas pode ser efetuada com a apresentação do cartão e permissão do proprietário. As cópias de chaves são fabricadas e controladas exclusivamente pela JNF Portugal.

O cilindro tem como standard o sistema de dupla ação, que permite abertura pelo exterior mesmo com a chave pelo interior.

O sistema permite grupos de cilindros de chaves iguais. Ideal para habitações com múltiplas portas de acesso, onde o acesso pode ser feito com uma única chave.

Esta família de cilindros satisfaz os seguintes requisitos da norma EN 1.303:

- ***Durabilidade ultrapassa largamente o grau 6, máximo requerido de 25,000 ciclos.***
- ***Resistente ao fogo, grau 1, permite equipar portas com características corta fogo***
- ***Resistente à corrosão e temperatura, grau C máximo requerido.***
- ***O número de combinações ultrapassa 400,000 o que o coloca muito acima do grau 6 da norma EN 1.303.***
- ***Resistente ao ataque, grau 2, sistema anti brocagem, anti golpe, anti picking, resistente ao torque e corte de sacrifício.***

Security european profile cylinder with 18 pins, 6 of which are profile reading.

Supplied with 5 keys, reversible, which can be inserted into the cylinder on both sides.
Patented key profile. Keys can only be copied with the presentation of the card and permission from the owner. The key copies are manufactured and controlled exclusively by JNF Portugal.

The cylinder has double action system as standard, which allows opening from the outside even with the key from the inside.

The system allows groups of cylinders of aliked keys. Ideal for rooms with multiple access doors, where access can be done with a single key.

This family of cylinders meets the following requirements of the standard EN 1.303:

- *Durability greatly exceeds grade 6, maximum required of 25,000 cycles.*
- *Fireproof, grade 1, allows to equip doors with fire-break characteristics*
- *Corrosion and temperature resistant, maximum required grade C*
- *The number of combinations exceeds 400,000, which places it well above grade 6 of the EN 1.303 standard.*
- *Resistant to attack, grade 2, anti-drilling system, anti-hit, anti picking, resistant to torque and sacrifice cutting.*

Cilindro de seguridad de perfil europeo con 18 pitones, 6 de los cuales son de lectura de perfil.

Se suministra con 5 llaves, reversibles, que se pueden insertar en el cilindro por ambos lados.
Perfil de llave patentado. Las llaves solo se pueden copiar con la presentación de la tarjeta y el permiso del propietario. Las copias de llaves son fabricadas y controladas exclusivamente por JNF Portugal.

El cilindro dispone de sistema de doble acción, que permite la apertura desde el exterior incluso con la llave desde el interior.

El sistema permite grupos de cilindros de llaves iguales. Ideal para habitaciones con múltiples puertas de acceso, donde el acceso se puede realizar con una sola llave.

Esta familia de cilindros cumple los siguientes requisitos de la norma EN 1.303:

- *La durabilidad supera con creces el grado 6, máximo requerido de 25,000 ciclos.*
- *Resistente al fuego, grado 1, permite equipar puertas con características cortafuegos*
- *Resistente a la corrosión y a la temperatura, grado C máximo requerido*
- *El número de combinaciones supera las 400,000, lo que lo sitúa muy por encima del grado 6 de la norma EN 1303.*
- *Resistente al ataque, grado 2, sistema anti-punching, anti-hit, anti picking, resistente al torque y sacrificio de corte.*



EN1303 1 6 0 B 0 C 6 B





S30

CILINDRO DE SEGURANÇA /
SECURITY CYLINDER /
CILINDRO DE SEGURIDAD.

3 **SECURITY** CYLINDER

S30 - CILINDRO DE SEGURANÇA /
S30 - SECURITY CYLINDER /
S30 - CILINDRO DE SEGURIDAD.



DOUBLE ACTION

O CILINDRO TEM COMO STANDARD O SISTEMA DE DUPLA AÇÃO, QUE PERMITE ABERTURA PELO EXTERIOR MESMO COM A CHAVE PELO INTERIOR.

THE CYLINDER HAS DOUBLE ACTION SYSTEM AS STANDARD, WHICH ALLOWS OPENING FROM THE OUTSIDE EVEN WITH THE KEY FROM THE INSIDE.

EL CILINDRO DISPONE DE SISTEMA DE DOBLE ACCIÓN DE SERIE, QUE PERMITE LA APERTURA DESDE EL EXTERIOR INCLUSO CON LA LLAVE DESDE EL INTERIOR.

S30 3 SECURITY CYLINDER

S30 PATENTED EXCLUSIVE PROFILE · NEW DOUBLE ACTION SYSTEM · CHAVE INCOPIÁVEL NO DUPLICATE KEY LLAVE NO COPIABLE · PATENTED COPY KEY NOT ALLOWED

A. Corpo do cilindro
Cylinder body / Cuerpo del cilindro
B. Rotor / *Cam / Rotor*
C. Palhetão / *Cam / Lleva*
D. Mola / *Spring / Muelle*
E. Pinos de bloqueio
Locking pins / Pitones de bloqueo
F. Protecção anti brocagem
Anti-drill / Protección anti taladro
G. Protecção anti brocagem do rotor
Anti-drill / Protección anti taladro
H. Pinos anti gazua
No-picking pins / Protección antigazua
I. Sistema de dupla acção
Double action function
Funcion de doble embrague
J. Pinos de leitura de perfil
Profile pins / Pitones de leitura
K. 12 Pinos / *12 Pins / 12 Pitones*
L. Função ponto de ruptura
Breaking point / Punto de ruptura

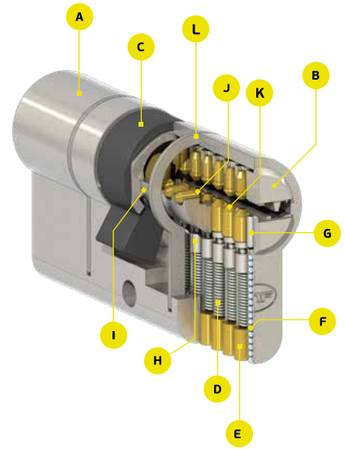



Cartão de proprietário
Card owner
Tarjeta de propriedad

1. Excelente aderência e ergonomia
Excellent grip and ergonomics
Excelente agarre y ergonomía
2. Perfil patenteado
Patented profile / Perfil patentado
3. Primeira linha de pinos
First pin line / Primera linea de pitones
4. Segunda linha de pinos
Second pins line / Segunda línea de pitones
5. Número de chave encriptado
Encrypted key number / Número de llave cifrado
6. Fabricada em alpaca
Made of brass nickel silver / Hecha en alpaca
7.Terceira linha de pinos
Third row pins line / Tercera línea de pitones

Cópia de chave IN.19.S30.CC
Key copy IN.19.S30.CC / Copia de llave IN.19.S30.CC
Chave em branco IN.19.S30.CM
Blank key IN.19.S30.CM / Llave en blanco IN.19.S30.CC

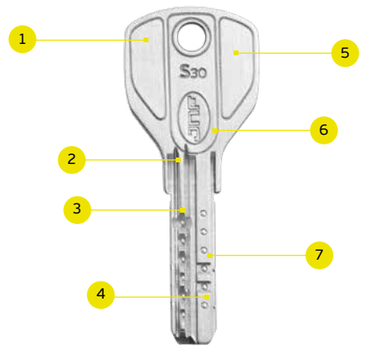

IN.19.S30.__.__

Cilindro europeu centrado chave-chave /
Centered european cylinder key-key /
Cilindro europeo centrado llave-llave.



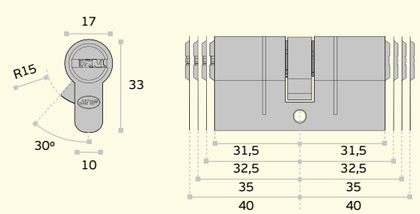

IN.19.S30.__.__

Cilindro europeu descentrado chave-chave /
Descentered european cylinder key-key /
Cilindro europeo descentrado llave-llave.



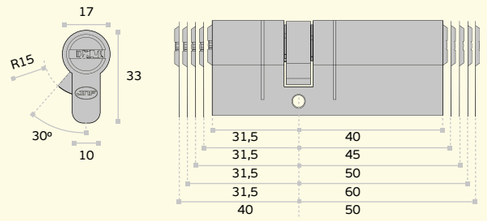

S22 - CILINDRO DE SEGURANÇA /
S22 - SECURITY CYLINDER /
S22 - CILINDRO DE SEGURIDAD.

Cilindro de perfil europeu de segurança com 10 pinos. A construção modular de alta precisão permite uma variedade de tamanhos e simultaneamente uma resposta rápida a qualquer solicitação. Disponível em 5 acabamentos diferentes, níquel satinado (standard) e em titânio PVD preto, dourado, cobre ou chocolate.

A função chave de construção, permite alterar a combinação do cilindro trocando a chave sem ter que substituir ou alterar o próprio cilindro. Esta função é ideal para a fase de construção de edifícios, o cilindro é instalado e fornecida a chave de construção, quando a construção é concluída, o proprietário usa a chave do proprietário e a chave de construção fica inválida.

Fornecido com 5 chaves definitivas e 1 de construção, ambas reversíveis, podendo ser introduzidas no cilindro em ambas as faces. Disponíveis identificadores de chaves para diferenciação. A cópia de chaves apenas pode ser efetuada com a apresentação do cartão e permissão do proprietário.

Nesta gama de cilindros a JNF disponibiliza 9 modelos de botões. O sistema de codificação complexo permite mestragens de diferentes níveis e grupos de cilindros de chaves iguais. Planos de mestragem são protegidos e os registos assegurados pela JNF Portugal. Pedido deverá ser acompanhado por plano de mestragem.

Esta família de cilindros satisfaz os seguintes requisitos da norma EN 1.303:
- Durabilidade ultrapassa largamente o grau 6, máximo requerido de 25,000 ciclos.
- Resistente à corrosão e temperatura, grau C máximo requerido
- O número de combinações ultrapassa 6,000
- Resistente ao ataque, grau 2, sistema anti brocagem, anti golpe, anti picking, resistente ao torque.
- Resistente ao ataque, grau 2, sistema anti brocagem, anti golpe, anti picking, resistente ao torque.

Security european profile cylinder with 10 pins. A high-precision modular construction allows a wide range of sizes and simultaneously responds quickly to any request. Available in 5 different finishes, satin nickel as standard and in black, gold, copper or chocolate PVD titanium.

The construction key function, allows you to change the cylinder combination by changing the key without having to replace the cylinder itself. This function is ideal for the construction phase of buildings, the cylinder is installed and the construction key is provided, when the construction is completed, the owner uses the owner's key, and the construction key becomes invalid.

Supplied with defenitive 5 keys and 1 construction keys, bouth reversible, which can be inserted into the cylinder on both sides. Key identifiers available for discrimination. Keys can only be copied with the presentation of the card and permission from the owner.

In this range of cylinders, JNF offers 9 button models. The codification system allows master key different levels and groups of key alike cylinders. Master plans are protected and registrations ensured by JNF Portugal. Mandatory request must be accompanied by a master plan.

This family of cylinders meets the following requirements of the standard EN 1.303:

- Durability greatly exceeds grade 6, maximum required of 25,000 cycles.
- Corrosion and temperature resistant, maximum required grade C
- The number of combinations exceeds 6,000
- Resistant to attack, grade 2, anti-punching system, anti-knock, anti-picking, torque-resistant.

Cilindro de perfil europeo de seguridad con 10 pitones. Una construcción modular de alta precisión permite una amplia gama de tamaños y simultáneamente responde rápidamente a cualquier solicitud. Disponible en 5 acabados diferentes, niquel satin (standard) y en titanio PVD negro, dorado, cobre o chocolate.

La función de llave de obra, permite cambiar la combinación del cilindro cambiando la llave sin tener que sustituir o manipular el propio cilindro. Esta función es ideal para la fase de construcción de edificios, el cilindro está instalado y se proporciona la llave de construcción, cuando se completa la construcción, el propietario usa la llave del propietario y la llave de construcción deja de ser válida.

Se suministra con 5 llaves definitivas y 1 de construcion, ambas reversibles, que se pueden insertar en el cilindro por ambos lados. Identificadores de llave disponibles para diferenciaccion. Las llaves solo se pueden copiar con la presentación de la tarjeta y el permiso del propietario.

En esta gama de cilindros, JNF ofrece 9 modelos de pomos. El sistema de codificación permite amaestramientos de diferentes niveles y grupos de cilindros de llaves igualadas. Los planes de amaestramiento están protegidos y los registros asegurados por JNF Portugal. La solicitud debe ir acompañada de un plan de amaestramiento.

Esta familia de cilindros cumple los siguientes requisitos de la norma EN 1.303:

- La durabilidad supera con creces el grado 6, máximo requerido de 25,000 ciclos.
- Resistente a la corrosión y a la temperatura, grado C máximo requerido
- El número de combinaciones supera las 6,000
- Resistente al ataque, grado 2, sistema anti-punzonado, anti-knock, anti-picking, resistente al torque.







CHAVE DEFINITIVA/
FINAL KEY /
LLAVE DEFINITIVA.



CHAVE DE CONSTRUÇÃO/
CONSTRUCTION KEY /
LLAVE DE CONSTRUCION.

S22 PRIME

CILINDRO DE SEGURANÇA COM CHAVE DE CONSTRUÇÃO/
SECURITY CYLINDER WITH CONSTRUCTION KEY /
CILINDRO DE SEGURIDAD CON LLAVE DE CONSTRUCION.

3 **SECURITY** CYLINDER



DOUBLE *ACTION*

O CILINDRO TEM COMO OPCIONAL O SISTEMA DE DUPLA AÇÃO, QUE PERMITE ABERTURA PELO EXTERIOR MESMO COM A CHAVE PELO INTERIOR.

THE CYLINDER HAS DOUBLE ACTION SYSTEM AS OPTIONAL, WHICH ALLOWS OPENING FROM THE OUTSIDE EVEN WITH THE KEY FROM THE INSIDE.

EL CILINDRO DISPONE DE SISTEMA DE DOBLE ACCIÓN OPCIONAL, QUE PERMITE LA APERTURA DESDE EL EXTERIOR INCLUSO CON LA LLAVE DESDE EL INTERIOR.

S22 PRIME - CILINDRO DE SEGURANÇA /
S22 PRIME - SECURITY CYLINDER /
S22 PRIME - CILINDRO DE SEGURIDAD.

MESTRAGEM GERAL
Consiste numa mestragem por grupos. Cada grupo tem a sua chave mestra e ao mesmo tempo existe outra chave que pode abrir todas as portas abrangidas pela mestragem de grupo. Este sistema é ideal para indústrias, hotéis, hospitais e em geral para edifícios com grande número de portas.

GENERAL MASTER KEY
It consists of a group master keys. Each group has its master key and at the same time there is another key which can open all the doors covered by group. This master key is ideal for industries, hotels, hospitals and in general for buildings with a large number of doors.

AMAESTRAMIENTO GENERAL
Consiste en un amaestramiento por grupos. Cada grupo tiene su llave maestra y a la vez existe otra llave la cual puede abrir todas las puertas que abarca el amaestramiento por grupos. Este amaestramiento es ideal para industrias, hoteles, hospitales y en general para edificios con gran número de puertas.

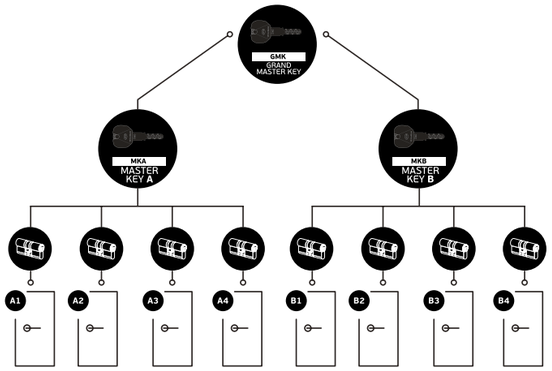

MESTRAGEM SIMPLES
Consiste em permitir a abertura de um conjunto de portas com uma única chave. Cada porta tem a sua própria chave. Este tipo de mestragem é adequado para uso em residências, fábricas, escolas, etc.

SINGLE MASTER KEY
It consists of enabling the opening of a group of doors with a single key. Each door would have its own key. This type of master key system is suitable for homes, factories, schools, etc.

AMAESTRAMIENTO SENCILLO
Consiste en posibilitar la apertura de un grupo de puertas con una única llave. Cada puerta dispondría de una llave propia. Este amaestramiento es adecuado para utilizarse en viviendas, fábricas, escuelas, etc.

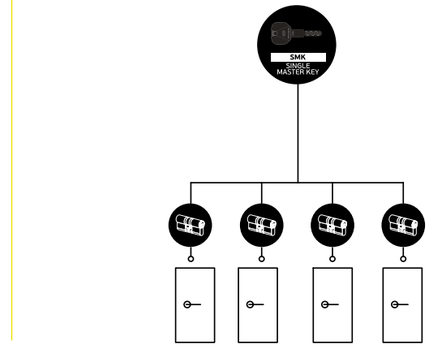

GRUPOS DE CHAVES IGUAIS
Consiste em permitir a abertura de várias portas com uma única chave.

KEY ALIKED
It consists of allowing the opening of several doors with a single key.

LLAVES IGUALADAS
Consiste en posibilitar la apertura de diversas puertas con una única llave.

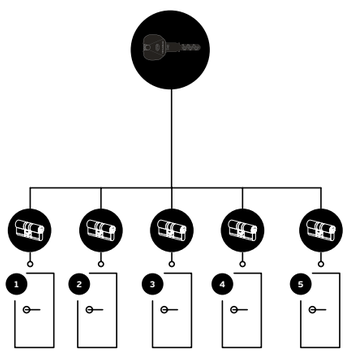

FUNÇÃO DE CHAVE DE CONSTRUÇÃO
A função de chave de construção, permite alterar a combinação do cilindro trocando a chave sem ter que substituir ou alterar o próprio cilindro. Esta função é ideal para a fase de construção de edifícios, o cilindro é instalado e fornecida a chave de construção, quando a construção é concluída, o proprietário usa a chave do proprietário e a chave de construção fica inválida.

BUILDING KEY FUNCTION.
The construction key function, allows you to change the cylinder combination by changing the key without having to replace the cylinder itself. This function is ideal for the construction phase of buildings, the cylinder is installed and the construction key is provided, when the construction is completed, the owner uses the owner's key, and the construction key becomes invalid.

FUNCIÓN DE LLAVE DE CONSTRUCCIÓN.
La función de llave de obra, permite cambiar la combinación del cilindro cambiando la llave sin tener que sustituir o manipular el propio cilindro. Esta función es ideal para la fase de construcción de edificios, el cilindro está instalado y se proporciona la llave de construcción, cuando se completa la construcción, el propietario usa la llave del propietario y la llave de construcción deja de ser válida.

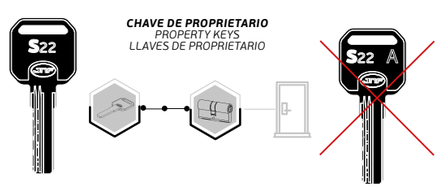

CHAVE DE PROPRIETARIO
PROPERTY KEYS
LLAVES DE PROPRIETARIO

S22 3 PRIME — **SECURITY** CYLINDER

EN 1303 | 10 PINS | 300,000 Comb. | 5 uni. | CORROSION RESISTANT | ANTI-BUMP | DRILL RESISTANT | PICK RESISTANT

EN1303 1 6 0 B 0 C 6 A



A. Corpo do cilindro
Cylinder body / Cuerpo del cilindro
B. Rotor / *Cam / Rotor*
C. Palhetão / *Cam / Lleva*
D. Mola / *Spring / Muelle*
E. Pinos de bloqueio
Locking pins / Pitones de bloqueo
F. Protecção anti brocagem
Anti-drill / Protección anti taladro
G. Protecção anti brocagem do rotor
Anti-drill protection
Protección anti taladro
H. Pinos anti gazua
No-picking s / Protección antigazua
I. Sistema de chave de obra
Construction key sistem / Sistema de llave de obra
J. Corpo modular
Modular body / Cuerpo modular
K. Pinos de codificação
Code pins/ Pinos de codificaccion

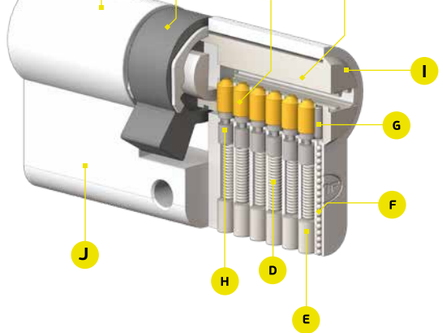



Cartão de proprietário
Card owner
Tarjeta de propriedad

1. Excelente aderência e ergonomia
Excellent grip and ergonomics
Excelente agarre y ergonomía
2. Resistente ao desgaste do perfil
Wear resistant length profile
Resistente al desgaste del perfil
3.Codificação lados distintos
Distinctive side coding
Codificación de diferentes lados
4. IN.19.S22.CB
5. Fabricada em latão
Made of brass / Hecha en latón
6. Codificação para mestragens (S28)
Encoding for master key (S28)
Codificación para amaestramiento (S28)

Cópia de chave IN.19.S22.CC
Key copy IN.19.S22.CC / Copia llave IN.19.S22.CC
Chave em branco IN.19.S22.CB
Blank key IN.19.S22.CB / Llave en blanco IN.19.S22.CB

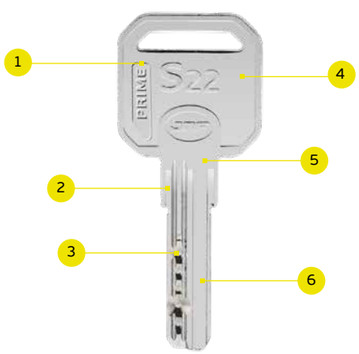

S22 PRIME - CILINDRO DE SEGURANÇA /
S22 PRIME - SECURITY CYLINDER /
S22 PRIME - CILINDRO DE SEGURIDAD.

ACABAMENTOS DISPONÍVEIS
OTHER FINISHES / OTROS ACABADOS



IN.19.S22.P.__.__
SATINADO / SATIN



IN.19.S22.P.__.__.TB
TITANIUM BLACK



IN.19.S22.P.__.__.TCH
TITANIUM CHOCOLATE



IN.19.S22.P.__.__.TCO
TITANIUM COPPER



IN.19.S22.P.__.__.TG
TITANIUM GOLD

COMO ENCOMENDAR
HOW TO ORDER / COMO PEDIR

1. Referência do produto
Product reference
Referencia del producto

2. Medida do lado da chave
Side of key size
Tamaño lado llave

3. Medida do lado do botão
Side of button size
Tamaño lado del pomo

4. Adicionar o modelo do botão
Choose button
Agregar pomo

5. Acabamento PVD TITANIUM
PVD TITANIUM finish
Acabado PVD TITANIUM

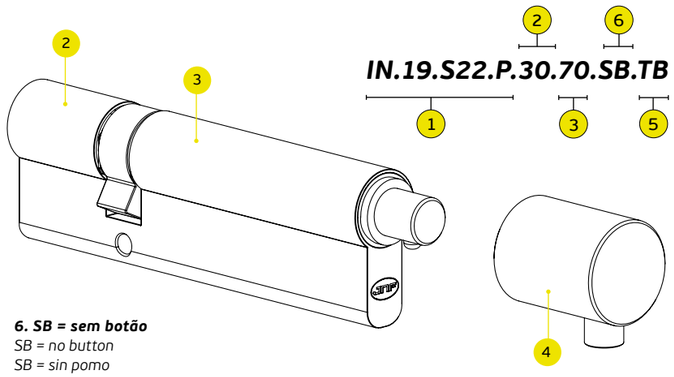

IN.19.S22.P.30.70.SB.TB + IN.19.B2.TB
1 2 3 4 5 6

6. SB = sem botão
SB = no button
SB = sin pomo

BOTÕES DISPONÍVEIS
AVAILABLE KNOBS /
POMOS DISPONIBLES

.TB .TG .TCO .TCH

Acabamentos em titânio disponíveis em todos os botões excepto o botão B6 /
Titanium finishes available on all buttons except button B6 /
Acabados de titanio disponibles en todos los pomos excepto en el pomo B6.



IN.19.B1



IN.19.B2



IN.19.B3



IN.19.B4



IN.19.B6



IN.19.B7



IN.19.B8



IN.19.B8.KN



IN.19.B20

S22 PRIME 3 SECURITY CYLINDER

IN.19.S22.P.__.__
Cilindro europeu modular chave-chave
Modular european cylinder key-key /
Cilindro europeo modular llave-llave

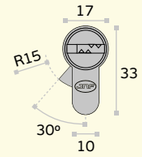

Outras medidas disponíveis por pedido /
Other measures available on request /
Otras medidas disponibles bajo pedido.

30	30
35	35
40	40
45	45
50	50
55	55
60	60
65	65
70	70

75	75
80	80
85	85
90	90
95	95
100	100
105	105
110	110
115	115

IN.19.S22.P.__.__.SB
Cilindro europeu modular chave-botão
Modular european cylinder key - button /
Cilindro modular europeo llave - pomo

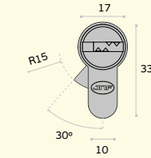

Outras medidas disponíveis por pedido /
Other measures available on request /
Otras medidas disponibles bajo pedido.

30	30
35	35
40	40
45	45
50	50
55	55
60	60
65	65
70	70

75	75
80	80
85	85
90	90
95	95
100	100
105	105
110	110
115	115

IN.19.S22.10.P.__
Meio cilindro europeu modular chave
Half modular european cylinder key /
Medio cilindro modular europeo llave

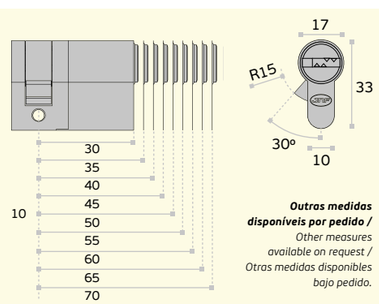

Outras medidas disponíveis por pedido /
Other measures available on request /
Otras medidas disponibles bajo pedido.

IN.19.S22.DB
***DOUBLE** ACTION*
(OPCIONAL)

O CILINDRO TEM COMO OPCIONAL O SISTEMA DE DUPLA AÇÃO, QUE PERMITE ABERTURA PELO EXTERIOR MESMO COM A CHAVE PELO INTERIOR.

THE CYLINDER HAS DOUBLE ACTION SYSTEM AS OPTIONAL, WHICH ALLOWS OPENING FROM THE OUTSIDE EVEN WITH THE KEY FROM THE INSIDE.

EL CILINDRO DISPONE DE SISTEMA DE DOBLE ACCIÓN OPCIONAL, QUE PERMITE LA APERTURA DESDE EL EXTERIOR INCLUSO CON LA LLAVE DESDE EL INTERIOR.

S11 - CILINDRO STANDARD MODULAR /
S11 - STANDARD MODULAR CYLINDER /
S11 - CILINDRO ESTANDAR MODULAR

Cilindro de perfil europeu com 5 pinos activos.

A construção modular de alta precisão permite uma variedade de tamanhos e simultaneamente uma resposta rápida a qualquer solicitação.

Disponível em 5 acabamentos diferentes, standard níquel satinado e em titânio PVD preto, dourado, cobre ou chocolate.

Fornecido com 3 chaves de latão.

Nesta gama de cilindros a JNF disponibiliza 9 modelos de botões.

O sistema de codificação permite mestragens de diferentes níveis e grupos de cilindros de chaves iguais. Planos de mestragem são protegidos e registos assegurados pela JNF Portugal. Pedido deverá ser acompanhado por plano de mestragem.

Esta família de cilindros satisfaz os seguintes requisitos da norma EN 1.303:

- Durabilidade ultrapassa largamente o grau 6, máximo requerido de 25,000 ciclos.
- Resistente à corrosão e temperatura, grau C máximo requerido
- O número de combinações ultrapassa 100,000 o que o coloca muito acima do grau 4 da norma EN 1.303.

European profile cylinder with 5 active pins.

The high-precision modular construction allows a wide range of sizes and at the same time a quick response to any request.

Available in 5 different finishes, standard satin nickel and black, gold, copper or chocolate PVD titanium.

Supplied with 3 brass keys.

In this range of cylinders, JNF offers 9 button models.

The coding system allows master key at different levels and groups of cylinders of the same keys. Master plans are protected and registrations ensured by JNF Portugal. Request must be accompanied by a master plan.

This family of cylinders meets the following requirements of the standard EN 1.303:

- Durability greatly exceeds grade 6, maximum required of 25,000 cycles.
- Corrosion and temperature resistant, maximum required grade C.
- The number of combinations exceeds 100,000, which places it well above grade 4 of the EN 1.303 standard.

Cilindro de perfil europeo con 5 pitones activos.

La construcción modular de alta precisión permite una amplia gama de tamaños y, al mismo tiempo, una rápida respuesta a cualquier solicitud.

Disponible en 5 acabados diferentes, níquel satinado estándar y titanio PVD negro, dorado, cobre o chocolate.

Se suministra con 3 llaves de latón.

En esta gama de cilindros, JNF ofrece 9 modelos de pomos.

El sistema de codificación permite amaestramientos en diferentes niveles y grupos de cilindros de la misma llave. Los planes maestros están protegidos y los registros asegurados por JNF Portugal. La solicitud debe ir acompañada de un plan maestro.

Esta familia de cilindros cumple los siguientes requisitos de la norma EN 1.303:

- La durabilidad supera con creces el grado 6, máximo requerido de 25,000 ciclos.
- Resistente a la corrosión y a la temperatura, grado C máximo requerido.
- El número de combinaciones supera las 100,000, lo que lo sitúa muy por encima del grado 4 de la norma EN 1.303.



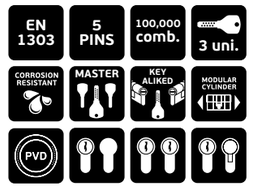

EN1303 1 6 0 0 0 C 4 A

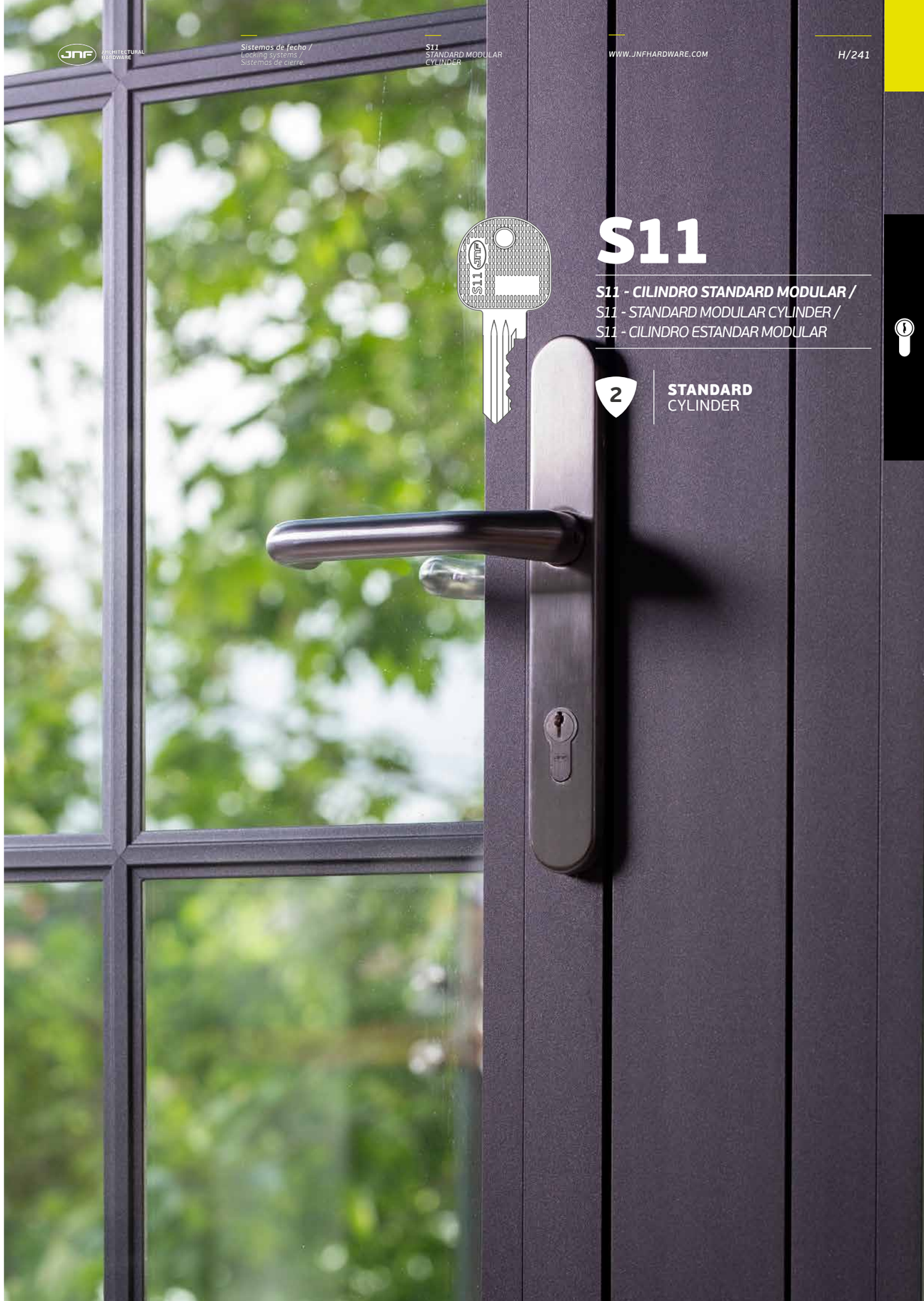

S11

S11 - CILINDRO STANDARD MODULAR /
S11 - STANDARD MODULAR CYLINDER /
S11 - CILINDRO ESTANDAR MODULAR

2 **STANDARD** CYLINDER

S11 - CILINDRO STANDARD MODULAR /
S11 - STANDARD MODULAR CYLINDER /
S11 - CILINDRO ESTANDAR MODULAR

MESTRAGEM GERAL
Consiste numa mestragem por grupos. Cada grupo tem a sua chave mestra e ao mesmo tempo existe outra chave que pode abrir todas as portas abrangidas pela mestragem de grupo. Este sistema é ideal para indústrias, hotéis, hospitais e em geral para edifícios com grande número de portas.

GENERAL MASTER KEY
It consists of a group master keys. Each group has its master key and at the same time there is another key which can open all the doors covered by group. This master key is ideal for industries, hotels, hospitals and in general for buildings with a large number of doors.

AMAESTRAMIENTO GENERAL
Consiste en un amaestramiento por grupos. Cada grupo tiene su llave maestra y a la vez existe otra llave la cual puede abrir todas las puertas que abarca el amaestramiento por grupos. Este amaestramiento es ideal para industrias, hoteles, hospitales y en general para edificios con gran número de puertas.

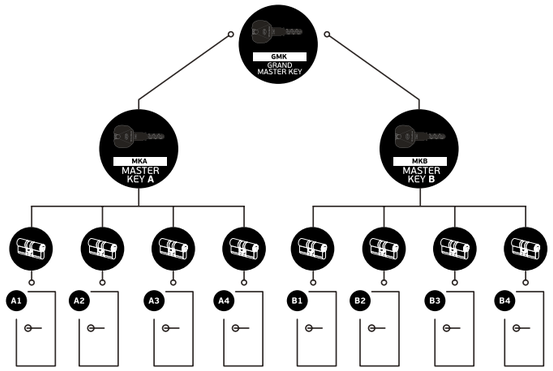

MESTRAGEM SIMPLES
Consiste em permitir a abertura de um conjunto de portas com uma única chave. Cada porta tem a sua própria chave. Este tipo de mestragem é adequado para uso em residências, fábricas, escolas, etc.

SINGLE MASTER KEY
It consists of enabling the opening of a group of doors with a single key. Each door would have its own key. This type of master key system is suitable for homes, factories, schools, etc.

AMAESTRAMIENTO SENCILLO
Consiste en posibilitar la apertura de un grupo de puertas con una única llave. Cada puerta dispondría de una llave propia. Este amaestramiento es adecuado para utilizarse en viviendas, fábricas, escuelas, etc.

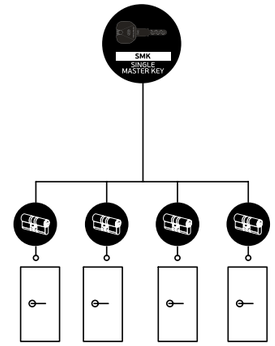

GRUPOS DE CHAVES IGUAIS
Consiste em permitir a abertura de várias portas com uma única chave.

KEY ALIKED
It consists of allowing the opening of several doors with a single key.

LLAVES IGUALADAS
Consiste en posibilitar la apertura de diversas puertas con una única llave.

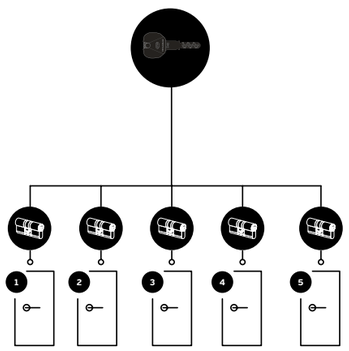

S11 2 STANDARD CYLINDER

A. Corpo do cilindro
Cylinder body
Cuerpo del cilindro
B. Rotor / *Cam / Rotor*
C. Palhetão / *Cam / Lleva*
D. Mola / *Spring / Muelle*
E. Pinos de bloqueio
Locking pins
Pitones de bloqueo
F. 5 pinos / *5 pins / 5 pitones*
G. Pinos anti gazua
No-picking pins
Protección antigazua

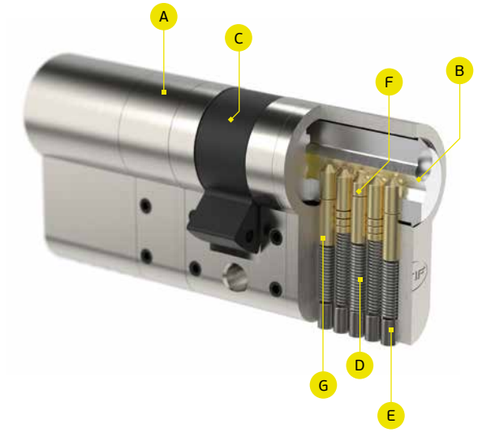

1. Fabricada em latão
Made of brass / Hecha en latón
2. Excelente aderência e ergonomia
Excellent grip and ergonomics
Excelente agarre y ergonomía
3. Resistente ao desgaste do perfil
Wear resistant length profile
Resistente al desgaste del perfil

Cópia de chave IN.19.S11.CC
Key copy IN.19.S11.CC
Copia de llave IN.19.S11.CC

Chave em branco IN.19.S11.C
Blank key IN.19.S11.C
Llave en blanco IN.19.S11.C

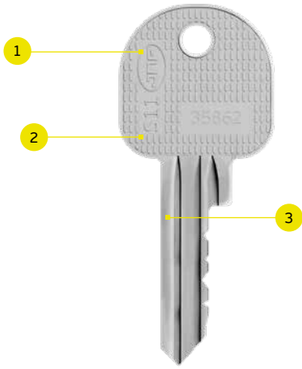

ACABAMENTOS DISPONÍVEIS
OTHER FINISHES / OTROS ACABADOS



IN.19.S11.__.__
SATINADO / SATIN



IN.19.S11.__.__.TB
TITANIUM BLACK



IN.19.S11.__.__.TCH
TITANIUM CHOCOLATE



IN.19.S11.__.__.TCO
TITANIUM COPPER



IN.19.S11.__.__.TG
TITANIUM GOLD

S11 - CILINDRO STANDARD MODULAR /
S11 - STANDARD MODULAR CYLINDER /
S11 - CILINDRO ESTANDAR MODULAR

ACABAMENTOS DISPONÍVEIS
OTHER FINISHES / OTROS ACABADOS



IN.19.S11.__.__
SATINADO / SATIN



IN.19.S11.__.__.TB
TITANIUM BLACK



IN.19.S11.__.__.TCH
TITANIUM CHOCOLATE



IN.19.S11.__.__.TCO
TITANIUM COPPER



IN.19.S11.__.__.TG
TITANIUM GOLD

COMO ENCOMENDAR
HOW TO ORDER / COMO PEDIR

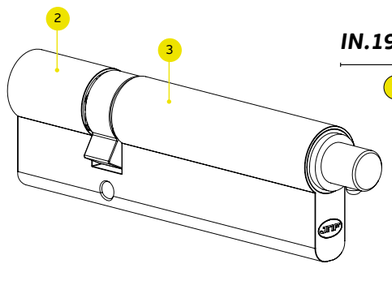

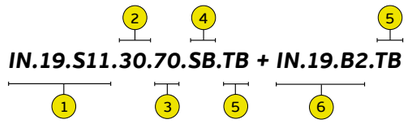

1. Referência do produto
Product reference / Referencia del producto

2. Medida do lado da chave
Side of key size / Tamaño lado llave

3. Medida do lado do botão
Side of button size / Tamaño lado del pomo

4. SB = sem botão
SB = no button / SB = sin pomo

5. Acabamento PVD TITANIUM
PVD TITANIUM finish / Acabado PVD TITANIUM

6. Adicionar o modelo do botão
Choose button / Agregar pomo

BOTÕES DISPONÍVEIS
AVAILABLE KNOBS / POMOS DISPONIBLES

.TB .TG .TCO .TCH

Acabamentos em titânio disponíveis em todos os botões excepto o botão B6 /
Titanium finishes available on all buttons except button B6 /
Acabados de titanio disponibles en todos los pomos excepto en el pomo B6.



IN.19.B1



IN.19.B2



IN.19.B3



IN.19.B4



IN.19.B6



IN.19.B7



IN.19.B8



IN.19.B8.KN



IN.19.B20

S11 2 STANDARD CYLINDER

IN.19.S11.__.__
Cilindro europeu modular chave-chave
Modular european cylinder key-key / Cilindro europeo modular llave-llave

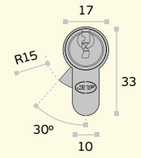

Outras medidas disponíveis por pedido /
Other measures available on request / Otras medidas disponibles bajo pedido.

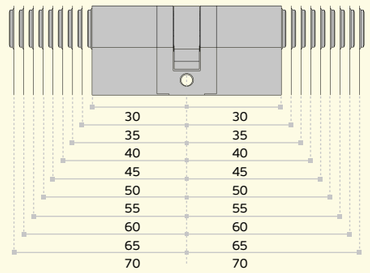

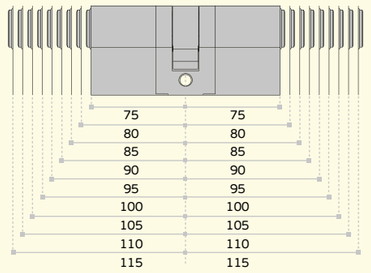

IN.19.S11.10.__.SB
Meio cilindro europeu modular para botão
Half modular european cylinder for button / Médio cilindro modular europeo para pomo

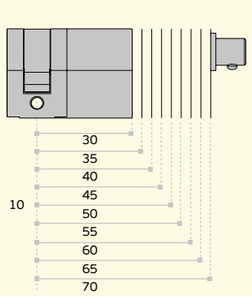

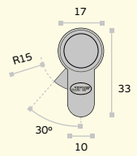

Outras medidas disponíveis por pedido /
Other measures available on request / Otras medidas disponibles bajo pedido.

IN.19.S11.10.__
Meio cilindro europeu modular chave
Half modular european cylinder key / Medio cilindro modular europeo llave

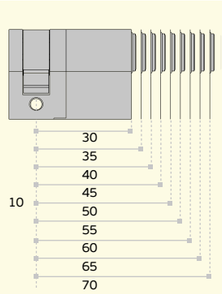

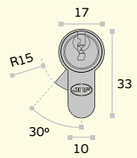

Outras medidas disponíveis por pedido /
Other measures available on request / Otras medidas disponibles bajo pedido.

IN.19.S11.__.__.SB
Cilindro europeu modular chave-botão
Modular european cylinder key - button / Cilindro modular europeo llave - pomo

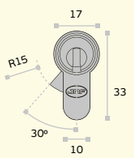

Outras medidas disponíveis por pedido /
Other measures available on request / Otras medidas disponibles bajo pedido.

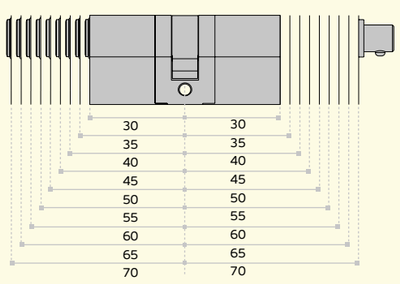

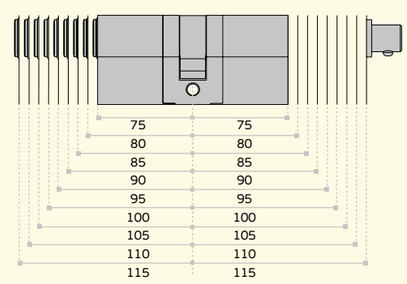

S11 - CILINDRO DE WC /
S11 - WC CYLINDER /
S11 - CILINDRO DE WC.

IN.19.S11.F.__.__.SB

Cilindro europeu modular fenda-botão
Modular european cylinder coin slot - button /
Cilindro modular europeo fenda - pomo

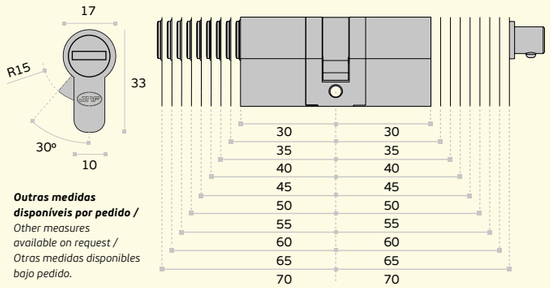

Outras medidas disponíveis por pedido /
Other measures available on request /
Otras medidas disponibles bajo pedido.



Inside:
IN.19.S11.F.30.30.SB + IN.19.B1

Outside:
IN.19.S11.F.30.30.SB

ACABAMENTOS DISPONÍVEIS
OTHER FINISHES / OTROS ACABADOS



IN.19.S11.F.__.__
SATINADO / SATIN



IN.19.S11.F.__.__.TB
TITANIUM BLACK



IN.19.S11.F.__.__.TCH
TITANIUM CHOCOLATE



IN.19.S11.F.__.__.TCO
TITANIUM COPPER



IN.19.S11.F.__.__.TG
TITANIUM GOLD

BOTÕES DISPONÍVEIS
AVAILABLE KNOBS / POMOS DISPONIBLES

.TB .TG .TCO .TCH

Acabamentos em titânio disponíveis em todos os botões excepto o botão B6 /
Titanium finishes available on all buttons except button B6 /
Acabados de titanio disponibles en todos los pomos excepto en el pomo B6.



IN.19.B1



IN.19.B2



IN.19.B3



IN.19.B4



IN.19.B6



IN.19.B7



IN.19.B8



IN.19.B8.KN



IN.19.B20



Cilindro de perfil europeu com função de privacidade. Botão no interior e ranhura para abertura de emergência pelo exterior.
A construção modular de alta precisão permite uma variedade de tamanhos e simultaneamente uma resposta rápida a qualquer solicitação.
Disponível em 5 acabamentos diferentes, standard (níquel satinado) e em titânio PVD preto, dourado, cobre ou chocolate. Nesta gama de cilindros a JNF disponibiliza 9 modelos de botões.
Converte fechaduras de cilindro europeu em fechaduras de wc.

European profile cylinder with privacy function.
Button from inside and slot for quick release in emergency case from the outside.
The high-precision modular construction allows for a very wide range of sizes and at the same time a quick response to any request.
Available in 5 different finishes, standard (satin nickel) and black, gold, copper or chocolate PVD titanium.
In this range of cylinders, JNF offers 9 button models.
Converts european cylinder locks into wc locks.

Cilindro de perfil europeo con función de privacidad.
Pomo en lado interior y grieta que permite una rápida apertura en caso de emergencia por el exterior.
La construcción modular de alta precisión permite una amplia gama de tamaños y, al mismo tiempo, una rápida respuesta a cualquier solicitud.
Disponible en 5 acabados diferentes, níquel satinado estándar y titanio PVD negro, dorado, cobre o chocolate. En esta gama de cilindros, JNF ofrece 9 modelos de pomos. Convierte cerraduras de cilindro europeo en cerraduras de wc.

A

Acessórios para cilindros /
Cylinders accessories / Accesorios para cilindros.

IN.20.AWC

Acessório para converter uma fechadura de cilindro em fechadura para casa de banho. Pode ser aplicado com quadras de 6x6 ou 8x8mm. Não compatível com fecho WC com indicador de cor /
Accessory to convert a cylinder lock into a bathroom lock. Allows the use of 6x6 or 8x8mm square spindles. Not compatible with color indicator version / Accesorio para convertir una cerradura de cilindro en cerradura de condena. Puede aplicarse quadradillos de 6x6 o 8x8mm. No es compatible con muletilla con indicador de color.

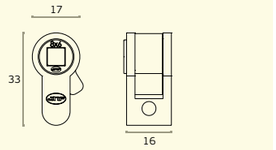

WC 8X8 · WC 6X6



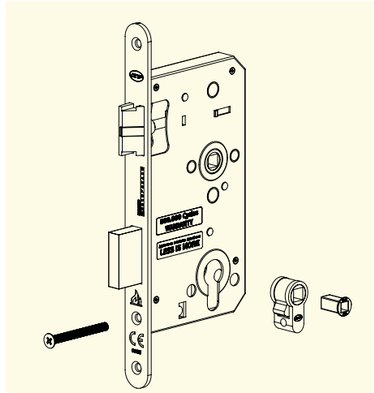

IN.20.AKN

Acessório para converter uma fechadura de cilindro em chave normal. 12 combinações possíveis. Possibilidade de grupos de chaves iguais /
Accessory to convert a cylinder lock into normal key. 12 possible combinations. Possible groups of equal keys / Accesorio para convertir una cerradura de cilindro en llave normal. 12 combinaciones posibles. Posibilidad de grupos de llaves iguales.

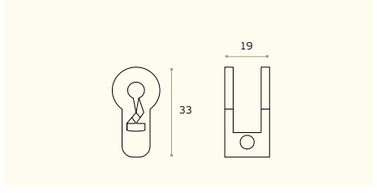

1 unit · 12 comb



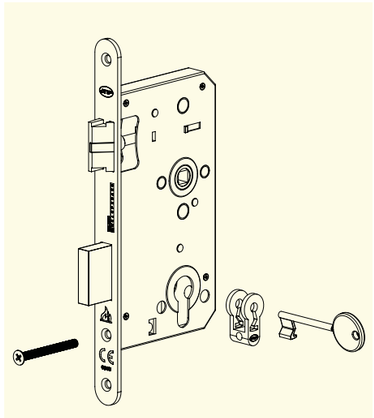

IN.20.AKN.BA



IN.20.AKN.RG



IN.20.AKN.RCO



INSTALAÇÃO E MANUTENÇÃO /
INSTALLATION & MAINTENANCE /
INSTALACIÓN Y MANTENIMIENTO

Fazer alterações a um cilindro europeu não é recomendado, consequentemente, quaisquer alterações devem ser evitadas.

As garantias tornam-se nulas se o cilindro for modificado. Um cilindro europeu standard duplo (duplo cilindro) não pode ser aberto se uma chave já estiver inserida no lado oposto.

Se for requisito o cilindro poder abrir mesmo que haja uma chave no lado oposto por razões de segurança, deve ser usado um cilindro com função de ação dupla como o S30 OU S40. Recomendamos que a instalação seja efetuada por um profissional.

Making any alterations to a lock cylinder may cause it to malfunction, so any changes should be avoided.

Guarantees and warranties become void if the cylinder is modifed. A standard lock cylinder with two locking sides (double cylinder) cannot be opened if a key is already inserted in the opposite side.

If requirements stipulate that it must be possible to open a lock cylinder even if there is a key on the opposite side for safety reasons, must be used a cylinder with double action funtion like S30 or S40.. We recommend that you have locking cylinders installed by trained staff only.

Hacer cambios en un cilindro europeo puede causar un mal funcionamiento, por lo que debe evitarse cualquier cambio.

Las garantías se vuelven nulas si el cilindro se modifica de cualquier forma. Un cilindro europeo estándar doble (doble cilindro) no se puede abrir si una llave ya está insertada en el lado opuesto.

Si es necesario el cilindro puede abrirse aunque haya una llave en el lado opuesto por razones de seguridad, se debe utilizar un cilindro con función doble embrague como el S30 o S40. Recomendamos que la instalación sea efectuada por un profesional.

D1

Distância ao exterior da porta
Distance to door interior
Distância al exterior de la puerta

D2

Distância ao interior da porta
Distance to door interior
Distância al interior de la puerta

Ba

Altura de montagem no exterior
Fitting height on outside
Altura de montaje en el exterior

Bi

Altura de montagem no interior
Fitting height on inside
Altura de montaje en el interior

A

Comprimento do cilindro externo (A=Ba+D1)*
*Cylinder length outside (A=Ba+D1)**
*Longitud del cilindro externo (A=Ba+D1)**

B

Comprimento do cilindro dentro (B=Bi+D2)
Cylinder length inside (B=Bi+D2)
Longitud del cilindro dentro (B=Bi+D2)

****Os comprimentos do cilindros estão disponíveis em incrementos de 5mm /***
Lock cylinder lengths are available in 5mm increments / Las longitudes de los cilindros están disponibles en incrementos de 5mm.

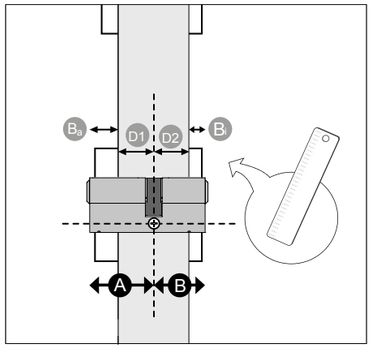

1. Insira a chave no cilindro até o final /

2. Gire a chave inserida até que o palhetão esteja alinhado com o corpo do cilindro. Os 30º no diagrama são apenas como um exemplo /

3. Insira o cilindro no orifício para o cilindro na caixa da fechadura /

4. Não use força excessiva ao instalar o cilindro.

5. O cilindro está na posição correta na caixa da fechadura quando os furos no cilindro e bloqueio são sobrepostos e o trinco e/ou o parafuso podem ser retirados com a chave /

6. Os cilindros que possam ser vulneráveis a atos de danos deliberados não devem projetar mais de 3mm.

7. Endireite a chave assim que o cilindro esteja na posição certa (etapa 3) na caixa da fechadura.

8. Fixe o cilindro na caixa da fechadura com o parafuso do cilindro. Aperte à mão com uma chave de fenda phillips (torque máximo de aperto de 2,5Nm) /

1. Insert the key in the lock cylinder as far as it will go /

2. Inserte la llave en el cilindro hasta el final. Turn the inserted key until the lock cam is aligned with the cylinder body. The 30º turn in the diagram is shown as an example only

3. Insert the lock cylinder into the cylinder opening in the lock case /

4. Do not use any force when installing the lock cylinder /

5. The lock cylinder is in the correct position in the lock case when the drill holes in the lock and lock cylinder are superimposed and the latch and/or bolt can be drawn back using the key /

6. Lock cylinders that may be vulnerable to acts of wilful damage may only project a maximum of 3mm /

7. Straighten the key as soon as the lock cylinder is in the right position (step 3) in the lock case /

8. Secure the lock cylinder in the lock case with the cylinder screw. Fasten the screw by hand using a phillips screwdriver (max. tightening torque of 2,5Nm) /

1. Inserte la llave en el cilindro hasta el final.

2. Gire la llave insertada hasta que la cámara esté alineada con el cuerpo del cilindro. Los 30º en el diagrama son sólo como un ejemplo.

3. Inserte el cilindro en la apertura del cilindro en la caja de la cerradura.

4. No utilice fuerza excesiva al instalar el cilindro.

5. El cilindro está en la posición correcta en la caja de la cerradura cuando los orificios en el cilindro y el bloqueo se superponen y el trinquete y/o el tornillo se pueden retirar con la llave.

6. Los cilindros que pueden ser vulnerables a actos de daños deliberados sólo pueden proyectar un máximo de 3mm.

7. Alinear la llave con el cilindro cuando en posicion correcta (paso 3) en la cerradura.

8. Fije el cilindro en la caja de la cerradura con el tornillo del cilindro. Apriete a mano con un destornillador phillips (par máx. de apriete de 2,5Nm).

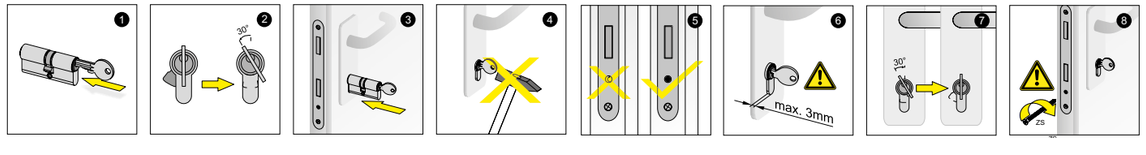

Escudetes de segurança /
Security protection rose / Escudos de seguridad

A/222
A/225

Para mais informação por favor consultar o CATÁLOGO GERAL JNF vol. 1 / *For more information please consult the JNF GENERAL CATALOGUE vol.1 / Para más información, consulte el CATÁLOGO GENERAL JNF vol. 1 /*

IN.04.29S
Escudete de alta segurança ajustável para cilindro europeu. Sistema automático de ajuste à espessura da porta / *High security protection rose for european cylinder. Automatic adjust to the thickness of the door / Escudo de alta seguridad ajustable para cilindro. Con ajuste automatico al espesor de la puerta.*



IN.04.39S
Escudete de segurança maciço para cilindro europeu / *Solid security protection rose for european cylinder / Escudo de seguridad solido para cilindro.*

.TB .TG .TCO .TCH



IN.04.33S
Escudete de segurança para cilindro europeu / *Security protection rose for european cylinder / Escudo de seguridad para cilindro.*

.TB .TG .TCO .TCH



IN.04.35O
Escudete de segurança para cilindro europeu / *Security protection rose for european cylinder / Escudo de seguridad para cilindro.*



IN.04.32S
Escudete de segurança maciço ajustável para cilindro europeu com forma biselada / *Adjustable protection rose for european cylinder. Solid stainless steel with chanfer edge / Escudo de seguridad ajustable para cilindro. En acero macizo en forma biselada.*



IN.04.39S.15
Escudete de segurança maciço para cilindro europeu / *Solid security protection rose for european cylinder / Escudo de seguridad macizo para cilindro.*

.TB .TG .TCO .TCH



IN.04.38S
Escudete de segurança maciço para cilindro europeu / *Solid security protection rose for european cylinder / Escudo de seguridad solido para cilindro.*

.TB .TG .TCO .TCH



IN.04.34S
Escudete de segurança para cilindro europeu / *Security protection rose for european cylinder / Escudo de seguridad para cilindro.*

.TB .TG .TCO .TCH



IN.04.35RT
Escudete de segurança para cilindro europeu / *Security protection rose for european cylinder / Escudo de seguridad para cilindro.*



IN.04.37S
Escudete de segurança maciço para cilindro europeu / *Solid security protection rose for european cylinder / Escudo de seguridad macizo para cilindro.*

.TB .TG .TCO .TCH



IN.04.36S
Escudete de segurança maciço para cilindro europeu / *Solid security protection rose for european cylinder / Escudo de seguridad macizo para cilindro.*

.TB .TG .TCO .TCH



IN.04.37S.15
Escudete de segurança maciço para cilindro europeu / *Solid security protection rose for european cylinder / Escudo de seguridad macizo para cilindro.*

.TB .TG .TCO .TCH



IN.03.072.A / IN.03.072.15.A
Placa de segurança. Puxador fixo exterior incluído e rotativo no interior não incluído (disponível qualquer modelo do catálogo) / *Safety plate. Fixed handle outside included, rotative inside not included (can be chosen any available model from the catalogue) / Placa de seguridad. Pomo fijo en exterior incluido y interior rotativo no incluido (disponible cualquier modelo del catalogo).*

.TB .TG .TCO .TCH



IN.03.068.A
Placa de segurança. Puxador fixo exterior incluído e rotativo no interior não incluído (disponível qualquer modelo do catálogo) / *Safety plate. Fixed handle outside included, rotative inside not included (can be chosen any available model from the catalogue) / Placa de seguridad. Pomo fijo en exterior incluido y interior rotativo no incluido (disponible cualquier modelo del catalogo).*

.TB .TG .TCO .TCH



IN.03.065.A / IN.03.065.15.A
Placa de segurança. Puxador fixo exterior incluído e rotativo no interior não incluído (disponível qualquer modelo do catálogo) / *Safety plate. Fixed handle outside included, rotative inside not included (can be chosen any available model from the catalogue) / Placa de seguridad. Pomo fijo en exterior incluido y interior rotativo no incluido (disponible cualquier modelo del catalogo).*

.TB .TG .TCO .TCH



IN.03.067.A / IN.03.067.15.A
Placa de segurança. Puxador fixo exterior incluído e rotativo no interior não incluído (disponível qualquer modelo do catálogo) / *Safety plate. Fixed handle outside included, rotative inside not included (can be chosen any available model from the catalogue) / Placa de seguridad. Pomo fijo en exterior incluido y interior rotativo no incluido (disponible cualquier modelo del catalogo).*

.TB .TG .TCO .TCH



VEDA PORTAS AUTOMÁTICO /
DROP DOWN SEALS /
BURLETES AUTOMATICO.

Os veda portas automáticos foram criados para fechar a folga entre a porta e o pavimento, preenchendo esse espaço quando a porta está fechada, protegendo a entrada de poeira e insetos assim como do ar, água, vento e do ruído garantindo conforto e segurança nos espaços habitáveis.

Os veda portas automáticos consistem num perfil de alumínio externo e de um segundo perfil de alumínio interno que é empurrado para baixo por guias rígidas em material plástico. Estes podem ter dimensões variáveis, dependendo do modelo e do sistema de portas em que serão instalados.

O sistema é ativado por um pistão que é pressionado contra o aro da porta quando esta se fecha. Este perfil é equipado com um vedante que se adapta ao piso, fechando o espaço em todo o comprimento da porta.

Automatic drop-down seals were created to close the gap between the door and the floor, filling that space when the door is closed, protecting the entry of dust and insects as well as air, water, wind and noise ensuring comfort and safety in the habitable spaces.

Automatic drop-down seals consist of an external aluminum profile and a second internal aluminum profile that is pushed down by rigid guides in plastic material. These can vary in dimensions, depending on the model and the door system in which they will be installed.

The system is activated by a piston that is pressed against the door frame when it closes. This profile is equipped with a seal that adapts to the floor, closing the space in the entire length of the door.

Los burletes automáticos se crearon para cerrar la holgura entre la puerta y el pavimento, llenando ese espacio cuando la puerta está cerrada, protegiendo la entrada de polvo y insectos así como del aire, agua, viento y del ruido garantizando conforto y seguridad en los espacios habitables.

Los burletes automáticos consisten en un perfil de aluminio externo y de un segundo perfil de aluminio interno que es empujado hacia abajo por guías rígidas en material plástico. Estos pueden tener dimensiones variables, dependiendo del modelo y del sistema de puertos en que se instalan.

El sistema es activado por un pistón que se presiona contra el marco de la puerta cuando se cierra. Este perfil está equipado con una goma que se adapta al pavimiento, cerrando el espacio en todo lo ancho de la puerta.

AUTOMATIC DROP DOWN SEALS

VEDA PORTAS AUTOMÁTICO /
DROP DOWN SEALS /
BURLETES AUTOMATICO.



VEDA PORTAS AUTOMÁTICO /
DROP DOWN SEALS / BURLETES AUTOMATICO.

52 dB Rw

SILENT

IN.06.001.730
IN.06.001.830
IN.06.001.930
IN.06.001.1030
IN.06.001.1130

O veda portas adapta-se a todos os tipos de pisos irregulares com juntas ou desníveis. O veda portas pode ser fixo com suportes de aço laterais. Activador de metal articulado com tampa de nylon, ajustável com uma chave Allen de 3mm. Selante TPE auto-extinguível coextrudido (rígido + macio) Pode ser cortado. Outras medidas sob consulta /

The seal adapts to every kind of uneven floors with joints or bumps. The drop down seal can be fixed with lateral steel brackets. Self-directing articulated metal plunger with nylon cap, ajustable with a 3mm Allen wrench. Co-extruded self-extinguishing TPE seal (rigid + soft) Can be cut. Other measures on request /

Lo burlete automatico se adapta a todas las imperfecciones del suelo, fugas de baldosas y desniveles. La burlete automatico de debajo de la puerta puede fijarse con escuadras de acero laterales. Pulsador autodireccional articulado, metálico con capuchón de nylon regulable con llave hexagonal de 3mm. Junta de TPE ignifugo coextrudido (rigido + blando). Puede ser cortado. Otras medidas por consulta.



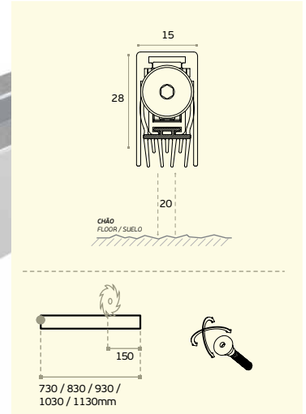

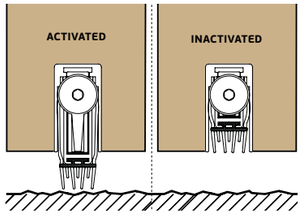

TIMBER DOOR · SECURITY DOOR · **52** dB Rw · IFT Cert. n.PB Z04 -G03-04-en-01

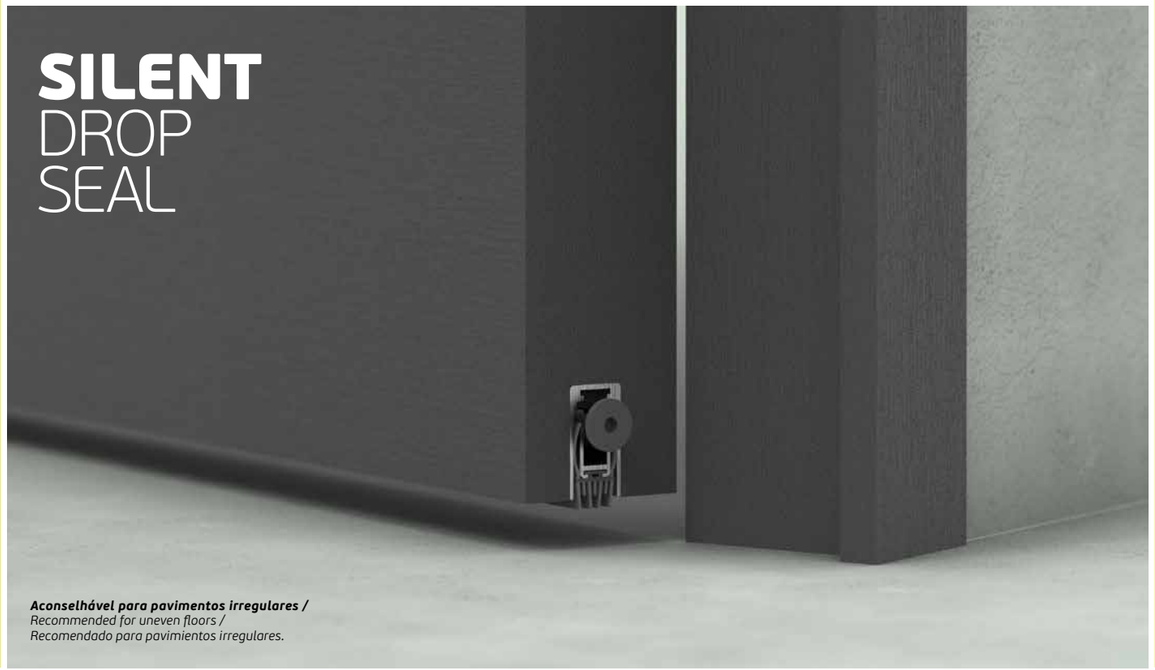

52 dB Rw

FIRE

IN.06.002.730
IN.06.002.830
IN.06.002.930
IN.06.002.1030
IN.06.002.1130
IN.06.002.1230

Resistente ao fogo até 120 minutos (certificado), com 52dB de redução de ruído, 20mm de queda máxima. Os parafusos de fixação são pré-montados. Activador de metal articulado com tampa de nylon, ajustável com uma chave Allen de 3mm. Selante de silicone auto-extinguível (certificado UL94-V0) Pode ser cortado. Outras medidas sob consulta /

Fire resistant for up to 120 minutes (certified), with 52dB noise reduction, 20mm maximum drop. The fixing screws are pre-assembled. Hinged metal activator with nylon cover, adjustable with a 3mm Allen key. Self-extinguishing silicone sealant (UL94-V0 certified) Can be cut. Other measures upon request.

Certificado para 120 minutos de resistencia al fuego, 52dB de aislamiento acústico, desplazamiento de 20mm. Los tornillos de fijácion ya están insertados en la pieza. Pulsador autodireccional articulado, metálico con capuchón de nylon regulable con llave hexagonal de 3mm. Junta de silicona ignifuga (clase UL94-V0 de resistencia al fuego). Puede ser cortado. Otras medidas por consulta.



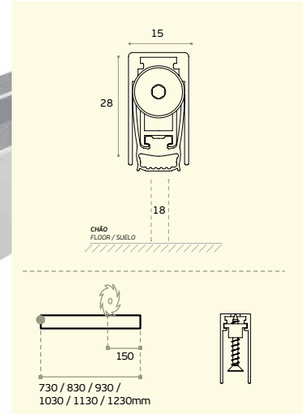

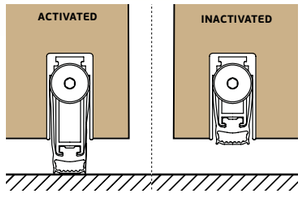

TIMBER DOOR · SECURITY DOOR · FIRE DOOR · **52** dB Rw · IFT Cert. n.PB-Z03-G0304-en-01-PB04 · APPLUS CERT. Nº 20/22763-1240 · UL 10C FILE NR. R39141 · IFT 19-003584-PR01 -PB-C05-14-DE-01



VEDA PORTAS AUTOMÁTICO /
DROP DOWN SEALS /
BURLETES AUTOMATICO.

50 dB Rw

BASIC

IN.06.003.730
IN.06.003.830
IN.06.003.930
IN.06.003.1030
IN.06.003.1130

Os parafusos de fixação são pré-montados. Activador de metal articulado com tampa de nylon, ajustável com uma chave Allen de 3mm. Selante TPE auto-extinguível coextrudido (rígido + macio). Pode ser cortado. Outras medidas sob consulta /

The fixing screws are preassembled. Self-directing articulated metal plunger with nylon cap, ajustable with a 3mm Allen wrench. Co-extruded self-extinguishing thermoplastic seal (rigid + soft). Can be cut. Other measures on request /

Los tornillos de fijácion ya están insertados en la pieza. Pulsador autodireccional articulado, metálico con capuchón de nylon regulable con llave hexagonal de 3mm. Junta de material termoplástico ignifugo coextrudido (rígido + blando). Puede ser cortado. Otras medidas por consulta.



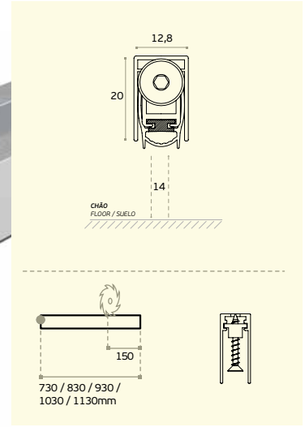

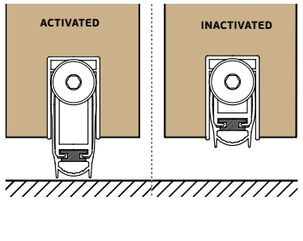

TIMBER DOOR

SECURITY DOOR

50 dB Rw

IFT Cert. n. PB-G03-04-en-01-PB06



41 dB Rw

PROFI

IN.06.004.430
IN.06.004.630
IN.06.004.730
IN.06.004.830
IN.06.004.930
IN.06.004.1030
IN.06.004.1130
IN.06.004.1230

A fixação do veda portas automático com parafusos é feita nas abas laterais do perfil de alumínio. Activador de metal articulado com tampa de nylon, ajustável com uma chave Allen de 3mm. Selante de silicone auto-extinguível (certificado UL94-V0). Pode ser cortado. Outras medidas sob consulta /

The fixing way of the automatic seals with screws is made on the lateral wings of the aluminium profile. Self-directing articulated metal plunger with nylon cap, ajustable with a 3mm Allen wrench. Self-extinguishing silicone seal (UL94-V0 certified). Can be cut. Other measures on request /

La fijaccion da lo burlete automatico con tornillos es hecha en las aletas externas del perfil. Pulsador autodireccional articulado, metálico con capuchón de nylon regulable con llave hexagonal de 3mm. Junta de silicona ignifuga (clase UL94-V0 de resistencia al fuego). Puede ser cortado. Otras medidas por consulta.



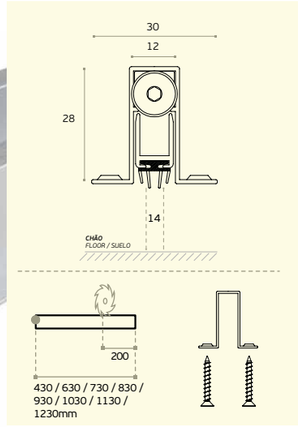

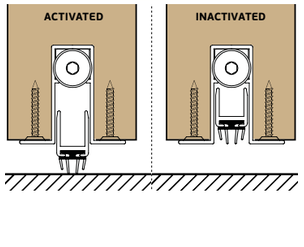

TIMBER DOOR

41 dB Rw

IFT Cert. n. PB-6-K0604-en-01

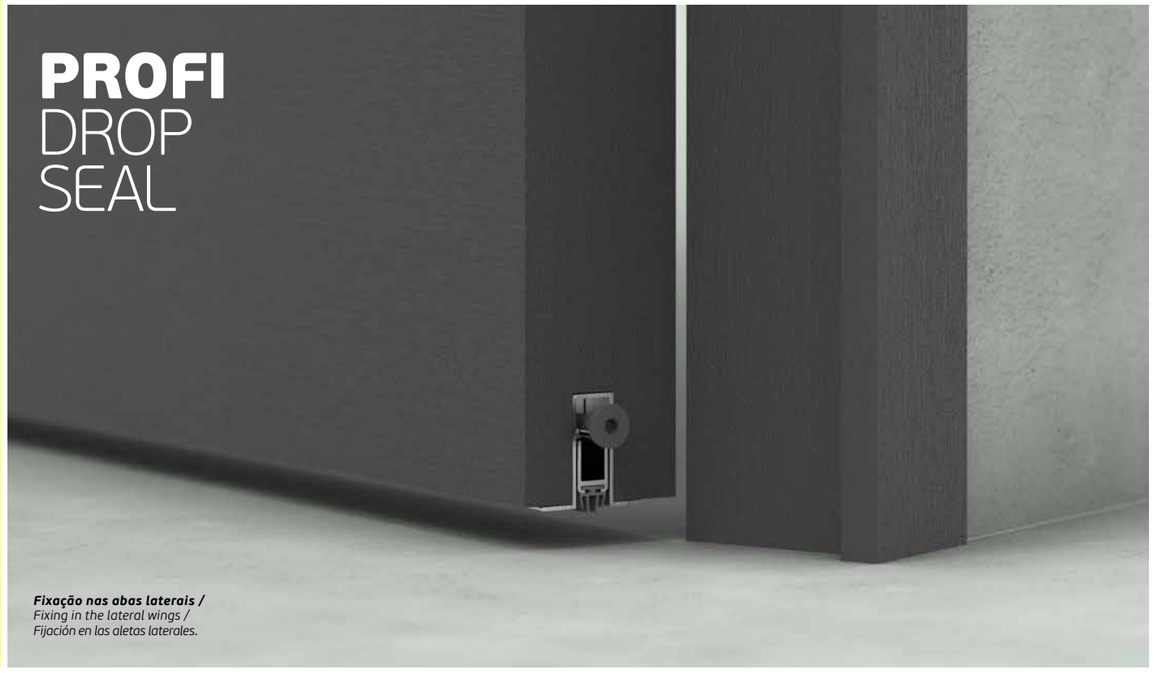

Fixação nas abas laterais /
Fixing in the lateral wings /
Fijación en las aletas laterales.

VEDA PORTAS AUTOMÁTICO /
DROP DOWN SEALS /
BURLETES AUTOMATICO.

54 dB Rw

DOUBLE

IN.06.006.630
IN.06.006.730
IN.06.006.830
IN.06.006.930
IN.06.006.1030
IN.06.006.1130
IN.06.006.1230

Este modelo DOUBLE foi desenvolvido para alcançar um desempenho acústico superior a 54 dB, obtido com 2 veda portas paralelos. Este vedante é reversível, o pistão pode ser retirado e invertido para mudar de direção /

This DOUBLE model was developed to reach a top range of 54 db acoustic performance, archieved with 2 paralel seal.
This drop seal is reversible, the plunger can be pulled off and inverted to change hand /

Este modelo DOUBLE fue desarrollado para alcanzar un rango superior de rendimiento acústico de 54 db, logrado con 2 burletes automatico paralelas. Esta junta de gota es reversible, el émbolo se puede sacar e invertir para cambiar de mano.



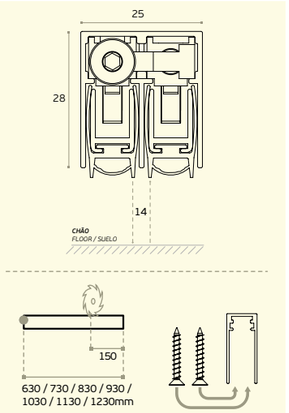

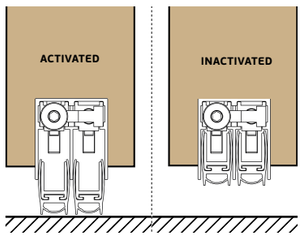

TIMBER DOOR

SECURITY DOOR

54 dB Rw

IFT Cert. n.PB-G03-04-en01_PB09



33 dB Rw

MINI

IN.06.007.630
IN.06.007.730
IN.06.007.830
IN.06.007.930
IN.06.007.1030
IN.06.007.1130
IN.06.007.1230

O veda portas automático mais pequeno da gama JNF. Desenvolvido especialmente para portas com pouco espaço para a sua instalação, como por exemplo portas pivotantes /

The smaller automatic drop seal from JNF assortment. Developed specially for doors with small space to install it, for example pivot doors /

La burlete automatico de puerta más pequeña de la gama JNF. Especialmente desarrollado para puertas con poco espacio para su instalación, como las puertas pivotantes.



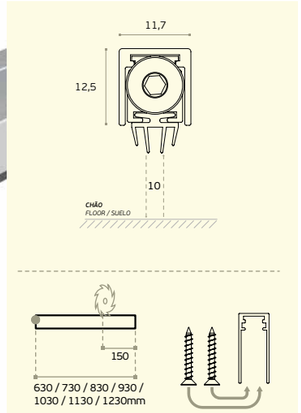

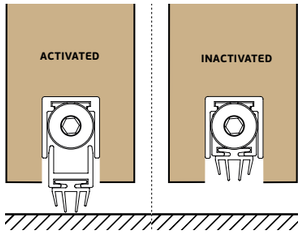

TIMBER DOOR

ALUMINIUM DOOR

PVC DOOR

SECURITY DOOR

33 dB Rw



VEDA PORTAS AUTOMÁTICO /
DROP DOWN SEALS /
BURLETES AUTOMATICO.

ALU FLAP

IN.06.008.730
IN.06.008.830
IN.06.008.930
IN.06.008.1030
IN.06.008.1130
IN.06.008.1230



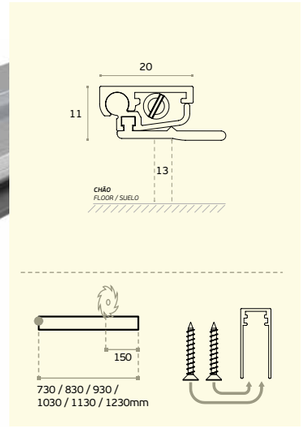

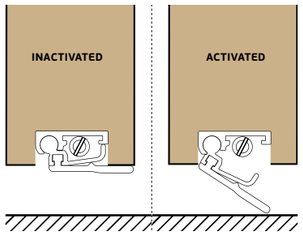

Este veda portas automático foi desenvolvido para ser instalado sobreposto por baixo da porta. Construído com dois perfis de alumínio articulados e uma junta sobreposta, este produto de baixo perfil foi concebido para portas de alumínio. O êmbolo pode ser removido e reinserido no lado oposto do perfil para garantir a reversibilidade/

Drop seal developed to be installed overlaped under the door. Built with two hinged aluminum profiles and a flap seal, this short-height product is created for aluminum doors. The plunger can be pulled out and reinserted on the opposite side of the profile to guarantee that is reversible.

Este burlete automatico fue desarrollado para ser instalado superpuesto debajo de la puerta. Construido con dos perfiles de aluminio con bisagras y una junta de solapa, este producto de baja altura hay sido creado para puertas de aluminio. El émbolo se puede extraer y volver a introducir en el lado opuesto del perfil para garantizar que sea reversible.


TIMBER DOOR

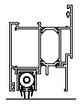
ALUMINIUM DOOR

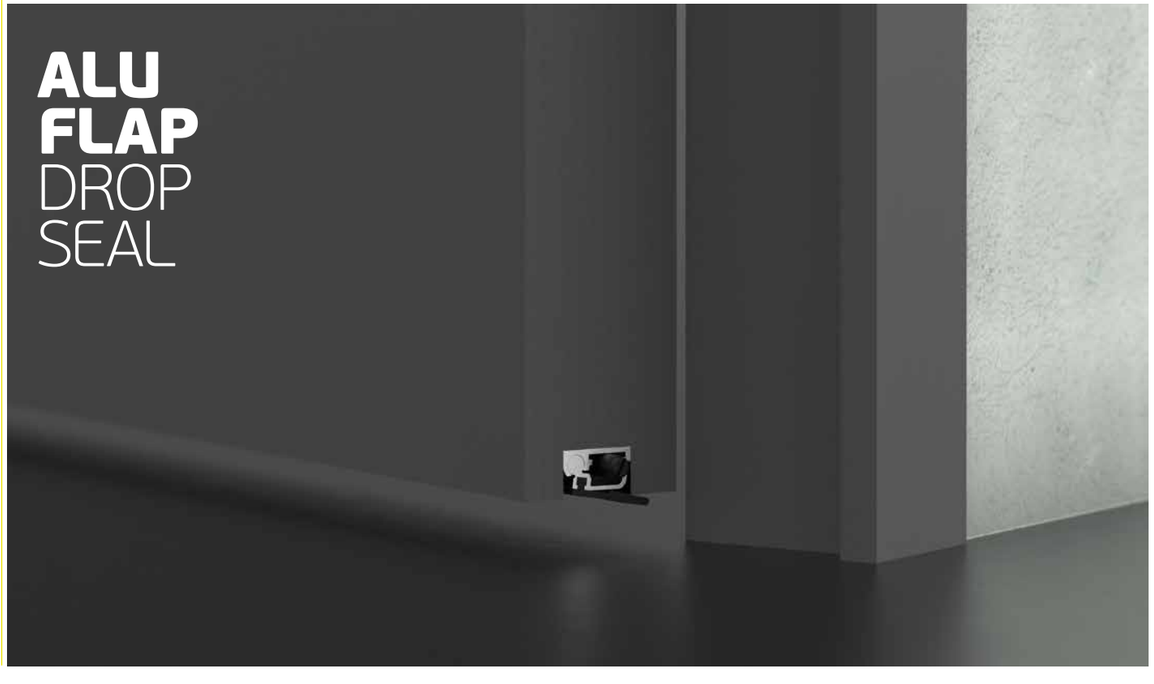

50 dB Rw

ALU FIRE

IN.06.009.730
IN.06.009.830
IN.06.009.930
IN.06.009.1030
IN.06.009.1130
IN.06.009.1230



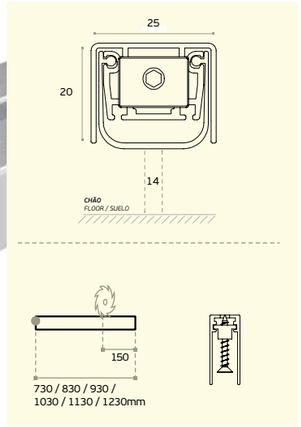

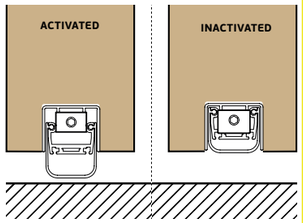

Este modelo foi projetado principalmente para portas de PVC e Alumínio, certificado com redução de ruído de 50dB pelo IFT Rosenheim. Resistente ao fogo até 120 minutos (certificado), Vedante termoplático ignífugo monoextrudido. Pode ser cortado. Outras medidas sob consulta /

This model was designed mainly for PVC and Aluminum doors, certificated for 50dB noise reduction by the IFT Rosenheim. Fire resistant up to 120 minutes (certified), Self-extinguishing soft mono-extruded termoplastic seal. Can be cut. Other measures on request /

Este modelo fue diseñado principalmente para puertas de PVC y aluminio, certificado con reducción de ruido de 50dB por IFT Rosenheim. Resistente al fuego hasta 120 minutos (certificado), Sello termoplástico ignífugo monoextruido. Se puede cortar. Otras medidas bajo pedido /

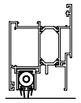
ALUMINIUM DOOR

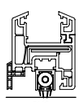
PVC DOOR


SECURITY DOOR


FIRE DOOR


50 dB Rw


IFT Cert. n. PB-G03 -04-en-01_PB01


APPLUS CERT. N° 20/22763-1240



Certificado corta fogo 120min. /
Certified fire resistant 120 min. /
Certificado resistente al fuego 120 min.

FIREPROOF

VEDA PORTAS AUTOMÁTICO /
DROP DOWN SEALS /
BURLETES AUTOMATICO.

33 dB Rw

SLIDE

IN.06.010.730
IN.06.010.830
IN.06.010.930
IN.06.010.1030
IN.06.010.1130
IN.06.010.1230

Este modelo foi desenvolvido para portas de correr. A configuração do perfil deixa espaço para a guia de piso. Na porta de correr é importante a combinação entre o drop seal e um magnético, para manter a porta fechada e activar o veda porta. /

This model was developed for sliding doors. The configuration of the profille leave space for the floor guide. To combine with the slide drop seal is important to use a mangnet to keep the door closed and drop seal activated /

Este modelo fue desarrollado para puertas correderas. La configuración del perfil deja espacio para la guía de suelo. En las puertas correderas, es importante combinar un sello de caída con uno magnético para mantener la puerta cerrada y activar lo burlete de puerta. puerta.



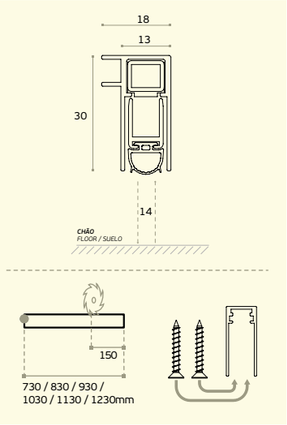

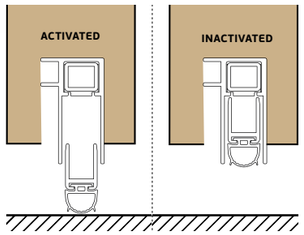


TIMBER DOOR

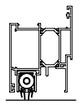
ALUMINIUM DOOR

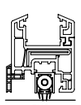
PVC DOOR


33 dB Rw

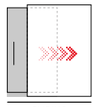
SLIDING DOOR



SLIDE
DROP
SEAL

NEW

IN.17.012
Retentor magnético /
Magnetic retainer /
Retenedor magnetico.



MAGNETIC
POWER 52KG

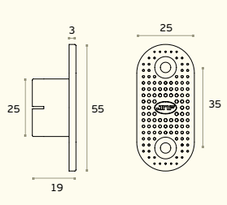

MATERIAL:
NEODIMIO / NEODYMIUM / NEODIMIO

ACABAMENTO / FINISH / ACABADO STANDARD: *PRETO/BLACK/NEGRO*

NEW

IN.17.013
Retentor magnético /
Magnetic retainer /
Retenedor magnetico.



MAGNETIC
POWER 28KG

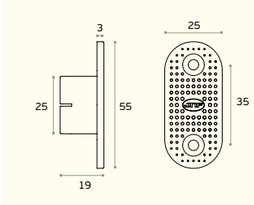

MATERIAL:
NEODIMIO / NEODYMIUM / NEODIMIO

ACABAMENTO / FINISH / ACABADO STANDARD: *PRETO/BLACK/NEGRO*

IN.17.010
Fecho magnético /
Concealed magnetic latch /
Cierre magnetico.



MAGNETIC
POWER 26KG

MATERIAL: *NEODIMIO / NEODYMIUM / NEODIMIO*

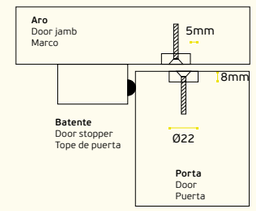

MOLAS DE PORTA /
DOOR CLOSERS /
CIERRA PUERTAS

HYDRAULIC DOOR CLOSERS AND ACCESSORIES

MOLAS DE PORTA HIDRAÚLICAS E ACESSÓRIOS /
HYDRAULIC DOOR CLOSERS AND ACCESSORIES/
CIERRA PUERTAS HYDRAULICOS E ACCESORIOS.

MOLAS DE PORTA /
DOOR CLOSERS /
CIERRA PUERTAS



MOLAS DE PORTA AÉREAS DE SOBREPOR /
OVERHEAD DOOR CLOSERS /
CIERRA PUERTAS AEREOS DE SOBREPONER.

222



MOLAS DE PORTA AÉREAS DE EMBUTIR /
OVERHEAD CONCEALED DOOR CLOSERS /
CIERRA PUERTAS AEREOS DE EMBUTIR.

250



SELETORES DE FECHO /
DOOR CORDINATORS /
SELECTORES DE CIERRE.

262



MOLAS DE PORTA DE PAVIMENTO /
FLOOR DOOR CLOSERS /
CIERRA PUERTAS DE SUELO.

266

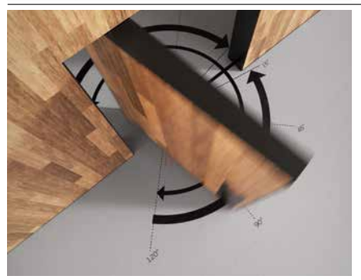

GIROS HIDRÁULICOS DE PORTA /
HYDRAULIC PIVOTS DOOR /
PIVOTES HIDRÁULICOS DE PUERTA.

274

HYDRAULIC DOOR CLOSERS AND ACCESSORIES

MOLAS DE PORTA HIDRAÚLICAS E ACESSÓRIOS /
HYDRAULIC DOOR CLOSERS AND ACCESSORIES/
CIERRA PUERTAS HYDRAULICOS E ACCESORIOS.

DECLARAÇÃO DE DESEMPENHO / MARCAÇÃO CE
DECLARATION OF PERFORMANCE (DOP) / CE MARKING/ DECLARACIÓN DE PRESTACIONES / MARCADO CE

O Regulamento (UE) nº 305/2011 entrou em vigor em 1 de Julho de 2013, o qual estabelece condições harmonizadas para a comercialização dos produtos de construção e revoga a Directiva 89/106/CEE.

O presente regulamento obriga os fabricantes de produtos de construção a elaborar uma declaração de desempenho quando um produto de construção é abrangido por uma norma harmonizada ou conforme com uma Avaliação Técnica Europeia emitida para esse produto. Ao fazer a declaração de desempenho, o fabricante assume a responsabilidade legal pela conformidade do produto de construção com o desempenho declarado. Se a declaração de desempenho não tiver sido efetuada pelo fabricante, a marcação CE não pode ser aposta. As molas de porta aéreas só podem apresentar a marcação CE quando as mesmas têm utilização prevista em portas corta-fogo/fumo e em portas destinadas a saídas de emergência. Neste caso deve-se seguir o Sistema 1 de avaliação e verificação da regularidade do desempenho.

Norma harmonizada para molas de porta aéreas: EN1154 – Dispositivos de fechos de porta com amortecimento.

The Regulation (EU) No 305/2011 entered in to force on July 1, 2013, laying down harmonised conditions for the marketing of construction products and repealing Council Directive 89/106/EEC.

This regulation requires manufacturers of construction products to draw up a declaration of performance when a construction product covered by a harmonised standard, or complies with an European Technical Assessment issued for this product. Making a declaration of performance, the manufacturer assumes legal responsibility for the conformity of the product with the declared performance. If the performance statement hasn't been made by the manufacturer, CE marking cannot be affixed. The door closers only can have the CE marking when they have and intended use in fire doors / smoke and emergency exit doors. In this case should follow the System 1 of assessment and verification of constancy of performance.

Harmonised Standard for door closers: EN1154 - Controlled door closing devices

El Reglamento (UE) nº 305/2011 entró en vigor en 1 Julio 2013, que establece condiciones armonizadas para la comercialización de los productos de construcción y se deroga la Directiva 89/106 / CEE.

Esta regulación exige a los fabricantes de productos de construcción a elaborar una declaración de prestaciones cuando un producto de construcción cubierto por una norma armonizada, o cumple con una evaluación técnica europea emitida para este producto. Hacer una declaración de prestaciones, el fabricante asume la responsabilidad legal de la conformidad del producto con las prestaciones declaradas. Si la declaración de prestaciones no hay sido hecha por el fabricante, el marcado CE no puede ser fijado. Las cierrapuertas solo pueden tener el marcado CE cuando tienen un uso destinado en las puertas corta-fuego/humo y puertas destinadas a salida de emergencia. En este caso, debe seguir el Sistema 1 de evaluación y verificación de la constancia de las prestaciones.

Norma armonizada para Cierrapuertas : EN1154 - Dispositivos de cierre controlado de puertas


Page 1 of 1
warrington certification
EC CERTIFICATE OF CONFORMITY
Number: 1121 - CPD – AD0268
construction product: JNF 21.765.BS Overhead Door Closer
Company: J NEVES & FILHOS, S.A
Address: Rua das Mimosas, 849/851 Zona Industrial das Mimosas, Sao Pedro da Cova, 4424-909 GONDOMAR. Portugal.
product classification: 4 8 5 1* 1 3
intended use: For use on fire/ smoke compartmentation doors
particular conditions applicable: Mounted in regular application only with adjustable latch action and backcheck.
EN 1154:1996 + A1:2002
Notified Certification Body: Warrington Certification Ltd
EC Reference Number: 1121
Manager – Warrington Certification Ltd.


Page 1 of 1
warrington certification
EC CERTIFICATE OF CONFORMITY
Number: 1121 - CPD – AD0269
construction product: JNF 21.760.BS Overhead door closer.
Company: J NEVES & FILHOS, S.A
Address: Rua das Mimosas, 849/851 Zona Industrial das Mimosas, Sao Pedro da Cova, 4424-909 GONDOMAR. Portugal.
product classification: 4 8 4 2 1* 1 3
intended use: For use on fire / smoke compartmentation doors
particular conditions applicable: Size 2-4 in Regular fixing position with adjustable latch action only. Size 4 in Parallel arm fixing application with adjustable latch action & Back check - 100° Max opening angle.
EN 1154:1996 + A1:2002
Notified Certification Body: Warrington Certification Ltd
EC Reference Number: 1121
Manager – Warrington Certification Ltd.


Page 1 of 1
warrington certification
EC CERTIFICATE OF CONFORMITY
Number: 1121 - CPD – AD0270
construction product: JNF 21.770.BS Overhead door closer.
Company: J NEVES & FILHOS, S.A
Address: Rua das Mimosas, 849/851 Zona Industrial das Mimosas, Sao Pedro da Cova, 4424-909 GONDOMAR. Portugal.
product classification: 4 8 5 1* 1 3
intended use: For use on fire / smoke compartmentation doors
particular conditions applicable: Size 3 to 5 in Standard position with adjustable backcheck, no latch.
EN 1154:1996 + A1:2002
Notified Certification Body: Warrington Certification Ltd
EC Reference Number: 1121
Manager – Warrington Certification Ltd.

Marcação CE / *CE marking / Marcado CE.*

Corta fogo / *Fireproof/ Corta fuego.*

Certificadas segundo a Norma Europeia / *Certifyed accordingly to the European Norm / Certificadas segundo la Norma Europea.*

Certificadas segundo a Norma Europeia / *Certifyed accordingly to the European Norm / Certificadas segundo la Norma Europea.*

Sistema CAM / *CAM System / Sistema CAM.*

Cremalheira e pinhão / *Rack and pinion / Piñón y cremallera.*

Respeita os requisitos para pessoas com mobilidade condicionada / *Help to meet the disabled discrimination act requirements / Cumple con los requisitos para los minusválidos.*

Largura máxima de porta / *Maximum door width / Ancho máximo de puerta.*

Carga máxima/ *Maximum load / Carga máxima.*

Garantia / *Warranty / Garantía.*

Força / *Power / Fuerza.*

Força ajustável / *Adjustable power / Fuerza ajustable.*

As molas de porta JNF são certificadas segundo a norma Europeia EN 1154. A norma EN 1154 classifica as molas de porta segundo vários parâmetros representados por um sistema de código de 6 dígitos.

The JNF door closers are certifyd according to European standard EN 1154. Standard EN 1154 classifies the door closers according to some parameters represented for a code system with 6 digits.

Los cierra puertas JNF son certificados según la normativa EN 1154 . La normativa europea EN 1154 clasifica los cierra puertas según algunos parámetros representados por un sistema de código con 6 dígitos.

Tipo de utilização
Tipe of use / Tipo de uso
Grade 3: Molas de porta com abertura superior a 105º /
Door closer with opening over 105º / Cierra puerta superior a 105º
Grade 4: Molas de porta com abertura superior a 180º /
Door closer with opening over 180º / Cierra puerta superior a 180º

Força/ Largura recomendada
Power / Recomended wide
Fuerza / Anchura recomendada

Grade 1 - *≤ 750mm*
Grade 2 - *850mm*
Grade 3 - *950mm*
Grade 4 - *1100mm*
Grade 5 - *1250mm*
Grade 6 - *1400mm*
Grade 7 - *1600mm*

Segurança / *Safety / Seguridad:* ***Todas as molas de porta devem preencher os requisitos de segurança***
All the door closers are required to satisfy the essential requirements / Todos los cierra puertas tienen de satisfacer los requisitos de seguridad
Grade 1

3 8 3 1 1 3

Número de ciclos/ *Number of test cycles / Número de ciclos*
Existe apenas um teste de duração aplicável às molas de porta / *Only one test duration is identified for the door closers manufactured to this standard. / Solamente una duración de la prueba se identifica para los cierra puertas.*
Grade 8: 500.000 cycles

DIN 1634
Resistência ao fogo /
Fire behaviour / Resistencia al fuego
Grade 0: Não aplicável em portas corta fogo/ *Not suitable for fireproof doors / No aplicable en puertas cortafuego*
Grade 1: aplicável em portas corta fogo / *Suitable for fireproof doors / Aplicable en puertas corta fuego puerta 90min*

DIN 1670
Resistencia à corrosão /
Corrosion resistence / Resistencia a la corosion:
Grade 0: Resistência à corrosão não definida / *No defined corrosion resistence*
Resitencia a la corrosion non defenida
Grade 1: Fraca resistência /
Mild resistence / Resistencia suave
Grade 2: Resistência moderada
Moderate resistence / Resistencia moderada
Grade 3: Forte resistência
High resistence / Fuerte resistencia
Grade 4: Resistência muito forte
Very high resistence / Resistencia muy fuerte

TIPO / *TYPE / TIPO*	***MOLAS DE SOBREPOR /*** *OVERHEAD DOOR CLOSER / CIERRA PUERTAS DE SOBREPONER*					
UTILIZAÇÃO / *USE / USO*	***IN.21.775***	***IN.21.770***	***IN.21.765***	***IN.21.760***	***IN.21.610***	***IN.21.600***
RESIDENCIAL / *RESIDENTIAL*				●		●
COMERCIAL	●	●	●		●	
INSTITUCIONAL / *INSTITUTIONAL*	●	●				
KG MÁX	*100 kg*	*130 kg*	*120 kg*	*80 kg*	*120 kg*	*100 kg*
	●					

● **Disponivel /** Available / Disponible

TIPO / *TYPE / TIPO*	***MOLAS OCULTAS /*** *CONCEALED DOOR CLOSER / CIERRA PUERTAS OCULTOS*				
UTILIZAÇÃO / *USE / USO*	***21.813***	***21.812***	***21.810***	***21.802***	***21.801***
RESIDENCIAL / *RESIDENTIAL*				●	
COMERCIAL	●	●	●		●
INSTITUCIONAL / *INSTITUTIONAL*	●	●	●		
KG MÁX	*130 kg*	*130 kg*	*130 kg*	*60 kg*	*120 kg*
	●	●			

● **Disponivel /** Available / Disponible

MOLAS DE PORTA /
DOOR CLOSERS /
CIERRA PUERTAS.

1. DEFINIÇÃO
As molas de portas são dispositivos importantes nas ferragens para portas e são componentes críticos e necessários em todas as instalações com risco de incêndio e acessíveis a pessoas com mobilidade condicionada. Estes dispositivos também ajudam a aumentar a segurança, privacidade e também ajudam a manter as temperaturas das divisórias. Uma mola de porta é um dispositivo mecânico que controla o fecho de uma porta por força hidráulica. A função básica de uma mola de porta é proporcionar uma acção de fecho suave e controlado após a porta ter sido aberta e depois libertada.

1. DEFINITION
Door closers are important devices in door hardware and are critical and necessary components in all fire rated doors. These devices also help increase security, privacy and also help maintain partition temperatures. A door closer is a mechanical device that controls the closing of a door by hydraulic force. The basic function of a door closer is to provide a smooth and controlled closing action after the door has been opened and then released.

1. DEFINICIÓN
Los cierra puertas son dispositivos importantes en los herrajes de puertas y son componentes críticos y necesarios en todos los locales con riesgo de incendio y accesibles para minusválidos. Estos dispositivos también ayudan a aumentar la seguridad y la privacidad, así como a mantener la temperatura de las particiones.
Un cierra puertas es un dispositivo mecánico que controla el cierre de una puerta mediante fuerza hidráulica. La función básica de un cierra puertas es proporcionar una acción de cierre suave y controlada después de abrir y soltar la puerta.

2. TIPOS DE MOLAS
A JNF disponibiliza diferentes tipos de molas de porta:

2. TYPES OF DOOR CLOSERS
JNF offers different types of door closers:

2. TIPOS DE CIERRA PUERTAS
JNF ofrece diferentes tipos de cierra puertas:

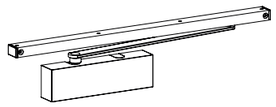

Molas aéreas de sobrepor /
Overlapping overhead door closers /
Muelles aéreos sobreponer

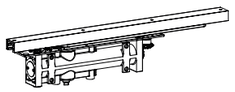

Molas aéreas de embutir /
Aerial concealed door closers /
Muelles ocultos aéreos

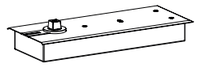

Molas de pavimento de embutir /
Recessed floor springs /
Muelles empotrados en el suelo



Molas de embuir na porta /
Concealed door closer in the door /
Muelles de embutir en la puerta.

3. CONTROL DE FECHO / ABERTURA
Todos as molas de portas JNF estão equipadas com válvulas ajustáveis que permitem a afinação da velocidade que a porta fecha depois de ser aberta, tendo a maioria duas válvulas de ajuste de velocidade:
1) Válvula de controlo de velocidade de fecho inicial, até aos 15º .
2) Válvula de controlo de velocidade de fecho final, dos 15 aos 0º de angulo, especialmente útil para evitar que a porta bata no aro da porta ou se necessário ter velocidade para vencer o trinco da fechadura.

Relativamente ao control na abertura no modelo ML.21.770 existe uma terceira válvula "Backcheck", que controla a resistência da mola na abertura da porta para evitar que a porta seja aberta de forma descontrolada (por pessoas ou pelo vento) e cause ferimentos pessoais ou danos na porta, puxadores ou paredes.

3. OPENING / CLOSING CONTROL
All JNF door closers are equipped with adjustable valves that allow the adjustment of the speed that the door closes after being opened, most of them having two speed adjustment valves:
1- Initial closing speed control valve, up to 15° .
2- Valve of control the final closing, from 15 to 0º of angle, especially useful to avoid that the door hits the door frame or if necessary to have speed to overcome the latch of the lock.

Regarding the opening control on the ML.21.770 model there is a third valve "Backcheck", which controls the resistance of the door closer when opening the door to prevent the door from being opened in an uncontrolled manner (by people or wind) and causing personal injury or damage to the door, handles or walls.

3. CONTROL DE APERTURA Y CIERRE
Todos los cierra puertas JNF están equipados con válvulas regulables que permiten ajustar la velocidad a la que se cierra la puerta tras su apertura, y la mayoría de ellos disponen de dos válvulas de ajuste de velocidad:
1- Válvula de control de velocidad de cierre inicial, hasta 15° .
2- Válvula de control de velocidad de cierre final, de 15 a 0º de ángulo, especialmente útil para evitar que la puerta golpee el marco de la puerta o si es necesario tener velocidad para superar el pestillo de la cerradura.

En cuanto al control de apertura en el modelo ML.21.770 hay una tercera válvula "Backcheck", que controla la resistencia del muelle al abrir la puerta para evitar que la puerta se abra de forma incontrolada (por personas o viento) y provoque daños personales o en la puerta, manillas o paredes.

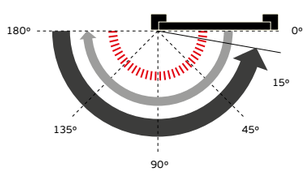

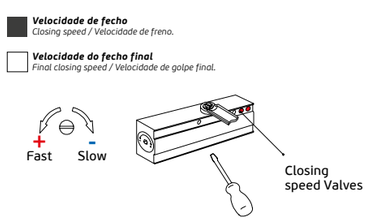

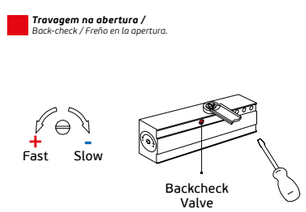

4. FORÇA DAS MOLAS DE PORTA

Existe uma relação direta entre a força da mola e peso/largura de porta. A JNF disponibiliza modelos que podem ir da força 1 até força 6.

De forma a conseguir abranger o maior número de tipos de portas, pesos e larguras a JNF desenvolveu vários modelos com características diferentes, mas alguns modelos mais versáteis:

Força fixa: desenvolvidas para industrias onde os modelos de porta são standard

Força ajustável por posição: desenvolvidas para serem mais flexíveis que as de força fixa, dependem da posição onde são aplicadas na porta, dessa forma a força de fecho varia.

Força ajustável por mola: molas tecnicamente mais sofisticadas, muito flexíveis na aplicação, afinação e escolha de modelo. Depois de instaladas na porta, a força pode ser ajustada por um parafuso lateral.

4. DOOR CLOSERS POWER

There is a direct relationship between the strength of the door closer and weight/door width. JNF offers models that can go from force 1 to force 6.

In order to cover the largest number of door types, weights and widths, JNF developed several models with different characteristics, but some models are more versatile:

Fixed force: developed for industries where the door models are standard

Adjustable force by position: developed to be more flexible than the fixed force door closer, they depend on the position where they are installed on the door, so the closing force varies.

Adjustable force by spring: technically more sophisticated door closers, very flexible in application, adjustment and choice of model. Once installed on the door, the force can be adjusted by a lateral screw.

4. FUERZA DEL CIERRA PUERTAS

Existe una relación directa entre la resistencia del muelle y el peso/anchura de la puerta. JNF ofrece modelos que pueden ir de fuerza 1 a fuerza 6.

Para cubrir el mayor número de tipos de puertas, pesos y anchuras, JNF ha desarrollado varios modelos con características diferentes, pero algunos modelos son más versátiles:

Fuerza fija: desarrollados para industrias donde los modelos de puerta son estándar

Fuerza regulable por posición: desarrollados para ser más flexibles que los muelles de fuerza fija, dependen de la posición en la que se aplican a la puerta, por lo que la fuerza de cierre varía.

Fuerza regulable por muelle: muelles técnicamente más sofisticados, muy flexibles en aplicación, ajuste y elección de modelo. Una vez instalado en la puerta, la fuerza puede ajustarse mediante un tornillo lateral.



5. MECANISMO DAS MOLAS DE PORTA:

A JNF tem dois tipos de mecanismos de molas de porta, o sistema de cremalheira e pinhão e o sistema de Cam.

O sistema de cremalheira e pinhão, é o mais tradicional, a relação de força é direta e constante, tornando este tipo de molas de porta difíceis de operar por pessoas com mobilidade condicionada e crianças.

O sistema CAM, sistema com engenharia mais avançada, a relação de força não é direta, variando conforme o angulo de abertura, permitindo forças de abertura baixas, mas forças elevadas no fecho, tornando este tipo de mola aconselhado para espaços onde é operado por pessoas com mobilidade condicionada e crianças.



5. MECHANISM OF THE DOOR SPRINGS:

JNF has two types of door spring mechanisms, the rack and pinion system and the Cam system.

The rack and pinion system, is the most traditional, the force relationship is direct and constant, making this type of door closers difficult to operate by mobility impaired people and children.

The CAM system, a system with more advanced engineering, the force relationship is not direct, varying according to the opening angle, allowing low opening forces, but high closing forces, making this type of spring recommended for spaces where it is operated by people with limited mobility and children.

5. MECANISMO DE LOS CIERRA PUERTAS:

JNF dispone de dos tipos de mecanismos de muelle de puerta, el sistema de cremallera y piñón y el sistema de leva "CAM".

El sistema de piñón y cremallera, es el más tradicional, la relación de fuerzas es directa y constante, lo que hace que este tipo de muelles de puerta sean difíciles de accionar por personas con movilidad reducida y niños.

El sistema CAM, un sistema con una ingeniería más avanzada, la relación de fuerzas no es directa, variando en función del ángulo de apertura, permitiendo bajas fuerzas de apertura, pero altas fuerzas de cierre, haciendo que este tipo de muelle sea recomendado para espacios donde sea accionado por personas con movilidad limitada y niños.



MOLAS DE PORTA AÉREAS DE SOBREPOR /
OVERHEAD DOOR CLOSERS /
CIERRA PUERTAS AEREOS DE SOBREPONER.

OVERHEAD RIM DOOR CLOSERS

MOLAS DE PORTA AÉREAS DE SOBREPOR /
OVERHEAD RIM DOOR CLOSERS /
CIERRA PUERTAS AEREOS DE SOBREPONER.

SÉRIE 775 - SISTEMA CAM /
775 SERIES - CAM SYSTEM /
SERIE 775 - SISTEMA CAM

SMOOTH OPEN
CAM ACTION



100 kg | 2-4 POWER | 1100
10 years | CE | EN 1154
DDA
Power adjustment by spring

ML.21.775

EN1154 4 8 4 2 1 1 3

Mola de porta aérea hidráulica de sobrepor.

- Força ajustável: 2-4;
- Largura máxima de porta: 1100mm;
- Peso máximo de porta: 100kg;
- Ajuste de força por mola;
- Mecanismo CAM;
- Velocidade de fecho ajustável por válvula;
- Velocidade de fecho final ajustável por válvula;
- Ângulo de abertura 180º;
- Mola reversível;
- Certificado corta-fogo;
- Marcação CE;

Hydraulic overhead door closer.

- Adjustable power: 2-4;
- Maximum door width: 1100mm;
- Maximum door weight: 100kg;
- Power adjustment by spring;
- CAM action mechanism;
- Closing speed adjustable by valve;
- Latching speed adjustable by valve;
- Opening angle 180°;
- Reversible door closer;
- Certified fireproof;
- CE marking;

Cierra puertas hidráulico de sobreponer.

- Fuerza ajustable: 2-4;
- Ancho máximo de puerta: 1100mm;
- Peso máximo de puerta: 100kg;
- Regulación de fuerza por muelle;
- Mecanismo de CAM;
- Velocidad de cierre ajustable por válvula;
- Velocidad de golpe final ajustable por válvula;
- Ángulo de apertura 180°;
- Cierra puertas reversible;
- Certificado corta fuego;
- Marcación CE;

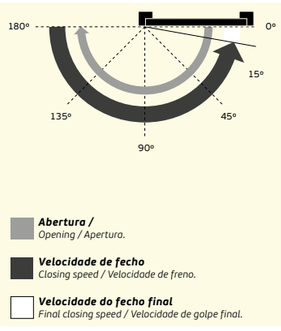

Latching speed 2
Closing speed 1
POWER ADJUSTMENT BY SPRING

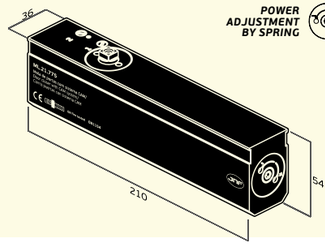

Abertura /
Opening / Apertura.

Velocidade de fecho
Closing speed / Velocidade de freno.

Velocidade do fecho final
Final closing speed / Velocidade de golpe final.

1 ***21.105.IN***
Braço standard em aço inoxidável /
Standard stainless steel arm /
Brazo estándar en acero inoxidable.

2 ***21.105.AN***
Braço standard (RAL 9006) /
Standard arm (RAL 9006) /
Brazo estándar (RAL 9006).

3 ***21.101.IN***
Braço anti-vandalismo cor inox /
Anti-vandalism stainless steel colour arm/
Brazo antivandalismo color inoxidable.

4 ***IN.21.BD***
Braço design em aço inoxidável
Stainless steel design sliding arm /
Brazo diseño en acero inoxidable.

5 ***21.101.AN***
Braço anti-vandalismo (RAL 9006) /
Anti-vandalism sliding arm (RAL 9006) /
Brazo antivandalismo (RAL 9006).

6 ***21.110.AN***
Braço com retenção (RAL 9006) /
Hold open arm (RAL 9006) /
Brazo con retencion (RAL 9006).

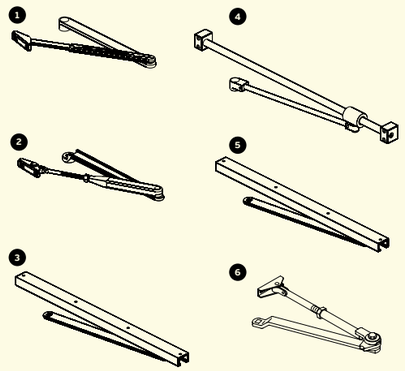

A ***21.775.HD***
Tampa reforçada em aço inoxidável /
Reinforced stainless steel cover /
Cubierta reforzada en acero inoxidable /

B ***21.275 - 21.275.B***
Tampa (RAL 9006 / RAL 9005) /
Cover (RAL 9006 / RAL 9005) /
Cubierta (RAL 9006 / RAL 9005)

C ***21.203.Q***
Tampa em aço inoxidável quadrada /
Square stainless steel cover /
Cubierta en acero inoxidable cuadrada /

D ***21.204***
Tampa (RAL 9006) /
Cover (RAL 9006) /
Cubierta (RAL 9006)

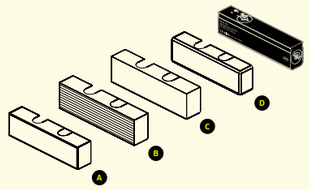

CAM ACTION DOOR CLOSER

MOLA COM SISTEMA CAM, PERMITE UMA ABERTURA MAIS SUAVE QUE AS MOLAS TRADICIONAIS /
DOOR CLOSER WITH CAM SYSTEM, ALLOWS A SMOOTHER OPENING THAN TRADITIONAL CLOSERS /
CIERRA PUERTA CON SISTEMA CAM, PERMITE UNA APERTURA MÁS SUAVE QUE LOS MUELLES TRADICIONALES.

RECOMENDADA PARA APLICAÇÃO EM ESPAÇOS UTILIZADOS POR PESSOAS COM MOBILIDADE CONDICIONADA E CRIANÇAS /
RECOMMENDED FOR USE IN AREAS USED BY PEOPLE WITH REDUCED MOBILITY AND CHILDREN /
RECOMIENDADA PARA APLICACION EN ZONAS UTILIZADAS POR PERSONAS CON MOVILIDAD REDUCIDA Y NIÑOS.

SMOOTH OPEN
CAM ACTION

SÉRIE 775 - SISTEMA CAM /
775 SERIES - CAM SYSTEM /
SERIE 775 - SISTEMA CAM



ML.21.775 + 21.275 + 21.101.AN

Mola de porta aérea hidráulica de sobrepor /
Hydraulic overhead door closer /
Cierra puertas hidráulico de sobreponer.

RAL 9006



ML.21.775 + 21.275.B + 21.101.B

Mola de porta aérea hidráulica de sobrepor /
Hydraulic overhead door closer /
Cierra puertas hidráulico de sobreponer.

RAL 9005



ML.21.775 + 21.775.HD + IN.21.BD

Mola de porta aérea hidráulica de sobrepor /
Hydraulic overhead door closer /
Cierra puertas hidráulico de sobreponer.
INOX

CAM ACTION DOOR CLOSER

SMOOTH OPEN
CAM ACTION
100 kg
2-4 POWER
1100
10 years
CE
EN 1154
DDA



ML.21.775 + 21.275 + 21.105.AN

Mola de porta aérea hidráulica de sobrepor /
Hydraulic overhead door closer /
Cierra puertas hidráulico de sobreponer.

RAL 9006



ML.21.775 + 21.275.B + 21.105.B

Mola de porta aérea hidráulica de sobrepor /
Hydraulic overhead door closer /
Cierra puertas hidráulico de sobreponer.

RAL 9005



ML.21.775 + 21.775.HD.TB + IN.21.BD.TB

Mola de porta aérea hidráulica de sobrepor /
Hydraulic overhead door closer /
Cierra puertas hidráulico de sobreponer.
INOX + TITANIUM BLACK



ML.21.775 + 21.775.HD.TG + IN.21.BD.TG

Mola de porta aérea hidráulica de sobrepor /
Hydraulic overhead door closer /
Cierra puertas hidráulico de sobreponer.
INOX + TITANIUM GOLD



ML.21.775 + 21.203.Q + 21.105.IN

Mola de porta aérea hidráulica de sobrepor /
Hydraulic overhead door closer /
Cierra puertas hidráulico de sobreponer.
INOX



ML.21.775 + 21.203.Q + 21.101.IN

Mola de porta aérea hidráulica de sobrepor /
Hydraulic overhead door closer /
Cierra puertas hidráulico de sobreponer.
INOX

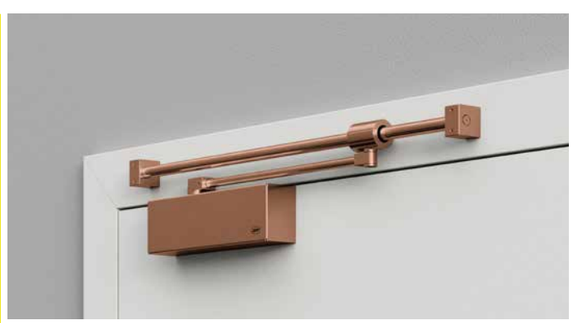

ML.21.775 + 21.775.HD.TCO + IN.21.BD.TCO

Mola de porta aérea hidráulica de sobrepor /
Hydraulic overhead door closer /
Cierra puertas hidráulico de sobreponer.
INOX + TITANIUM COPPER

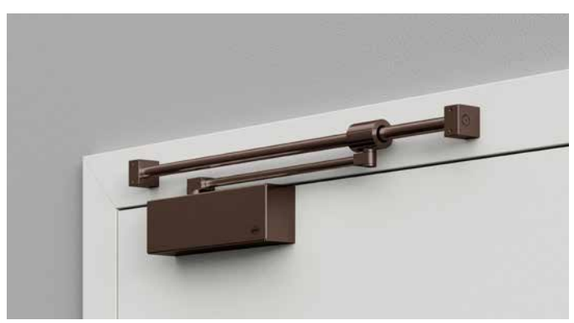

ML.21.775 + 21.775.HD.TCH + IN.21.BD.TCH

Mola de porta aérea hidráulica de sobrepor /
Hydraulic overhead door closer /
Cierra puertas hidráulico de sobreponer.
INOX + TITANIUM CHOCOLATE

SÉRIE 770 - HEAVY DUTY /
770 SERIES - HEAVY DUTY /
SERIE 770 - HEAVY DUTY



130 kg | 3-6 POWER | 1250 | 10 years | CE | EN 1154 | BACK CHECK | Power adjustment by spring

EN1154 4 | 8 | 6 3 | 1 | 1 | 3

ML.21.770

Mola de porta aérea hidráulica de sobrepor.

- Força ajustável: 3-6;
- Força: 2-4 (se aplicado com braços anti-vandalismo);
- Largura máxima de porta: 1250mm;
- Peso máximo de porta: 130kg;
- Ajuste de força por mola;
- Mecanismo cremalheira e pinhão;
- Válvula "back check" (travagem na abertura);
- Velocidade de fecho ajustável por válvula;
- Velocidade de fecho final ajustável por válvula;
- Ângulo de abertura 180º;
- Mola reversível;
- Certificado corta fogo;
- Marcação CE;

Hydraulic overhead door closer.

- Adjustable power: 3-6;
- Power: 2-4 (if applied with anti-vandalism arms);
- Maximum door width: 1250mm;
- Maximum door weight: 130kg;
- Power adjustment by spring;
- Rack and pinion mechanism;
- Back check valve;
- Closing speed adjustable by valve;
- Latching speed adjustable by valve;
- Opening angle 180°;
- Reversible door closer;
- Certified fireproof;
- CE marking ;

Cierra puertas hidráulico de sobreponer.

- Fuerza ajustable: 3-6;
- Fuerza: 2-4 (si se aplica con brazos anti-vandalismo);
- Ancho máximo de puerta: 1250mm;
- Peso máximo de puerta: 130kg;
- Regulación de fuerza por muelle;
- Mecanismo de piñon y cremallera;
- Valvula "back check" (freno en la apertura);
- Velocidad de cierre ajustable por válvula;
- Velocidad de golpe final ajustable por válvula;
- Ángulo de apertura 180°;
- Cierra puertas reversible;
- Certificada corta fuego;
- Marcación CE;

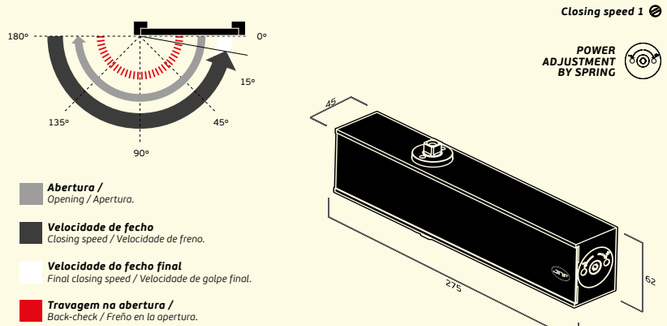

1 ***21.105.IN***
Braço standard em aço inoxidável /
Standard stainless steel arm /
Brazo estándar en acero inoxidable.

2 ***21.105.AN***
Braço standard RAL 9006 /
RAL 9006 standard arm /
Brazo estándar RAL 9006.

3 ***21.101.IN***
Braço anti-vandalismo cor inox /
Anti-vandalism stainless steel color arm /
Brazo antivandalismo color inoxidable.

4 ***IN.21.BD***
Braço design em aço inoxidável
Stainless steel design sliding arm /
Brazo diseño en acero inoxidable.

5 ***21.101.AN***
Braço anti-vandalismo RAL 9006 /
RAL 9006 anti-vandalism sliding arm /
Brazo antivandalismo RAL 9006.

6 ***21.110.AN***
Braço com retenção RAL 9006 /
Hold open arm RAL 9006 /
Brazo con retencion RAL 9006.

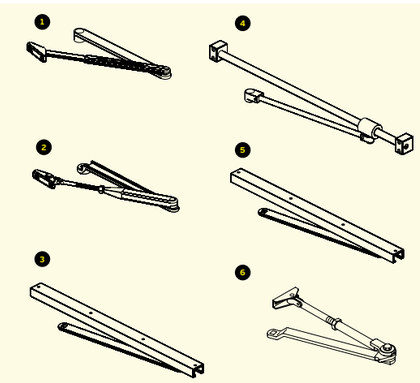

A ***21.770.HD***
Tampa reforçada em aço inoxidável /
Reinforced stainless steel cover /
Cubierta reforzada en acero inoxidable /

B ***21.202.Q***
Tampa em aço inoxidável quadrada /
Square stainless steel cover /
Cubierta en acero inoxidable cuadrada /

C ***21.202***
Tampa em aço inoxidável /
Stainless steel cover /
Cubierta en acero inoxidable /

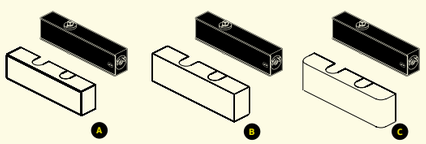

HEAVY DUTY DOOR CLOSER

MOLA AÉREA DESENVOLVIDA PARA AS SITUAÇÕES MAIS EXIGENTES /
OVERHEAD DOOR CLOSER DEVELOPED FOR THE MOST DEMANDING SITUATIONS / CIERRA PUERTAS DESARROLLADO PARA LAS SITUACIONES MÁS EXIGENTES.

COM VÁLVULA "BACK CHECK" (ANTI VANDALISMO) /
WITH BACK CHECK" VALVE (ANTI VANDALISM) / CON VÁLVULA "BACK CHECK" (ANTI VANDALISMO).

SÉRIE 770 - HEAVY DUTY /
770 SERIES - HEAVY DUTY /
SERIE 770 - HEAVY DUTY



ML.21.770 + 21.202.Q + 21.105.IN

Mola de porta aérea hidráulica de sobrepor /
Hydraulic overhead door closer /
Cierra puertas hidráulico de sobreponer.
INOX



ML.21.770 + 21.202.Q + 21.101.IN

Mola de porta aérea hidráulica de sobrepor /
Hydraulic overhead door closer /
Cierra puertas hidráulico de sobreponer.
INOX



ML.21.770 + 21.770.HD + IN.21.BD

Mola de porta aérea hidráulica de sobrepor /
Hydraulic overhead door closer /
Cierra puertas hidráulico de sobreponer.
INOX

HEAVY DUTY DOOR CLOSER

Power adjustment **by spring**

130 kg | 3-6 POWER | 1250 | 10 years | CE | EN 1154 | BACK CHECK



ML.21.770 + 21.105.AN

Mola de porta aérea hidráulica de sobrepor /
Hydraulic overhead door closer /
Cierra puertas hidráulico de sobreponer.

RAL 9006



ML.21.770 + 21.101.AN

Mola de porta aérea hidráulica de sobrepor /
Hydraulic overhead door closer /
Cierra puertas hidráulico de sobreponer.

RAL 9006



ML.21.770 + 21.770.HD.TB + IN.21.BD.TB

Mola de porta aérea hidráulica de sobrepor /
Hydraulic overhead door closer /
Cierra puertas hidráulico de sobreponer.
INOX + TITANIUM BLACK



ML.21.770 + 21.770.HD.TG + IN.21.BD.TG

Mola de porta aérea hidráulica de sobrepor /
Hydraulic overhead door closer /
Cierra puertas hidráulico de sobreponer.
INOX + TITANIUM GOLD





ML.21.770 + 21.770.HD.TCO + IN.21.BD.TCO

Mola de porta aérea hidráulica de sobrepor /
Hydraulic overhead door closer /
Cierra puertas hidráulico de sobreponer.
INOX + TITANIUM COPPER



ML.21.770 + 21.770.HD.TCH + IN.21.BD.TCH

Mola de porta aérea hidráulica de sobrepor /
Hydraulic overhead door closer /
Cierra puertas hidráulico de sobreponer.
INOX + TITANIUM CHOCOLATE

SÉRIE 765 - COMBO /
765 SERIES - COMBO /
SERIE 765 - COMBO.



120 kg | 2-4 POWER | 1250 | 10 years | CE | EN 1154

Power adjustment by spring

EN1154 4 8 2 5 1 1 3

ML.21.765

Mola de porta aérea hidráulica de sobrepor.

- Força ajustável: 2-5;
- Força: 1-3 (se aplicado com braços anti-vandalismo);
- Compatível com todos os braços JNF;
- Largura máxima de porta: 1250mm;
- Peso máximo de porta: 120kg;
- Ajuste de força por mola;
- Mecanismo cremalheira e pinhão;
- Velocidade de fecho ajustável por válvula;
- Velocidade de fecho final ajustável por válvula;
- Ângulo de abertura 180º;
- Mola reversível;
- Certificado corta-fogo;
- Marcação CE;

Hydraulic overhead door closer.

- Adjustable power: 2-5;
- Power: 1-3 (if applied with anti-vandalism arms);
- Compatible with all JNF arms;
- Maximum door width: 1250mm;
- Maximum door weight: 120kg;
- Power adjustment by spring;
- Rack and pinion mechanism;
- Closing speed adjustable by valve;
- Latching speed adjustable by valve;
- Opening angle 180°;
- Reversible door closer;
- Certified fireproof;
- CE marking;

Cierra puertas hidráulico de sobreponer.

- Fuerza ajustable: 2-5;
- Fuerza: 1-3 (si se aplica con brazos anti-vandalismo);
- Compatible con todos los brazos JNF;
- Ancho máximo de puerta: 1250mm;
- Peso máximo de puerta: 120kg;
- Regulación de fuerza por muelle;
- Mecanismo de piñon y cremallera;
- Velocidad de cierre ajustable por válvula;
- Velocidad de golpe final ajustable por válvula;
- Ángulo de apertura 180°;
- Cierra puertas reversible;
- Certificado corta fuego;
- Marcación CE;

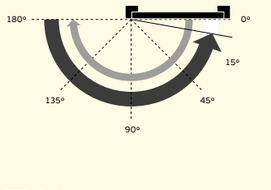

Abertura /
Opening / Apertura.

Velocidade de fecho
Closing speed / Velocidade de freno.

Velocidade do fecho final
Final closing speed / Velocidade de golpe final.

Latching speed 2
Closing speed 1

POWER ADJUSTMENT BY SPRING

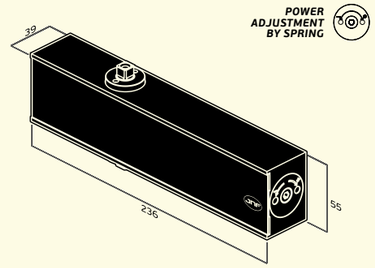

1 ***21.105.IN***
Braço standard em aço inoxidável /
Standard stainless steel arm /
Brazo estándar en acero inoxidable.

2 ***21.105.AN***
Braço standard RAL 9006 /
RAL 9006 standard arm /
Brazo estándar RAL 9006.

3 ***21.101.IN***
Braço anti-vandalismo cor inox /
Anti-vandalism stainless steel color arm /
Brazo antivandalismo color inoxidable.

4 ***IN.21.BD***
Braço design em aço inoxidável
Stainless steel design sliding arm /
Brazo diseño en acero inoxidable.

5 ***21.101.AN***
Braço anti-vandalismo RAL 9006 /
RAL 9006 anti-vandalism sliding arm /
Brazo antivandalismo RAL 9006.

6 ***21.110.AN***
Braço com retenção RAL 9006 /
Hold open arm RAL 9006 /
Brazo con retencion RAL 9006.

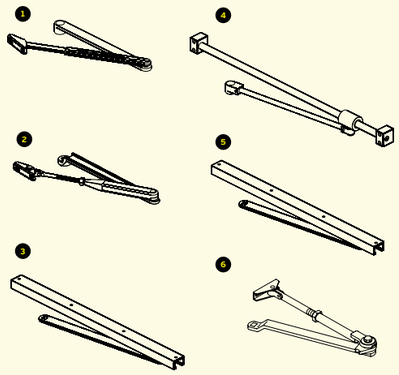

A ***21.765.HD***
Tampa reforçada em aço inoxidável /
Reinforced stainless steel cover /
Cubierta reforzada en acero inoxidable /

B ***21.201.Q***
Tampa em aço inoxidável quadrada /
Square stainless steel cover /
Cubierta en acero inoxidable cuadrada /

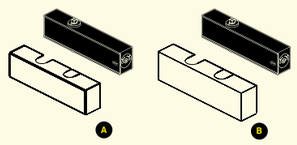

COMBO DOOR CLOSER

DESEMPENHO, FORÇA E PREÇO COMBINADOS, CRIAM A MOLA DE PORTA MAIS VERSÁTIL DO MERCADO /
PERFORMANCE, POWER AND PRICE COMBINED, CREATES THE MOST SUITABLE DOOR CLOSER IN THE MARKET /
PRESTACIONES, RESISTENCIA Y PRECIO COMBINADOS, CREAN EL CIERRAPUERTAS MÁS VERSÁTIL DEL MERCADO.

SÉRIE 765 - COMBO /
765 SERIES - COMBO /
SERIE 765 - COMBO.



ML.21.765 + 21.201.Q + 21.105.IN

Mola de porta aérea hidráulica de sobrepor /
Hydraulic overhead door closer /
Cierra puertas hidráulico de sobreponer.
INOX



ML.21.765 + 21.201.Q + 21.101.IN

Mola de porta aérea hidráulica de sobrepor /
Hydraulic overhead door closer /
Cierra puertas hidráulico de sobreponer.
INOX



ML.21.765 + 21.765.HD + IN.21.BD

Mola de porta aérea hidráulica de sobrepor /
Hydraulic overhead door closer /
Cierra puertas hidráulico de sobreponer.
INOX

COMBO DOOR CLOSER

Power adjustment **by spring**

120 kg | 2-4 POWER | 1250 | 10 years | CE | EN 1154



ML.21.765 + 21.105.AN

Mola de porta aérea hidráulica de sobrepor /
Hydraulic overhead door closer /
Cierra puertas hidráulico de sobreponer.

RAL 9006



ML.21.765 + 21.101.AN

Mola de porta aérea hidráulica de sobrepor /
Hydraulic overhead door closer /
Cierra puertas hidráulico de sobreponer.

RAL 9006



ML.21.765 + 21.765.HD.TB + IN.21.BD.TB

Mola de porta aérea hidráulica de sobrepor /
Hydraulic overhead door closer /
Cierra puertas hidráulico de sobreponer.
INOX + TITANIUM BLACK



ML.21.765 + 21.765.HD.TG + IN.21.BD.TG

Mola de porta aérea hidráulica de sobrepor /
Hydraulic overhead door closer /
Cierra puertas hidráulico de sobreponer.
INOX + TITANIUM GOLD





ML.21.765 + 21.765.HD.TCO + IN.21.BD.TCO

Mola de porta aérea hidráulica de sobrepor /
Hydraulic overhead door closer /
Cierra puertas hidráulico de sobreponer.
INOX + TITANIUM COPPER



ML.21.765 + 21.765.HD.TCH + IN.21.BD.TCH

Mola de porta aérea hidráulica de sobrepor /
Hydraulic overhead door closer /
Cierra puertas hidráulico de sobreponer.
INOX + TITANIUM CHOCOLATE

SÉRIE 765 - COMBO /
765 SERIES - COMBO /
SERIE 765 - COMBO.



RAL 9005

120 kg | 2-5 POWER | 1250 | 10 years | CE | EN 1154

Power adjustment by spring

EN1154 4 8 **2 5** 1 1 3

ML.21.765.B

Mola de porta aérea hidráulica de sobrepor.
(RAL 9005)

- Força ajustável: 2-5;
- Força: 1-3 (se aplicado com braços anti-vandalismo);
- Compatível com todos os braços JNF;
- Largura máxima de porta: 1250mm;
- Peso máximo de porta: 120kg;
- Ajuste de força por mola;
- Mecanismo cremalheira e pinhão;
- Velocidade de fecho ajustável por válvula;
- Velocidade de fecho final ajustável por válvula;
- Ângulo de abertura 180º;
- Mola reversível;
- Certificado corta-fogo;
- Marcação CE;

Hydraulic overhead door closer.
(RAL 9005)

- Adjustable power: 2-5;
- Power: 1-3 (if applied with anti-vandalism arms);
- Compatible with all JNF arms;
- Maximum door width: 1250mm;
- Maximum door weight: 120kg;
- Power adjustment by spring;
- Rack and pinion mechanism;
- Closing speed adjustable by valve;
- Latching speed adjustable by valve;
- Opening angle 180°;
- Reversible door closer;
- Certified fireproof;
- CE marking;

Cierra puertas hidráulico de sobreponer.
(RAL 9005)

- Fuerza ajustable: 2-5;
- Fuerza: 1-3 (si se aplica con brazos anti-vandalismo);
- Compatible con todos los brazos JNF;
- Ancho máximo de puerta: 1250mm;
- Peso máximo de puerta: 120kg;
- Regulación de fuerza por muelle;
- Mecanismo de piñon y cremallera;
- Velocidad de cierre ajustable por válvula;
- Velocidad de golpe final ajustable por válvula;
- Ángulo de apertura 180°;
- Cierra puertas reversible;
- Certificado corta fuego;
- Marcación CE;

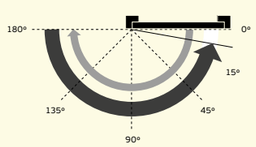

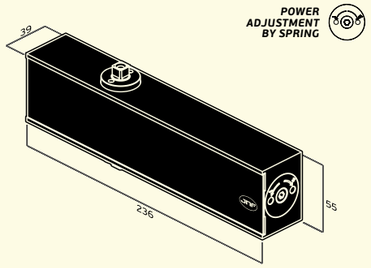

Latching speed 2

Closing speed 1

POWER ADJUSTMENT BY SPRING

Abertura /
Opening / Apertura.

Velocidade de fecho
Closing speed / Velocidade de freno.

Velocidade do fecho final
Final closing speed / Velocidade de golpe final.

1 ***21.105.B***
Braço standard RAL 9005 /
RAL 9005 standard arm /
Brazo estándar RAL 9005.

2 ***21.101.B***
Braço anti-vandalismo RAL 9005 /
RAL 9005 sliding arm /
Brazo antivandalismo RAL 9005.

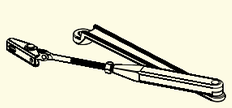

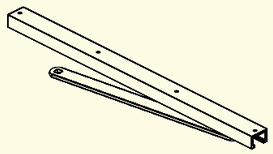



COMBO DOOR CLOSER

DESEMPENHO, FORÇA E PREÇO COMBINADOS, CRIAM A MOLA DE PORTA MAIS VERSÁTIL DO MERCADO /
PERFORMANCE, POWER AND PRICE COMBINED, CREATES THE MOST SUITABLE DOOR CLOSER IN THE MARKET /
PRESTACIONES, RESISTENCIA Y PRECIO COMBINADOS, CREAN EL CIERRA PUERTAS MÁS VERSÁTIL DEL MERCADO.

ML.21.765.B + 21.101.B
Mola de porta aérea hidráulica de sobrepor.
Hydraulic overhead door closer.
Cierra puertas hidráulico de sobreponer.
RAL 9005



ML.21.765.B + 21.105.B
Mola de porta aérea hidráulica de sobrepor.
Hydraulic overhead door closer.
Cierra puertas hidráulico de sobreponer.
RAL 9005

SÉRIE 760 - BASELINE /
760 SERIES - BASELINE /
SERIE 760 - BASELINE.



100 kg | 2-4 POWER | 1100 | 10 years | CE | EN 1154

Power adjustment **by position**

EN1154 4 | 8 | 2-4 | 1 | 1 | 3

ML.21.760

Mola de porta aérea hidráulica de sobrepor.

- Força ajustável: 2-4;
- Força: 1 (se aplicado com braços anti-vandalismo);
- Compatível com todos os braços JNF;
- Largura máxima de porta: 1100mm;
- Peso máximo de porta: 100kg;
- Ajuste de força por posição;
- Mecanismo cremalheira e pinhão;
- Velocidade de fecho ajustável por válvula;
- Velocidade de fecho final ajustável por válvula;
- Ângulo de abertura 180º;
- Mola reversível;
- Certificado corta-fogo;
- Marcação CE;

Hydraulic overhead door closer.

- Adjustable power: 2-4;
- Power: 1 (if applied with anti-vandalism arms);
- Compatible with all JNF arms;
- Maximum door width: 1100mm;
- Maximum door weight: 100kg;
- Power adjustment by position;
- Rack and pinion mechanism;
- Closing speed adjustable by valve;
- Latching speed adjustable by valve;
- Opening angle 180°;
- Reversible door closer;
- Certified fireproof;
- CE marking;

Cierra puertas hidráulico de sobreponer.

- Fuerza ajustable: 2-4;
- Fuerza: 1 (si se aplica con brazos anti-vandalismo);
- Compatible con todos los brazos JNF;
- Ancho máximo de puerta: 1100mm;
- Peso máximo de puerta: 100kg;
- Regulación de fuerza por posición;
- Mecanismo de piñon y cremallera;
- Velocidad de cierre ajustable por válvula;
- Velocidad de golpe final ajustable por válvula;
- Ángulo de apertura 180°;
- Cierra puertas reversible;
- Certificado corta fuego;
- Marcación CE;

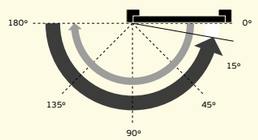

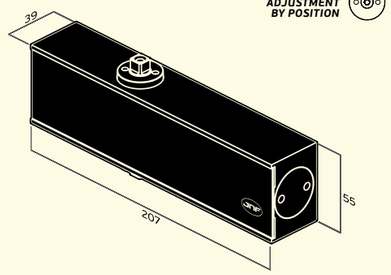

Latching speed 2
Closing speed 1

POWER ADJUSTMENT BY POSITION

Abertura /
Opening / Apertura.

Velocidade de fecho
Closing speed / Velocidade de freno.

Velocidade do fecho final
Final closing speed / Velocidade de golpe final.

1 ***21.105.IN***
Braço standard em aço inoxidável /
Standard stainless steel arm /
Brazo estándar en acero inoxidable.

2 ***21.105.AN***
Braço standard RAL 9006 /
RAL 9006 standard arm /
Brazo estándar RAL 9006.

3 ***21.101.IN***
Braço anti-vandalismo cor inox /
Anti-vandalism stainless steel color arm /
Brazo antivandalismo color inoxidable.

4 ***IN.21.BD***
Braço design em aço inoxidável
Stainless steel design sliding arm /
Brazo diseño en acero inoxidable.

5 ***21.101.AN***
Braço anti-vandalismo RAL 9006 /
RAL 9006 anti-vandalism sliding arm /
Brazo antivandalismo RAL 9006.

6 ***21.110.AN***
Braço com retenção RAL 9006 /
Hold open arm RAL 9006 /
Brazo con retencion RAL 9006.

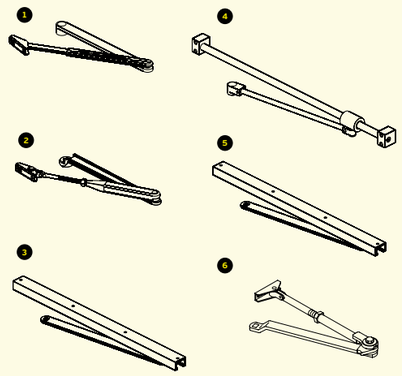

A ***21.760.HD***
Tampa reforçada em aço inoxidável /
Reinforced stainless steel cover /
Cubierta reforzada en acero inoxidable /

B ***21.201.Q***
Tampa em aço inoxidável quadrada /
Square stainless steel cover /
Cubierta en acero inoxidable cuadrada /

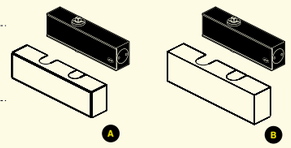

BASE LINE DOOR CLOSER

FORÇA AJUSTÁVEL 2-4 POR POSIÇÃO /
2-4 POWER ADJUSTMENT BY POSITION /
FUERZA AJUSTABLE 2-4 POR POSICIÓN.

COMPATIBILIDADE COM DIFERENTES TIPOS DE BRAÇOS E TAMPAS /
COMPATIBILITY WITH DIFFERENT TYPES OF ARMS AND COVERS /
COMPATIBILIDAD CON DIFERENTES TIPOS DE BRAZOS Y CUBIERTAS

SÉRIE 760 - BASELINE /
760 SERIES - BASELINE /
SERIE 760 - BASELINE.



ML.21.760 + 21.201.Q + 21.105.IN

Mola de porta aérea hidráulica de sobrepor /
Hydraulic overhead door closer /
Cierra puertas hidráulico de sobreponer.
INOX



ML.21.760 + 21.201.Q + 21.101.IN

Mola de porta aérea hidráulica de sobrepor /
Hydraulic overhead door closer /
Cierra puertas hidráulico de sobreponer.
INOX



ML.21.760 + 21.760.HD + IN.21.BD

Mola de porta aérea hidráulica de sobrepor /
Hydraulic overhead door closer /
Cierra puertas hidráulico de sobreponer.
INOX

BASELINE DOOR CLOSER

Power adjustment **by position**

100 kg | 2-4 POWER | 1100 | 10 years | CE | EN 1154



ML.21.760 + 21.105.AN

Mola de porta aérea hidráulica de sobrepor /
Hydraulic overhead door closer /
Cierra puertas hidráulico de sobreponer.

RAL 9006



ML.21.760 + 21.101.AN

Mola de porta aérea hidráulica de sobrepor /
Hydraulic overhead door closer /
Cierra puertas hidráulico de sobreponer.

RAL 9006



ML.21.760 + 21.760.HD.TB + IN.21.BD.TB

Mola de porta aérea hidráulica de sobrepor /
Hydraulic overhead door closer /
Cierra puertas hidráulico de sobreponer.
INOX + TITANIUM BLACK



ML.21.760 + 21.760.HD.TG + IN.21.BD.TG

Mola de porta aérea hidráulica de sobrepor /
Hydraulic overhead door closer /
Cierra puertas hidráulico de sobreponer.
INOX + TITANIUM GOLD



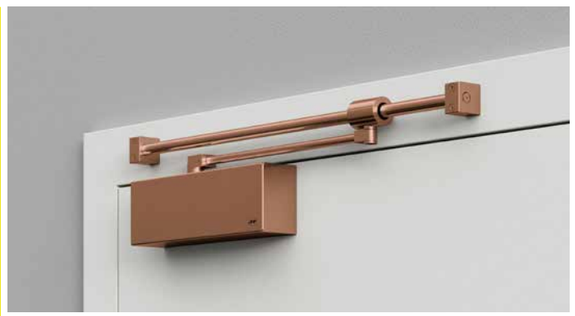

ML.21.760 + 21.760.HD.TCO + IN.21.BD.TCO

Mola de porta aérea hidráulica de sobrepor /
Hydraulic overhead door closer /
Cierra puertas hidráulico de sobreponer.
INOX + TITANIUM COPPER



ML.21.760 + 21.760.HD.TCH + IN.21.BD.TCH

Mola de porta aérea hidráulica de sobrepor /
Hydraulic overhead door closer /
Cierra puertas hidráulico de sobreponer.
INOX + TITANIUM CHOCOLATE

SÉRIE 610 | POWER 2-5 /
610 SERIES | POWER 2-5 /
SERIE 610 | POWER 2-5.



120 kg · 2-5 POWER · 1250 · 10 years · CE · EN 1154

Power adjustment by spring

EN1154 4 | 8 | **2 5** | 1 | 1 | 3

ML.21.610

Mola de porta aérea hidráulica de sobrepor.

- Força ajustável: 2-5;
- Força: 1-3 (se aplicado com braços anti-vandalismo);
- Largura máxima de porta: 1250mm;
- Peso máximo de porta: 120kg;
- Ajuste de força por mola;
- Mecanismo cremalheira e pinhão;
- Velocidade de fecho ajustável por válvula;
- Velocidade de fecho final ajustável por válvula;
- Ângulo de abertura 180º;
- Mola reversível;
- Certificado corta-fogo;
- Marcação CE;

Hydraulic overhead door closer.

- Adjustable power: 2-5;
- Power: 1-3 (if applied with anti-vandalism arms);
- Maximum door width: 1250mm;
- Maximum door weight: 120kg;
- Power adjustment by spring;
- Rack and pinion mechanism;
- Closing speed adjustable by valve;
- Latching speed adjustable by valve;
- Opening angle 180°;
- Reversible door closer;
- Certified fireproof;
- CE marking;

Cierra puertas hidráulico de sobreponer.

- Fuerza ajustable: 2-5;
- Fuerza: 1-3 (si se aplica con brazos anti-vandalismo);
- Ancho máximo de puerta: 1250mm;
- Peso máximo de puerta: 120kg;
- Regulación de fuerza por muelle;
- Mecanismo de piñon y cremallera;
- Velocidad de cierre ajustable por válvula;
- Velocidad de golpe final ajustable por válvula;
- Ángulo de apertura 180°;
- Cierra puertas reversible;
- Certificado corta fuego;
- Marcación CE;

Rápido/ Fast — Lento/ Slow
Ajuste de velocidade/ Adjust speed

Latching speed 2
Closing speed 1
POWER ADJUSTMENT BY SPRING

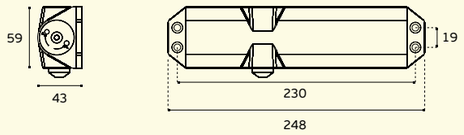

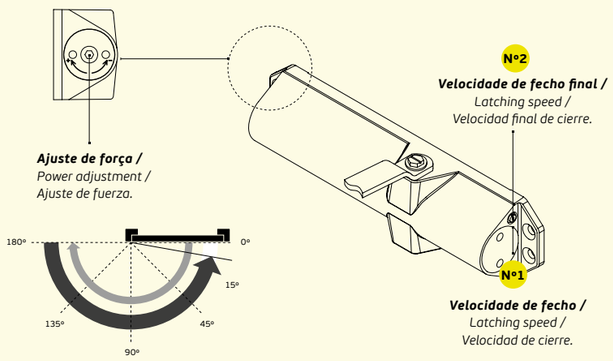

Abertura /
Opening / Apertura.
Velocidade de fecho
Closing speed / Velocidade de freno.
Velocidade do fecho final
Final closing speed / Velocidade de golpe final.

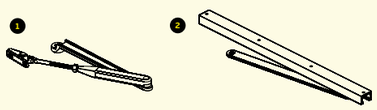

1 ***21.105.AN***
Braço standard RAL 9006/
RAL 9006 standard arm /
Brazo estándar RAL 9006.

2 ***21.101.AN***
Braço anti-vandalismo RAL 9006 /
RAL 9006 anti-vandalism sliding arm /
Brazo antivandalismo RAL 9006.

3 ***21.110.AN***
Braço com retenção RAL 9006 /
Hold open arm RAL 9006 /
Brazo con retencion RAL 9006.



VERSUS DOOR CLOSER

MOLA REVERSÍVEL DE ALTO DESEMPENHO, DE FÁCIL INSTALAÇÃO E DE AJUSTE DE FORÇA.
HIGH PERFORMANCE REVERSIBLE DOOR CLOSER, EASY INSTALLATION AND POWER ADJUSTMENT.
CIERRA PUERTAS REVERSIBLE DE ALTO RENDIMIENTO, FÁCIL INSTALACIÓN Y AJUSTE DE FUERZA.

ML.21.610 + 21.101.AN
Mola de porta aérea hidráulica de sobrepor.
Hydraulic overhead door closer.
Cierra puertas hidráulico de sobreponer.
RAL 9006



ML.21.610 + 21.105.AN
Mola de porta aérea hidráulica de sobrepor.
Hydraulic overhead door closer.
Cierra puertas hidráulico de sobreponer.
RAL 9006

SÉRIE 600 /
600 SERIES /
SERIE 600.



80 kg | 2-4 POWER | 1100 | 5 years | CE | EN 1154

Power adjustment by position

RAL 9006

EN1154 4 8 **2 4** 1 1 3

ML.21.600

Mola de porta aérea hidráulica de sobrepor com braço standard sem paragem.
- Força ajustável: 2-4;
- Largura máxima de porta: 1100mm;
- Peso máximo de porta: 80kg;
- Ajuste de força por posição;
- Mecanismo cremalheira e pinhão;
- Velocidade de fecho ajustável por válvula;
- Velocidade de fecho final ajustável por válvula;
- Ângulo de abertura 180º;
- Mola reversível;
- Certificado corta-fogo;

Hydraulic overhead door closer with standard arm without retaining.
- Adjustable power: 2-4;
- Maximum door width: 1100mm;
- Maximum door weight: 80kg;
- Power adjustment by position;
- Rack and pinion mechanism;
- Closing speed adjustable by valve;
- Lathing speed adjustable by valve
- Opening angle 180°;
- Reversible door closer;
- Certified fireproof;

Cierra puertas hidráulico de sobreponer con brazo estandard sin retención.
- Fuerza ajustable: 2-4;
- Ancho máximo de puerta: 1100mm;
- Peso máximo de puerta: 80kg;
- Regulación de fuerza por posición;
- Mecanismo de piñon y cremallera;
- Velocidad de cierre ajustable por válvula;
- Velocidad de golpe final ajustable por válvula;
- Ángulo de apertura 180°;
- Cierra puertas reversible;
-Certificadao corta fuego;

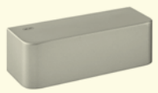

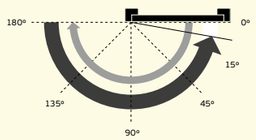

POWER ADJUSTMENT BY POSITION

Final closing speed 2

Closing speed 1

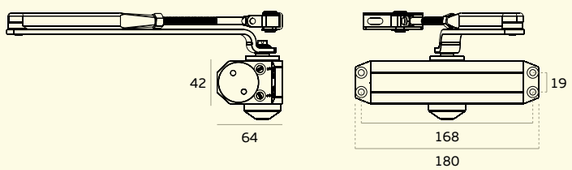

21.205
Cobertura para mola /
Cover for door closer /
Cubierta para cierra puertas

RAL 9006

Abertura /
Opening / Apertura.

Velocidade de fecho
Closing speed / Velocidad de freno.

Velocidade do fecho final
Final closing speed / Velocidad de golpe final.



ML.21.600

Mola de porta aérea hidráulica de sobrepor.
Hydraulic overhead door closer.
Cierra puertas hidráulico de sobreponer.

RAL 9006



ML.21.600 + 21.205

Mola de porta aérea hidráulica de sobrepor.
Hydraulic overhead door closer.
Cierra puertas hidráulico de sobreponer.

RAL 9006



80 kg | 2-4 POWER | 1100 | 5 years | CE | EN 1154

Power adjustment by position

RAL 9005

EN1154 4 8 **2 4** 1 1 3

ML.21.600.B

Mola de porta aérea hidráulica de sobrepor com braço standard sem paragem.
- Força ajustável: 2-4;
- Largura máxima de porta: 1100mm;
- Peso máximo de porta: 80kg;
- Ajuste de força por posição;
- Mecanismo cremalheira e pinhão;
- Velocidade de fecho ajustável por válvula;
- Velocidade de fecho final ajustável por válvula;
- Ângulo de abertura 180º;
- Mola reversível;
- Certificado corta-fogo;

Hydraulic overhead door closer with standard arm without retaining.
- Adjustable power: 2-4;
- Maximum door width: 1100mm;
- Maximum door weight: 80kg;
- Power adjustment by position;
- Rack and pinion mechanism;
- Closing speed adjustable by valve;
- Lathing speed adjustable by valve
- Opening angle 180°;
- Reversible door closer;
- Certified fireproof;

Cierra puertas hidráulico de sobreponer con brazo estandard sin retención.
- Fuerza ajustable: 2-4;
- Ancho máximo de puerta: 1100mm;
- Peso máximo de puerta: 80kg;
- Regulación de fuerza por posición;
- Mecanismo de piñon y cremallera;
- Velocidad de cierre ajustable por válvula;
- Velocidad de golpe final ajustable por válvula;
- Ángulo de apertura 180°;
- Cierra puertas reversible;
-Certificadao corta fuego;

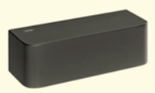

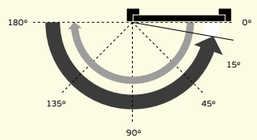

POWER ADJUSTMENT BY POSITION

Final closing speed 2

Closing speed 1

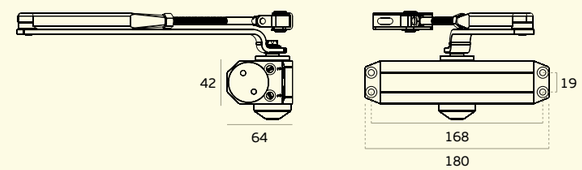

21.205.B
Cobertura para mola /
Cover for door closer /
Cubierta para cierra puertas

RAL 9005

Abertura /
Opening / Apertura.

Velocidade de fecho
Closing speed / Velocidad de freno.

Velocidade do fecho final
Final closing speed / Velocidad de golpe final.



ML.21.600.B

Mola de porta aérea hidráulica de sobrepor.
Hydraulic overhead door closer.
Cierra puertas hidráulico de sobreponer.

RAL 9005



ML.21.600.B + 21.205.B

Mola de porta aérea hidráulica de sobrepor.
Hydraulic overhead door closer.
Cierra puertas hidráulico de sobreponer.

RAL 9005

A

Acessórios para molas/
Door closes accessories / Accesorios para cierra puertas.

SLIDING ARM WITHOUT HOLD OPEN



IN.21.BD
Braço design + acabamentos em titanio /
Stainless steel sliding arm + titanium finish / Brazo diseño inox + acabado en titanio.
EN 1.4301
AISI 304





IN.21.BD.TB
EN 1.4301 + Titanium Black



IN.21.BD.TG
EN 1.4301 + Titanium Gold



IN.21.BD.TCO
EN 1.4301 + Titanium Copper



IN.21.BD.TCH
EN 1.4301 + Titanium Chocolate

SLIDING ARM WITH HOLD OPEN OPTION



21.101.IN
Braço deslizante cor inox /
Stainless steel color sliding arm / Brazo deslizante color inox.



21.101.AN
Braço deslizante /
Sliding arm / Brazo deslizante.

RAL 9006



ML.21.101.B
Braço deslizante /
Sliding arm / Brazo deslizante.

RAL 9005



A

Acessórios para molas/
Door closes accessories / Accesorios para cierra puertas.



LINK ARM WITH OR WITHOUT HOLD OPEN

21.105.IN
Braço standard /
Standard arm /
Brazo estándar
EN 1.4301
AISI 304



21.110.AN
Braço com retenção /
Hold open arm /
Brazo con retencion.

RAL 9006 HO HOLD OPEN



21.105.AN
Braço standard /
standard arm /
Brazo estándar

RAL 9006



ML.21.105.B
Braço standard /
Standard arm /
Brazo estándar

RAL 9005





ACCESSORIES FOR DOOR CLOSERS

21.BMV.760 / 21.BMV.765
Base para vidro, para instalação de molas em portas de vidro / *Glass door base for installation of the door closer to all glass doors / Base para cristal para aplicación del cierra puertas en puertas de cristal.*

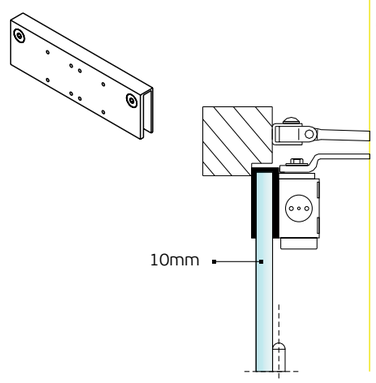

21.BIM.760
21.BIM.765 / 21.BIM.770
Placa intermédia, para instalação de molas em portas corta-fogo ou como pré - instalação /
Mounting backplate, for installation of the door closer on fireproof and smoke control rooms or as pre mounting plate / Placa intermedia, para aplicación del cierra puertas en puertas resistentes al fuego o como pre-montaje.

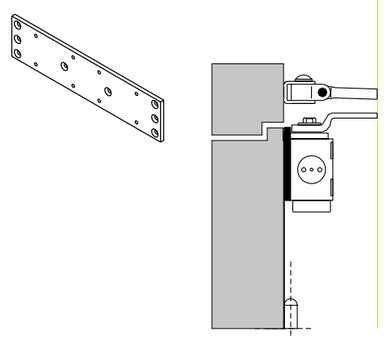

21.BBP
Base para instalação do braço em paralelo /
Plate for installation of the parallel arm /
Base para aplicación del brazo paralelo.

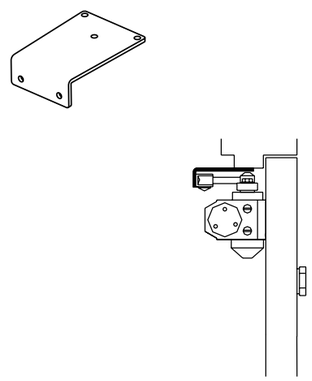

MOLAS DE PORTA DE EMBUTIR /
CONCEALED DOOR CLOSERS /
CIERRA PUERTAS DE EMBUTIR

HYDRAULIC CONCEALED DOOR CLOSERS

A JNF TEM UMA GAMA VASTA E EFICIENTE DE MOLAS DE PORTAS OCULTAS PARA QUASE TODAS AS SITUAÇÕES, ADEQUADAS PARA PROJECTOS ARQUITETURA CONTEMPORÂNEOS /
JNF HAVE A WIDE AND HIGHLY EFFICIENT RANGE OF CONCEALED DOOR CLOSERS FOR ALMOST ALL SITUATIONS, SUITABLE FOR TOP-LEVEL ARCHITECTURAL PROJECTS /
JNF DISPONE DE UNA AMPLIA GAMA DE CIERRAPUERTAS OCULTOS DE GRAN EFICACIA PARA CASI TODAS LAS SITUACIONES, ADECUADOS PARA PROYECTOS ARQUITECTÓNICOS CONTEMPORÂNEOS.

As molas de porta ocultas JNF são uma solução inovadora para os edifícios modernos, permitindo uma integração perfeita do mecanismo no interior da porta.

O mecanismo fica completamente oculto na porta graças ao corpo compacto não comprometendo a performance.

Dispômos de uma vasta gama de soluções que permitem a instalação em quase todas as situações:

- Portas com espessura desde 35mm;
- Molas para pessoas com mobilidade condicionada (DDA);
- Portas corta fogo;
- Portas vai-vém

JNF concealed door closers is the ultimate solution for modern buildings that allows a perfect integration of the mechanism inside the door.

No visible mechanisms due to the very compact and slim body but very at same time performance.

We have a big assortement of solutions that allows the installation in almost situations:

- Door thickness from 35mm;
- Door closers for disable people (DDA);
- Fire proof doors;
- Double action doors.

Los cierra puertas ocultos JNF son una solución innovadora para los edificios modernos, lo que permite una integración perfecta del mecanismo dentro de la puerta.

El mecanismo está completamente oculto por la puerta gracias al cuerpo compacto y no comprometa el rendimiento.

Tenemos una amplia gama de soluciones que permiten su instalación en casi todos situaciones:

- Puertas con espesor desde 35 mm;
- Cierra puertas para personas con movilidad condicionada (DDA);
- Puertas cortafuego;
- Puertas de doble ación.

MOLAS DE PORTA DE EMBUTIR /
CONCEALED DOOR CLOSERS / CIERRA PUERTAS DE EMBUTIR

ML.21.813

RAL 9006



ML.21.813.B

RAL 9005



EN1154 3 8 2/4 1 1 3

130 kg | 2-4 POWER | 1100 | 5 years | CE | EN 1154 | DDA | CAM | Power adjustment by spring

Mola de porta aérea hidráulica de embutir para portas de batente.

- Braço anti-vandalismo;
- Força ajustável: 2-4;
- Largura máxima de porta: 1100mm;
- Peso máximo de porta: 130kg;
- Ajuste de força por mola;
- Mecanismo CAM;
- Velocidade de fecho ajustável por válvula;
- Velocidade de fecho final ajustável por válvula;
- Sistema de retenção na abertura (amovível);
- Ângulo de abertura 120º;
- Mola reversível;
- Certificado corta fogo;
- Marcação CE;

Concealed hydraulic overhead door closer to single action.

- Sliding arm;
- Adjustable power: 2-4;
- Maximum door width: 1100mm;
- Maximum door weight: 130kg;
- Power adjustment by spring;
- CAM action mechanism;
- Closing speed adjustable by valve;
- Latching speed adjustable by valve;
- Hold open system (removable);
- Opening angle 120°;
- Reversible door closer;
- Certified fireproof;
- CE marking;

Cierra puertas hidráulico de embutir para puertas de batiente.

- Brazo antivandalismo;
- Fuerza ajustable: 2-4;
- Ancho máximo de puerta: 1100mm;
- Peso máximo de puerta: 130kg;
- Regulación de fuerza por muelle;
- Mecanismo de CAM;
- Velocidad de cierre ajustable por válvula;
- Velocidad de golpe final ajustable por válvula;
- Sistema de retención en la apertura (extraíble);
- Ángulo de apertura 120°;
- Cierra puertas reversible;
- Certificada corta fuego;
- Marcación CE;

Para portas corta-fogo, remover a função de retenção.

For fire rated doors, remove the retaining function.

Para las puertas cortafuegos, retire la función de retención.

KI.812

Kit intumescente para mola de porta ML.21.812 / *Intumescent kit for door close ML.21.812 / Kit intumescente para cierra puertas ML.21.812.*



21.812.PL

Terminal em plástico para a calha ML.21.812 / *Plastic terminal for track ML.21.812 / Terminal en plastico para calha ML.21.812.*





SINGLE ACTION CAM DOOR CLOSER

MOLA COM SISTEMA CAM, PERMITE UMA ABERTURA MAIS SUAVE QUE AS MOLAS TRADICIONAIS /
DOOR CLOSER WITH CAM SYSTEM, ALLOWS A SMOOTHER OPENING THAN TRADITIONAL CLOSERS / CIERRA PUERTA CON SISTEMA CAM, PERMITE UNA APERTURA MÁS SUAVE QUE LOS MUELLES TRADICIONALES.

RECOMENDADA PARA APLICAÇÃO EM ESPAÇOS UTILIZADOS POR PESSOAS COM MOBILIDADE CONDICIONADA E CRIANÇAS /
RECOMMENDED FOR USE IN AREAS USED BY PEOPLE WITH REDUCED MOBILITY AND CHILDREN / RECOMIENDADA PARA APLICACION EN ZONAS UTILIZADAS POR PERSONAS CON MOVILIDAD REDUCIDA Y NIÑOS.

Abertura / *Opening / Apertura.*

Velocidade de fecho *Closing speed / Velocidad de freno.*

Velocidade do fecho final *Final closing speed / Velocidad de golpe final.*

Retenção na abertura (amovível) / *Hold open system (removable) / Retención en la apertura (extraíble).*

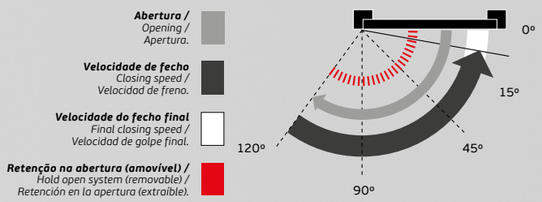

SMOOTH OPEN
CAM ACTION

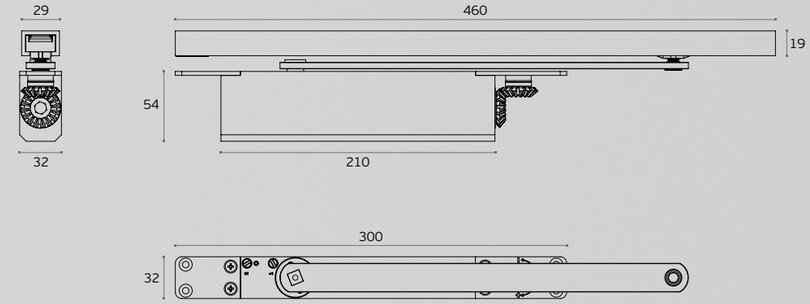

MOLAS DE PORTA DE EMBUTIR /
CONCEALED DOOR CLOSERS /
CIERRA PUERTAS DE EMBUTIR

ML.21.812
DOUBLE ACTION

RAL 9006



ML.21.812.B
DOUBLE ACTION

RAL 9005



EN1154 3 8 2/4 1 1 3

130 kg · 2-4 POWER · 1100 · 5 years · CE · EN 1154 · DDA · CAM · Power adjustment by spring

Mola de porta aérea hidráulica de embutir para portas de dupla acção.

- ***Braço anti-vandalismo;***
- ***Força ajustável: 2-4;***
- ***Largura máxima de porta: 1100mm;***
- ***Peso máximo de porta: 130kg;***
- ***Ajuste de força por mola;***
- ***Mecanismo CAM;***
- ***Velocidade de fecho ajustável por válvula;***
- ***Velocidade de fecho final ajustável por válvula;***
- ***Sistema de retenção na abertura (amovível);***
- ***Ângulo de abertura 240º;***
- ***Mola reversível;***
- ***Certificado corta-fogo;***
- ***Marcação CE;***

Concealed hydraulic overhead door closer for double action.

- *Sliding arm;*
- *Adjustable power: 2-4;*
- *Maximum door width: 1100mm;*
- *Maximum door weight: 130kg;*
- *Power adjustment by spring;*
- *CAM action mechanism;*
- *Closing speed adjustable by valve;*
- *Latching speed adjustable by valve;*
- *Hold open system (removable);*
- *Opening angle 240°;*
- *Reversible door closer;*
- *Certified fireproof;*
- *CE marking;*

Cierra puertas hidráulico de embutir para puertas de doble acción.

- *Brazo antivandalismo;*
- *Fuerza ajustable: 2-4;*
- *Ancho máximo de puerta: 1100mm;*
- *Peso máximo de puerta: 130kg;*
- *Regulación de fuerza por muelle;*
- *Mecanismo de CAM;*
- *Velocidad de cierre ajustable por válvula;*
- *Velocidad de golpe final ajustable por válvula;*
- *Sistema de retención en la apertura (extraíble);*
- *Ángulo de apertura 240°;*
- *Cierra puertas reversible;*
- *Certificado corta fuego;*
- *Marcación CE;*

Para portas corta-fogo, remover a função de retenção.

For fire rated doors, remove the retaining function.

Para las puertas cortafuegos, retire la función de retención.

KI.812

Kit intumescente para mola de porta ML.21.812 / *Intumescent kit for door close ML.21.812 / Kit intumescente para cierra puertas ML.21.812.*



21.812.PL

Terminal em plástico para a calha ML.21.812 / *Plastic terminal for track ML.21.812 / Terminal en plastico para calha ML.21.812.*





DOUBLE ACTION CAM DOOR CLOSER

MOLA COM SISTEMA CAM, PERMITE UMA ABERTURA MAIS SUAVE QUE AS MOLAS TRADICIONAIS /
DOOR CLOSER WITH CAM SYSTEM, ALLOWS A SMOOTHER OPENING THAN TRADITIONAL CLOSERS /
CIERRA PUERTA CON SISTEMA CAM, PERMITE UNA APERTURA MÁS SUAVE QUE LOS MUELLES TRADICIONALES.

RECOMENDADA PARA APLICAÇÃO EM ESPAÇOS UTILIZADOS POR PESSOAS COM MOBILIDADE CONDICIONADA E CRIANÇAS /
RECOMMENDED FOR USE IN AREAS USED BY PEOPLE WITH REDUCED MOBILITY AND CHILDREN /
RECOMIENDADA PARA APLICACION EN ZONAS UTILIZADAS POR PERSONAS CON MOVILIDAD REDUCIDA Y NIÑOS.

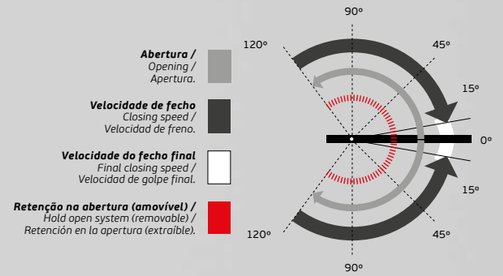

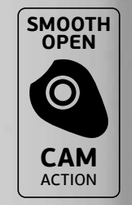

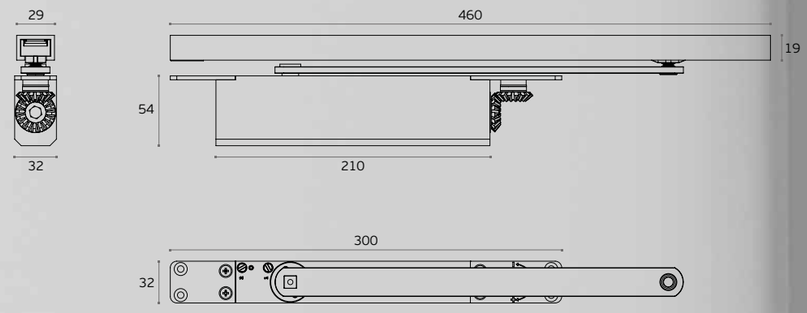

MOLAS DE PORTA DE EMBUTIR /
CONCEALED DOOR CLOSERS /
CIERRA PUERTAS DE EMBUTIR

ML.21.810.D
Direita /
Right hand / Derecha

RAL 9006



ML.21.810.E
Esquerda /
Left hand / Izquierda

RAL 9006



EN1154 3 8 2/4 1 1 3

130 kg · 2-5 POWER · 1250 · 5 years · CE · EN 1154 · BACK CHECK · Power adjustment by spring

Mola de porta aérea hidráulica de embutir para portas de batente.

- Braço anti-vandalismo;
- Força ajustável: 2-5;
- Largura máxima de porta: 1250mm;
- Peso máximo de porta: 130kg;
- Ajuste de força por mola;
- Mecanismo cremalheira e pinhão;
- Velocidade de fecho ajustável por válvula;
- Velocidade de fecho final ajustável por válvula;
- Sistema de retenção na abertura (amovível);
- Ângulo de abertura 120º;
- Mola reversível;
- Certificado corta-fogo;

Concealed hydraulic overhead door closer to single action.

- Sliding arm;
- Adjustable power: 2-5;
- Maximum door width: 1250mm;
- Maximum door weight: 130kg;
- Power adjustment by spring;
- Rack and pinion mechanism;
- Closing speed adjustable by valve;
- Latching speed adjustable by valve;
- Hold open system (removable);
- Opening angle 120°;
- Reversible door closer;
- Certified fireproof;

Cierra puertas hidráulico de embutir para puertas de batiente.

- Brazo antivandalismo;
- Fuerza ajustable: 2-5;
- Ancho máximo de puerta: 1250mm;
- Peso máximo de puerta: 130kg;
- Regulación de fuerza por muelle;
- Mecanismo de piñon y cremallera;
- Velocidad de cierre ajustable por válvula;
- Velocidad de golpe final ajustable por válvula;
- Sistema de retención en la apertura (extraíble);
- Ángulo de apertura 120°;
- Cierra puertas reversible;
- Certificada corta fuego;

Embora as molas reversíveis, para facilitar a instalação podem ser fornecidas com pre-instalação: Direita ou Esquerda.
Para portas corta-fogo, remover a função de retenção.

Although the door closers are reversible, for easy installation, can be supplied pre-installed: Right hand or Left hand.
For fire rated doors, remove the retaining function.

Aunque los cierra puertas son reversibles, para facilitar la instalación, se pueden suministrar preinstalados: Derecha o Izquierda.
Para las puertas cortafuegos, retire la función de retención.

KI.810

Kit intumescente para mola de porta ML.21.810 / *Intumescent kit for door close ML.21.810 / Kit intumescente para cierra puertas ML.21.810.*



21.812.PL

Terminal em plástico para a calha ML.21.810 / *Plastic terminal for track ML.21.810 / Terminal en plastico para calha ML.21.810.*





HEAVY DUTY CONCEALED DOOR CLOSER

MOLA AÉREA DESENVOLVIDA PARA AS SITUAÇÕES MAIS EXIGENTES /
OVERHEAD DOOR CLOSER DEVELOPED FOR THE MOST DEMANDING SITUATIONS /
CIERRA PUERTAS DESARROLLADO PARA LAS SITUACIONES MÁS EXIGENTES.

Abertura / *Opening / Apertura.*
Velocidade de fecho *Closing speed / Velocidad de freno.*
Velocidade do fecho final *Final closing speed / Velocidad de golpe final.*
Retenção na abertura (amovível) / *Hold open system (removable) / Retención en la apertura (extraíble).*

MOLAS DE PORTA DE EMBUTIR / *CONCEALED DOOR CLOSERS / CIERRA PUERTAS DE EMBUTIR*

ML.21.801.D
Direita /
Right hand / Derecha

ML.21.801.E
Esquerda /
Left hand / Izquierda

RAL 9006



ML.21.801.D.B
Direita /
Right hand / Derecha

ML.21.801.E.B
Esquerda /
Left hand / Izquierda

RAL 9005



100 kg | 3 POWER | 950 | 5 years

3 **Fixed power** No power adjustment

EN1154 3 8 **3** 0 1 3

Mola de porta aérea hidráulica de embutir para portas de batente.

- Braço anti-vandalismo;
- Força: 3;
- Largura máxima de porta: 950mm;
- Peso máximo de porta: 100kg;
- Mecanismo cremalheira e pinhão;
- Velocidade de fecho ajustável por válvula;
- Velocidade de fecho final ajustável por válvula;
- Sistema de retenção na abertura (amovível);
- Ângulo de abertura 120º;
- Mola reversível;
- Certificado corta-fogo;

Concealed hydraulic overhead door closer to single action.

- Sliding arm;
- Power: 3;
- Maximum door width: 950mm;
- Maximum door weight: 100kg;
- Rack and pinion mechanism;
- Closing speed adjustable by valve;
- Latching speed adjustable by valve;
- Hold open system (removable);
- Opening angle 120°;
- Reversible door closer;
- Certified fireproof;

Cierra puertas hidráulico de embutir para puertas de batiente.

- Brazo antivandalismo;
- Fuerza: 3;
- Ancho máximo de puerta: 950mm;
- Peso máximo de puerta: 100kg;
- Mecanismo de piñon y cremallera;
- Velocidad de cierre ajustable por válvula;
- Velocidad de golpe final ajustable por válvula;
- Sistema de retención en la apertura (extraíble);
- Ángulo de apertura 120°;
- Cierra puertas reversible;
- Certificada corta fuego;

Embora as molas reversíveis, para facilitar a instalação podem ser fornecidas com pre-instalação: Direita ou Esquerda.
Para portas corta-fogo, remover a função de retenção.

Although the door closers are reversible, for easy installation, can be supplied pre-installed: Right hand or Left hand.
For fire rated doors, remove the retaining function.

Aunque los cierra puertas son reversibles, para facilitar la instalación, se pueden suministrar preinstalados: Derecha o Izquierda.
Para las puertas cortafuegos, retire la función de retención.

KI.801

Kit intumescente para mola de porta ML.21.801 / *Intumescent kit for door close ML.21.801 / Kit intumescente para cierra puertas ML.21.801.*

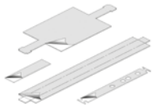

21.812.PL

Terminal em plástico para a calha ML.21.801 / *Plastic terminal for track ML.21.801 / Terminal en plastico para calha ML.21.801.*





BASE LINE CONCEALED DOOR CLOSER

MOLA AÉREA DE EMBUTIR COM FORÇA 3 PARA PORTAS ATÉ 100KG / *CONCEALED DOOR CLOSER WITH POWER 3 FOR DOORS UP TO 100KG / CIERRA PUERTAS DE EMBUTIR CON FUERZA 3 PARA PUERTAS HASTA 100KG.*

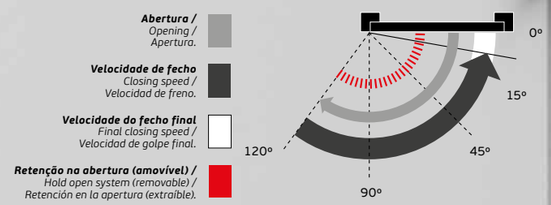

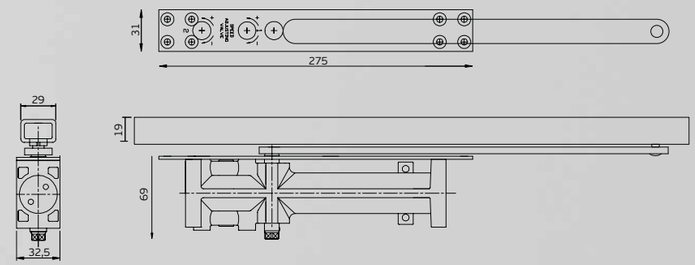

MOLAS DE PORTA DE EMBUTIR /
CONCEALED DOOR CLOSERS /
CIERRA PUERTAS DE EMBUTIR

ML.21.802.D
Direita /
Right hand / Derecha

RAL 9006



ML.21.802.E
Esquerda /
Left hand / Izquierda

RAL 9006



60 kg | 3 POWER | 950 | 5 years

3 **Fixed power** No power adjustment

EN1154 3 8 **3** - 1 3

Mola de porta aérea hidráulica de embutir para portas de batente.

- Braço anti-vandalismo;
- Força: 3;
- Largura máxima de porta: 950mm;
- Espessura mínima de porta: 35mm;
- Peso máximo de porta: 60kg;
- Mecanismo cremalheira e pinhão;
- Velocidade de fecho ajustável por válvula;
- Velocidade de fecho final ajustável por válvula;
- Sistema de retenção na abertura (amovível);
- Ângulo de abertura 120º;
- Mola reversível;

Concealed hydraulic overhead door closer to single action.

- Sliding arm;
- Power: 3;
- Maximum door width: 950mm;
- Minimum door thickness: 35mm;
- Maximum door weight: 60kg;
- Rack and pinion mechanism;
- Closing speed adjustable by valve;
- Latching speed adjustable by valve;
- Hold open system (removable);
- Opening angle 120°;
- Reversible door closer;

Cierra puertas hidráulico de embutir para puertas de batiente.

- Brazo antivandalismo;
- Fuerza: 3;
- Ancho máximo de puerta: 950mm;
- Espesor mínimo de la puerta: 35mm;
- Peso máximo de puerta: 60kg;
- Mecanismo de piñon y cremallera;
- Velocidad de cierre ajustable por válvula;
- Velocidad de golpe final ajustable por válvula;
- Sistema de retención en la apertura (extraíble);
- Ángulo de apertura 120°;
- Cierra puertas reversible;

Embora as molas reversíveis, para facilitar a instalação podem ser fornecidas com pre-instalação: Direita ou Esquerda.

Although the door closers are reversible, for easy installation, can be supplied pre-installed: Right hand or Left hand.

Aunque los cierra puertas son reversibles, para facilitar la instalación, se pueden suministrar preinstalados: Derecha o Izquierda.

KI.802

Kit intumescente para mola de porta ML.21.802 / *Intumescent kit for door close ML.21.802 / Kit intumescente para cierra puertas ML.21.802*



21.802.PL

Terminal em plástico para a calha ML.21.802 / *Plastic terminal for track ML.21.802 / Terminal en plastico para calha ML.21.802.*





"THE "SLIMMEST" CONCEALED DOOR CLOSER

A MOLA DE PORTA OCULTA DE EMBUTIR MAIS FINA DO MERCADO PARA PORTAS A PARTIR DE 35mm DE ESPESSURA. PESO MÁX. 60KG. FORÇA 3 /
THE SLIMMEST CONCEALED DOOR CLOSER IN THE MARKET FOR DOORS FROM 35mm THICKNESS. MAX. WEIGHT 60KG. POWER 3 /
LO CIERRA PUERTAS DE EMBUTIR MÁS FINO DEL MERCADO PARA PUERTAS A PARTIR DE 35mm DE ESPESSOR. PESO MAX. 60KG. FUERZA 3.

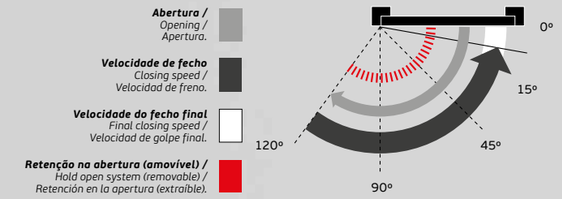

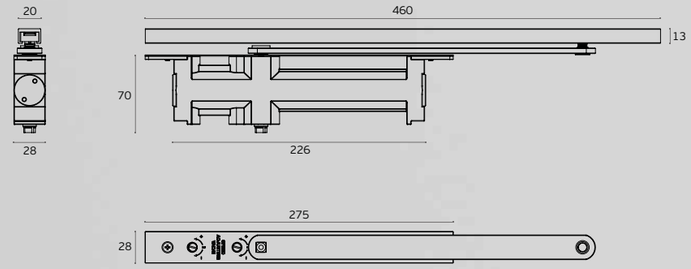

SELECTORES DE FECHO /
DOOR COORDINATORS /
SELECTORES DE CIERRE





21.502

Selector de fecho para portas duplas. Pode ser instalado com molas aéreas JNF como ML.21.760/765/770/775.
É útil em aplicações onde as portas estão normalmente fechadas.
O selector é integrado dentro de um carril que o protege de vandalismo.
É indicado para todos os tipos de portas duplas, entradas de escritório, edifícios comerciais, hotéis, etc.

O selector de fecho mantém a porta activa aberta quando a porta inactiva está aberta. Porta ativa começa a fechar quando a porta inativa está fechada.

Mechanical door coordinator for double doors. Can be installed with JNF overhead door closer like ML.21.760/765/770/775. It is useful in applications where doors are normally kept closed.
The coordinator is integrated inside the covered sliding rails which protects the coordinator from abuse. It is suitable for all kinds of double doors, entrance halls in office and commercial buildings, hotels, etc.

Mechanical coordinator keeps the active door open when inactive door is open.
Active door starts to close when the inactive door is almost closed.

Selector de cierre para puertas dobles. Se puede instalar con los cierra puertas JNF como ML.21.760/765/770/775. Es útil en aplicaciones en que las puertas están normalmente cerradas. El selector está integrado en un carril que lo protege do abuso. Es apto para todo tipo de puertas dobles, entradas a la oficina, edificios comerciales, hoteles, etc.

Lo selector mantiene la puerta activa abierta cuando la puerta está inactiva abierta. Puerta activa comienza a cerrarse cuando la puerta está inactiva cerrada.

X	A	B	C
1500–1700	68	50	110
1700–1930	148	130	190

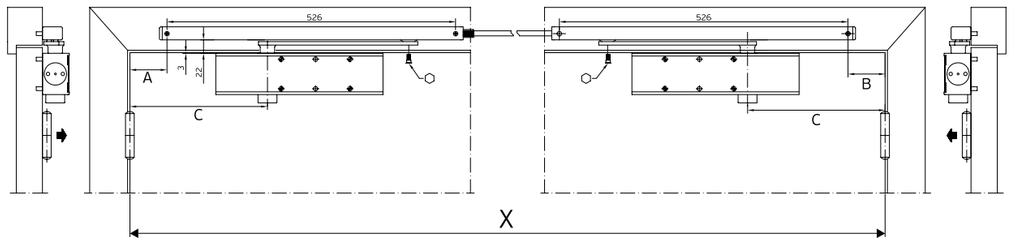



DOOR CORDINATORS

OS SELECTORES DE FECHO SÓ SÃO UTILIZADOS EM PORTAS DUPLAS. A FUNÇÃO DESTES PRODUTOS É COORDENAR AS DUAS PORTAS, PARA FECHAREM NA SEQUÊNCIA ADEQUADA, A FOLHA INACTIVA ANTES DA FOLHA ACTIVA /
DOOR COORDINATORS ARE ONLY USED ON DOUBLE DOORS. THE PURPOSE OF THIS PRODUCT IS TO COORDINATE THE TWO DOOR LEAVES, SO THEY WILL CLOSE IN THE PROPER SEQUENCE, THE INACTIVE LEAF BEFORE THE ACTIVE LEAF /
LOS SELECTORES DE CIERRE SÓLO SE UTILIZAN EN PUERTAS DOBLES. LA FUNCIÓN DE ESTOS PRODUCTOS ES COORDINAR LAS DOS PUERTAS PARA QUE SE CIERREN EN LA SECUENCIA CORRECTA, LA HOJA INACTIVA ANTES QUE LA ACTIVA.

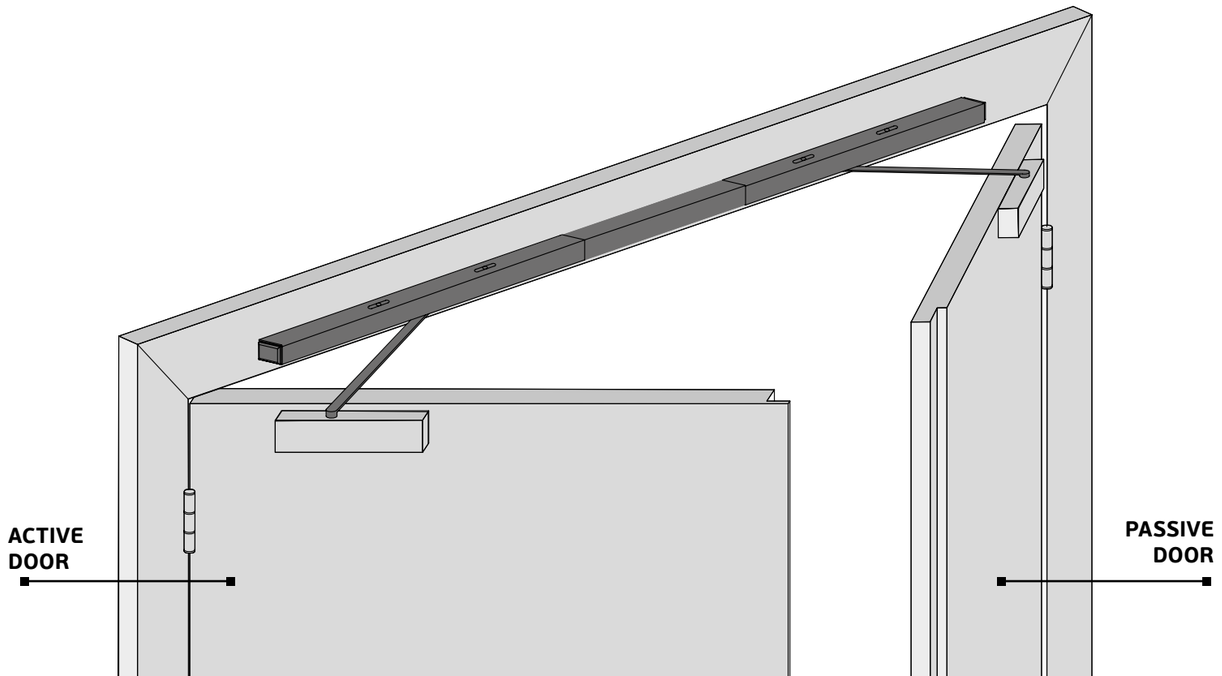

SELECTORES DE FECHO / *DOOR COORDINATORS / SELECTORES DE CIERRE*

21.500.S
RAL 9006 - 1067mm



21.500
RAL 9006 - 1320mm



Selector de fecho para portas duplas com mola instalada. Reversível, em alumínio RAL 9006 /
Door coordinator for doble doors with door closer instaled. Reversible, aluminum RAL 9006 / Selector de cierre para puertas doble con cierra puertas instalado. Reversible, aluminio RAL 9006

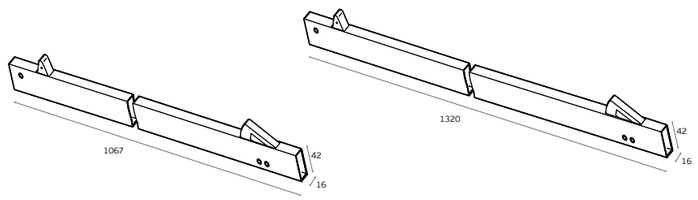

21.501

Extensão para selector de fecho 21.500 /
Extension for door coordinator 21.500 /
Extensión para selector de cierre 21.500 /



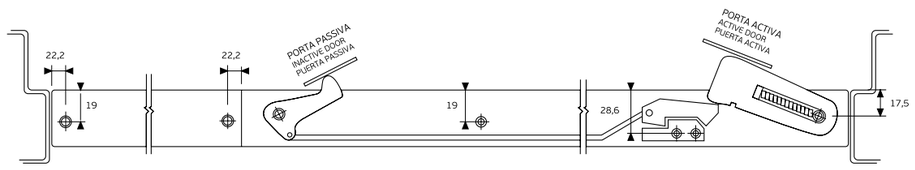

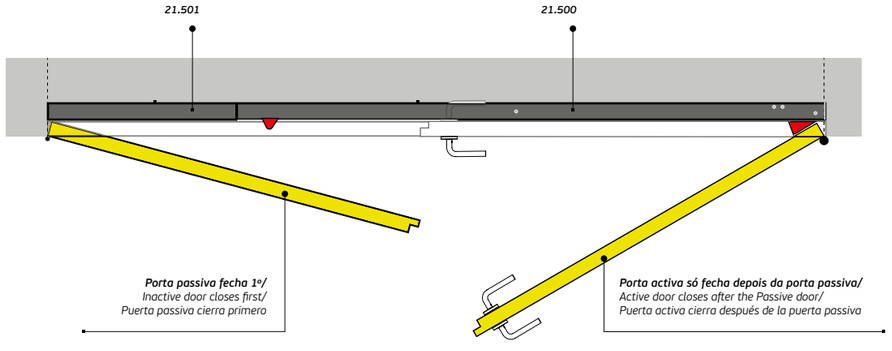

IN.17.622.L

Fecho de embutir automático ou manual. Aplicável na porta passiva, quando a porta ativa fecha este sistema é ativado e bloqueia. Pode ser instalado na parte superior ou inferior da porta /
Automatic or manual deadbolt. Applicable on the passive door, when the active door closes this system is activated and locks. It can be installed on the top or on the bottom of the door /
Cierre automático o manual de embutir. Aplicable en la puerta pasiva, cuando la puerta activa se cierra este sistema se activa y se bloquea. Puede instalarse en la parte superior o en la inferior de la puerta.

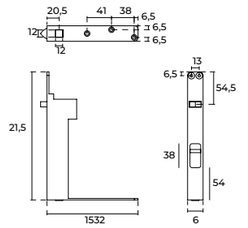

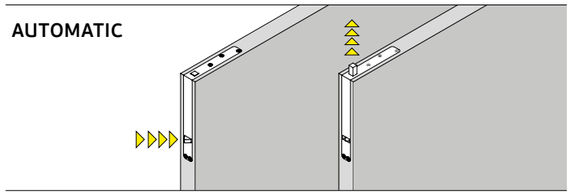



IN.17.622

Fecho de embutir automático. Aplicável na porta passiva, quando a porta ativa fecha este sistema é ativado e bloqueia. Pode ser instalado na parte superior ou inferior da porta /
Automatic deadbolt. Applicable on the passive door, when the active door closes this system is activated and locks. It can be installed on the top or on the bottom of the door /
Cierre automático de embutir. Aplicable en la puerta pasiva, cuando la puerta activa se cierra este sistema se activa y se bloquea. Puede instalarse en la parte superior o en la inferior de la puerta.

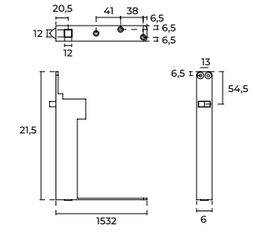

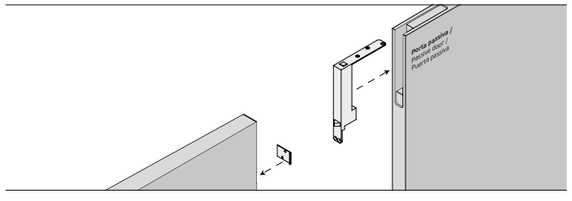



MOLAS DE PAVIMENTO / *FLOOR CLOSERS / CIERRA PUERTAS DE SUELO*

COMBO 200KG FLOOR SPRINGS

MOLAS DE PAVIMENTO PARA PORTAS DE BATENTE OU VAI-VÉM APLICÁVEL EM PORTAS DE MADEIRA, METÁLICAS OU DE VIDRO /
FLOOR CLOSER FOR SINGLE ACTION OR DOUBLE ACTION DOORS APPLICABLE TO WOODEN, METALLIC OR GLASS DOORS /
CIERRA PUERTAS DE SUELO PARA PUERTAS DE BATIENTE O DOBLE ACCIÓN, APLICABLE A PUERTAS DE MADERA, METALICAS O DE CRISTAL.

Molas de pavimento para portas com peso até 200 kg; Força ajustável por mola: Depois de instaladas, a força pode ser ajustada por um parafuso lateral.

Equipadas com duas válvulas de ajuste de velocidade de fecho:
1. Válvula de controlo de velocidade de fecho inicial dos 160º aos 15º .
2. Válvula de controlo de velocidade de fecho final, dos 15º aos 0º de ângulo, especialmente útil para evitar que a porta bata no aro da porta ou se necessário ter velocidade para vencer o trinco da fechadura.

Mola de pavimento com sistema CAM, a relação de força não é direta, variando conforme o ângulo de abertura, permitindo forças de abertura baixas, mas forças elevadas no fecho, tornando este tipo de mola aconselhado para espaços onde é operado por pessoas com mobilidade condicionada e crianças.

Sistema de quadras intercambiáveis permitindo a aplicação com diferentes formatos e alturas (22x11,6mm / 17x17mm / 13x13mm)

Possibilidade de tampas em aço inoxidável com acabamentos satinado, polido e PVD TITANIUM com diferentes cores.

Floor springs for doors weighing up to 200 kg; Adjustable spring force: Once installed, the power can be adjusted by a lateral screw.

Equipped with two closing speed adjustment valves:
1. Initial closing speed control valve from 160º to 15º .
2. Final closing speed control valve, from 15º to 0º of angle, especially useful to prevent the door from hitting the door frame or if necessary to have the speed to beat the lock latch.

Floor spring with CAM system, the force ratio is not direct, varying according to the opening angle, allowing low opening forces, but high closing forces, making this type of spring advised for spaces where it is operated by people with limited mobility and children.

System of interchangeable spindles allowing the application with different formats and heights (22x11,6mm / 17x17mm / 13x13mm)

Possibility of stainless steel covers with satin, polished and PVD TITANIUM finishes in different colours.

Cierra puertas de suelo con un peso de hasta 200 kg; Fuerza ajustable mediante muelle: Una vez instalada, la fuerza puede ajustarse mediante un tornillo lateral.

Equipado con dos válvulas de ajuste de la velocidad de cierre:
1. Válvula de control de velocidad de cierre inicial de 160º a 15º .
2. Válvula de control de velocidad de cierre final, de 15º a 0º de ángulo, especialmente útil para evitar que la puerta golpee el marco o si es necesario tener la velocidad para activar el pestillo de la cerradura.

Muelle de suelo con sistema CAM, la relación de fuerzas no es directa, variando en función del ángulo de apertura, permitiendo fuerzas de apertura bajas, pero fuerzas de cierre elevadas, lo que hace que este tipo de muelle sea aconsejado para espacios donde sea accionado por personas con movilidad reducida y niños.

Sistema de quadradillos intercambiables que permite la aplicación con diferentes formatos y alturas (22x11,6mm / 17x17mm / 13x13mm).

Posibilidad de cubiertas de acero inoxidable con acabados satinado, pulido y PVD TITANIO en diferentes colores.

MOLAS DE PAVIMENTO /
FLOOR CLOSERS /
CIERRA PUERTAS DE SUELO

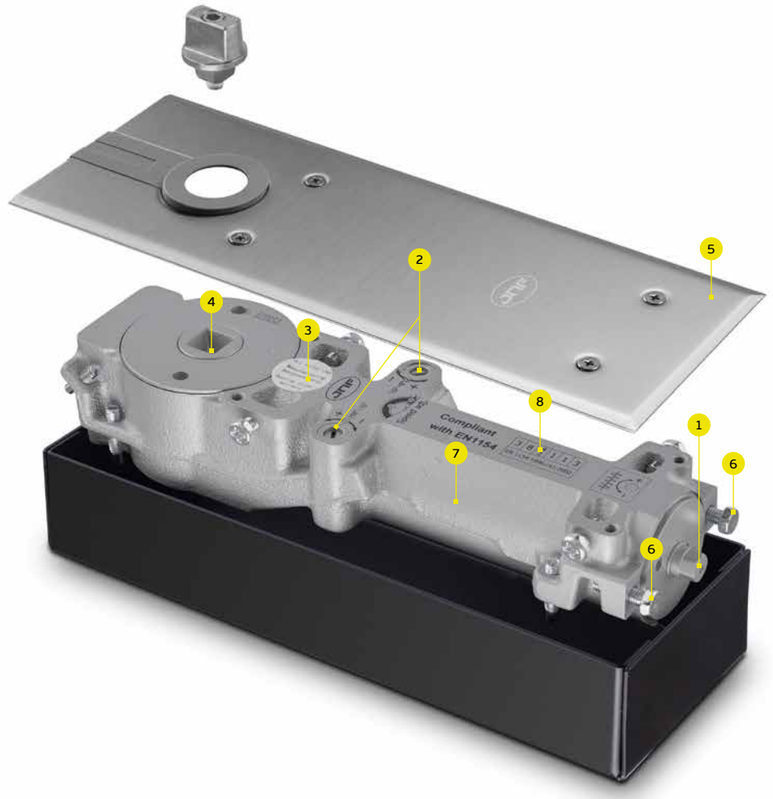

***1.** Molas de pavimento para portas com peso até 200kg; Força ajustável por mola: Depois de instaladas, a força pode ser ajustada por um parafuso lateral.*

***2.** Equipadas com duas válvulas de ajuste de velocidade de fecho:*
1) Válvula de controlo de velocidade de fecho inicial dos 160º aos 15º.
2) Válvula de controlo de velocidade de fecho final, dos 15º aos 0º de ângulo, especialmente útil para evitar que a porta bata no aro da porta ou se necessário ter velocidade para vencer o trinco da fechadura.

***3.** Mola de pavimento com sistema CAM, a relação de força não é direta, variando conforme o ângulo de abertura, permitindo forças de abertura baixas, mas forças elevadas no fecho, tornando este tipo de mola aconselhado para espaços onde é operado por pessoas com mobilidade condicionada e crianças.*

***4.** Sistema de quadras intercambiáveis permitindo a aplicação com diferentes formatos e alturas (22x11,6mm / 17x17mm / 13x13mm)*

***5.** Possibilidade de tampas em aço inoxidável com acabamentos satinado, polido e PVD TITANIUM com diferentes cores.*

***6.** Sistema de ajuste 3D. Permite ajustar a posição da mola relativamente à caixa fixa ao pavimento.*

***7.** Funcionamento estável entre os -20ºC e 40ºC.*

***8.** Opção com e sem paragem, marcação CE e certificação corta-fogo na versão sem retenção.*

***1.** Floor springs for doors weighing up to 200kg; Adjustable spring force: Once installed, the power can be adjusted by a lateral screw.*

***2.** Equipped with two closing speed adjustment valves:*
1) Initial closing speed control valve from 160º to 15º .
2) Final closing speed control valve, from 15º to 0º of angle, especially useful to prevent the door from hitting the door frame or if necessary to have the speed to beat the lock latch.

***3.** Floor spring with CAM system, the force ratio is not direct, varying according to the opening angle, allowing low opening forces, but high closing forces, making this type of spring advised for spaces where it is operated by people with limited mobility and children.*

***4.** System of interchangeable spindles allowing the application with different formats and heights: (22x11,6mm / 17x17mm / 13x13mm)*

***5.** Possibility of stainless steel covers with satin, polished and PVD TITANIUM finishes in different colours.*

***6.** 3D adjustment system. It allows to adjust the position of the spring in relation to the box fixed to the floor.*

***7.** Stable operation between -20ºC and 40ºC.*

***8.** Option with and without stop, CE marking and fireproof certification in the version without stop.*

***1.** Cierra puertas de suelo con un peso de hasta 200kg; Fuerza ajustable mediante muelle: Una vez instalada, la fuerza puede ajustarse mediante un tornillo lateral.*

***2.** Equipado con dos válvulas de ajuste de la velocidad de cierre:*
1) Válvula de control de velocidad de cierre inicial de 160º a 15º .
2) Válvula de control de velocidad de cierre final, de 15º a 0º de ángulo, especialmente útil para evitar que la puerta golpee el marco o si es necesario tener la velocidad para activar el pestillo de la cerradura.

***3.** Muelle de suelo con sistema CAM, la relación de fuerzas no es directa, variando en función del ángulo de apertura, permitiendo fuerzas de apertura bajas, pero fuerzas de cierre elevadas, lo que hace que este tipo de muelle sea aconsejado para espacios donde sea accionado por personas con movilidad reducida y niños.*

***4.** Sistema de quadradillos intercambiables que permite la aplicación con diferentes formatos y alturas: (22x11,6mm / 17x17mm / 13x13mm)*

***5.** Posibilidad de cubiertas de acero inoxidable con acabados satinado, pulido y PVD TITANIO en diferentes colores.*

***6.** Sistema de ajuste 3D. Permite ajustar la posición del muelle en relación con la caja fijada al suelo.*

***7.** Funcionamiento estable entre -20ºC y 40ºC.*

***8.** Opción con y sin retencion, marcado CE y certificación ignífuga en la versión sin retencion.*

COMBO 200KG FLOOR SPRINGS

MOLAS DE PAVIMENTO PARA PORTAS DE BATENTE OU VAI-VÉM APLICÁVEL EM PORTAS DE MADEIRA, METÁLICAS OU DE VIDRO /
FLOOR CLOSER FOR SINGLE ACTION OR DOUBLE ACTION DOORS APPLICABLE TO WOODEN, METALLIC OR GLASS DOORS /
CIERRA PUERTAS DE SUELO PARA PUERTAS DE BATIENTE O DOBLE ACCIÓN, APLICABLE A PUERTAS DE MADERA, METALICAS O DE CRISTAL.

200 kg | 1-4 POWER | EN 1154

soft closing

Power adjustment by spring

SMOOTH OPEN

CAM ACTION

MOLAS DE PAVIMENTO / *FLOOR CLOSERS / CIERRA PUERTAS DE SUELO*

21.2205

Mola de pavimento para portas de batente ou vai-vém aplicável em portas de madeira, metálicas ou de vidro, com paragem a 90º /

Floor closer for single action doors or double action doors applicable to wooden, metallic or glass doors with a hold open position at 90º /

Cierra puertas de suelo para puertas de batiente o doble acción, aplicable a puertas de madera, metalicas o de cristal con retención a 90º.

200 kg | 1-4 POWER | 5 years | EN 1154
STOP 90º | DDA | CAM
Power adjustment by spring

SMOOTH OPEN
CAM ACTION



21.2205
Satin Stainless steel



21.2205.TB
PVD TITANIUM Black



21.2205.TG
PVD TITANIUM Gold



21.2205.TCO
PVD TITANIUM Copper



21.2205.TCH
PVD TITANIUM Chocolate

EN1154 3 8 1 4 - 1 3

21.001.Q
Quadra standard /
Standard spindle / Cuadradillo estandár. 17x17mm



21.001.QS
Quadra /
Spindle / Cuadradillo. 13x13mm



21.001.R
21.001.R10
21.001.R20
Quadra rectangular /
Rectangular spindle / Cuadradillo rectangular 22x11,6mm



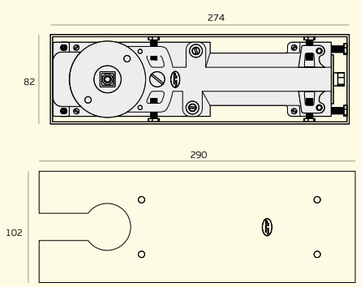

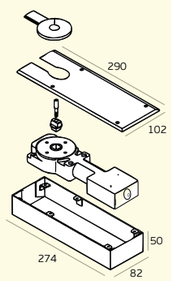

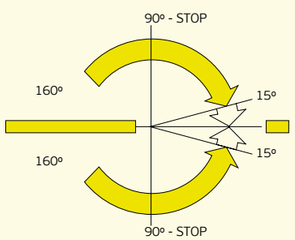

21.2205.B

Mola de pavimento para portas de batente ou vai-vém aplicável em portas de madeira, metálicas ou de vidro, sem paragem /

Floor closer for single action doors or double action doors applicable to wooden, metallic or glass doors without hold open position /

Cierra puertas de suelo para puertas de batiente o doble acción, aplicable a puertas de madera, metalicas o de cristal, sin retención.

200 kg | 1-4 POWER | 5 years | EN 1154
NO STOP | DDA | CAM
Power adjustment by spring

SMOOTH OPEN
CAM ACTION



21.2205.B
Satin Stainless steel



21.2205.B.TB
PVD TITANIUM Black



21.2205.B.TG
PVD TITANIUM Gold



21.2205.B.TCO
PVD TITANIUM Copper



21.2205.B.TCH
PVD TITANIUM Chocolate

EN1154 3 8 1 4 1 1 3

21.001.Q
Quadra standard /
Standard spindle / Cuadradillo estandár. 17x17mm



21.001.QS
Quadra /
Spindle / Cuadradillo. 13x13mm



21.001.R
21.001.R10
21.001.R20
Quadra rectangular /
Rectangular spindle / Cuadradillo rectangular 22x11,6mm



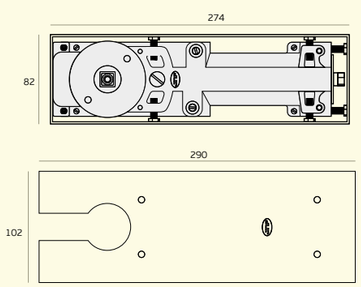

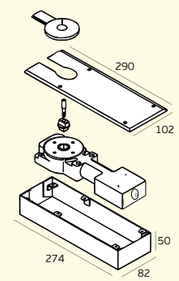

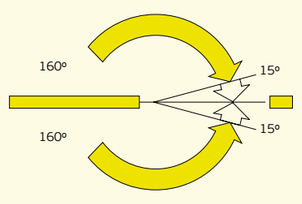

MOLAS DE PAVIMENTO / *FLOOR CLOSERS / CIERRA PUERTAS DE SUELO*

21.2200.WQ

Pivot para portas de dupla acção. Aplicar com quadra 21.001.Q / *Double action door pivot.To use with spindle 21.001.Q / Pivote para puertas de doble acción. Aplicar con el cuadradillo 21.001.Q.*



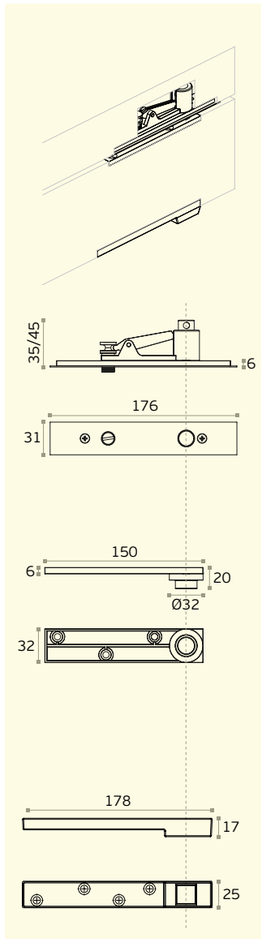

21.2200.W

Pivot para portas de dupla acção.Aplicar com quadra 21.001.R / *Double action door pivot.To use with spindle 21.001.R / Pivote para puertas de doble acción. Aplicar con el cuadradillo 21.001.R.*



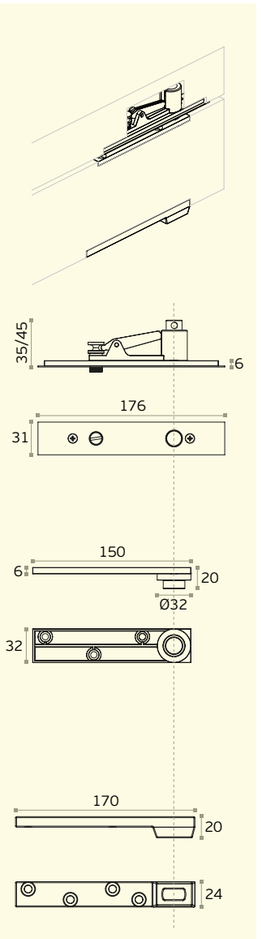

21.2200.E

Braço de batente para mola de pavimento (esquerdo) / *Stopper arm for floor closer (left) / Brazo de batiente para cierra puertas de suelo (izquierdo).*



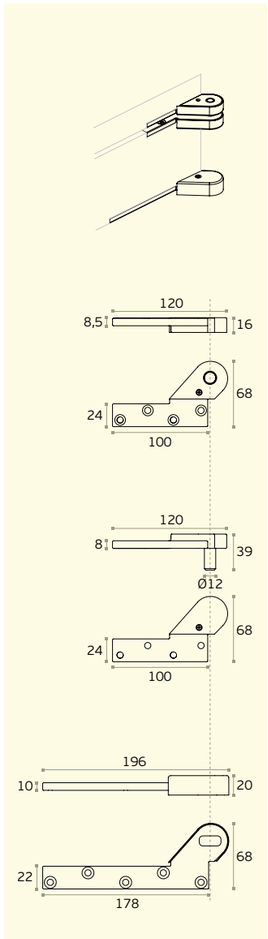

21.2200.D

Braço de batente para mola de pavimento (direito) / *Stopper arm for floor closer (right) / Brazo de batiente para cierra puertas de suelo (derecha).*



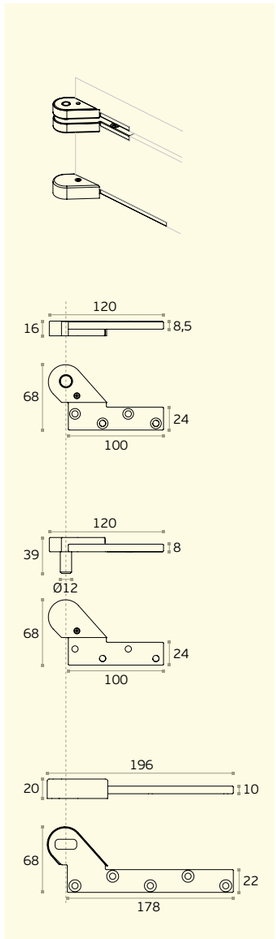

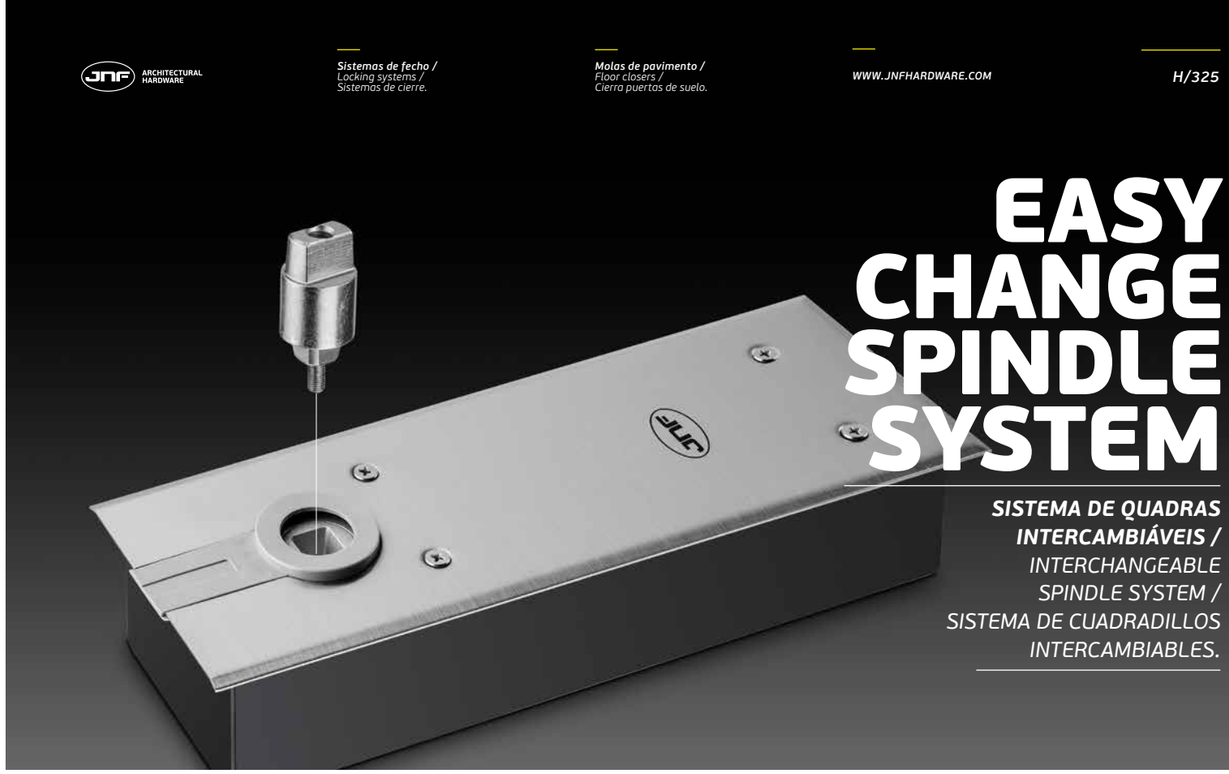

EASY CHANGE SPINDLE SYSTEM

SISTEMA DE QUADRAS INTERCAMBIÁVEIS / *INTERCHANGEABLE SPINDLE SYSTEM / SISTEMA DE CUADRADILLOS INTERCAMBIABLES.*

21.001.Q

Quadra 17x17mm. Altura standard 3mm / *Spindle 17x17mm. Standard height 3mm / Cuadradillo 17x17mm Altura estandar 3mm.*



17x17mm

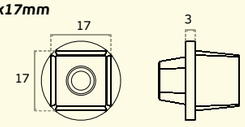

21.001.QS

Quadra 13x13mm. Altura standard 3mm / *Spindle 13x13mm. Standard height 3mm / Cuadradillo 13x13mm Altura estandar 3mm.*



13x13mm

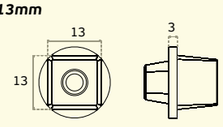

Quadras intercambiáveis para molas de pavimento 21.2205 e 21.2205.B. (Quadras vendidas em separado) / *Interchangeable spindles for floor closers 21.2205 and 21.2205.B. (Spindles sold separately). Cuadradillos intercambiables para cierra puertas de suelo 21.2205 y 21.2205.B. (Cuadradillos se vende por separado).*



21.001.R

Quadra 22x11,6mm. Altura standard 3mm / *Spindle 22x11,6mm. Standard height 3mm / Cuadradillo 22x11,6mm Altura estandar 3mm.*



22x11,6mm

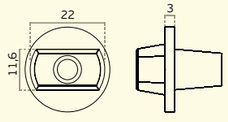

21.001.R10

Quadra elevada 22x11,6mm. Altura 10mm / *Elevated spindle 22x11,6mm. Height 10mm / Cuadradillo elevado 22x11,6mm Altura 10mm.*



22x11,6mm

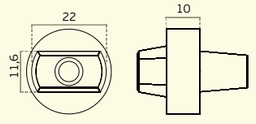

21.001.R20

Quadra elevada 22x11,6mm. Altura 20mm / *Elevated spindle 22x11,6mm. Height 20mm / Cuadradillo elevado 22x11,6mm Altura 20mm.*



22x11,6mm

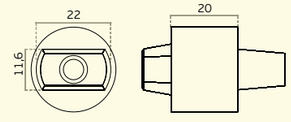

SISTEMAS PIVOTANTES HIDRÁULICOS /
HYDRAULIC PIVOT SYSTEMS /
SISTEMAS DE PIVOTE HIDRAULICOS

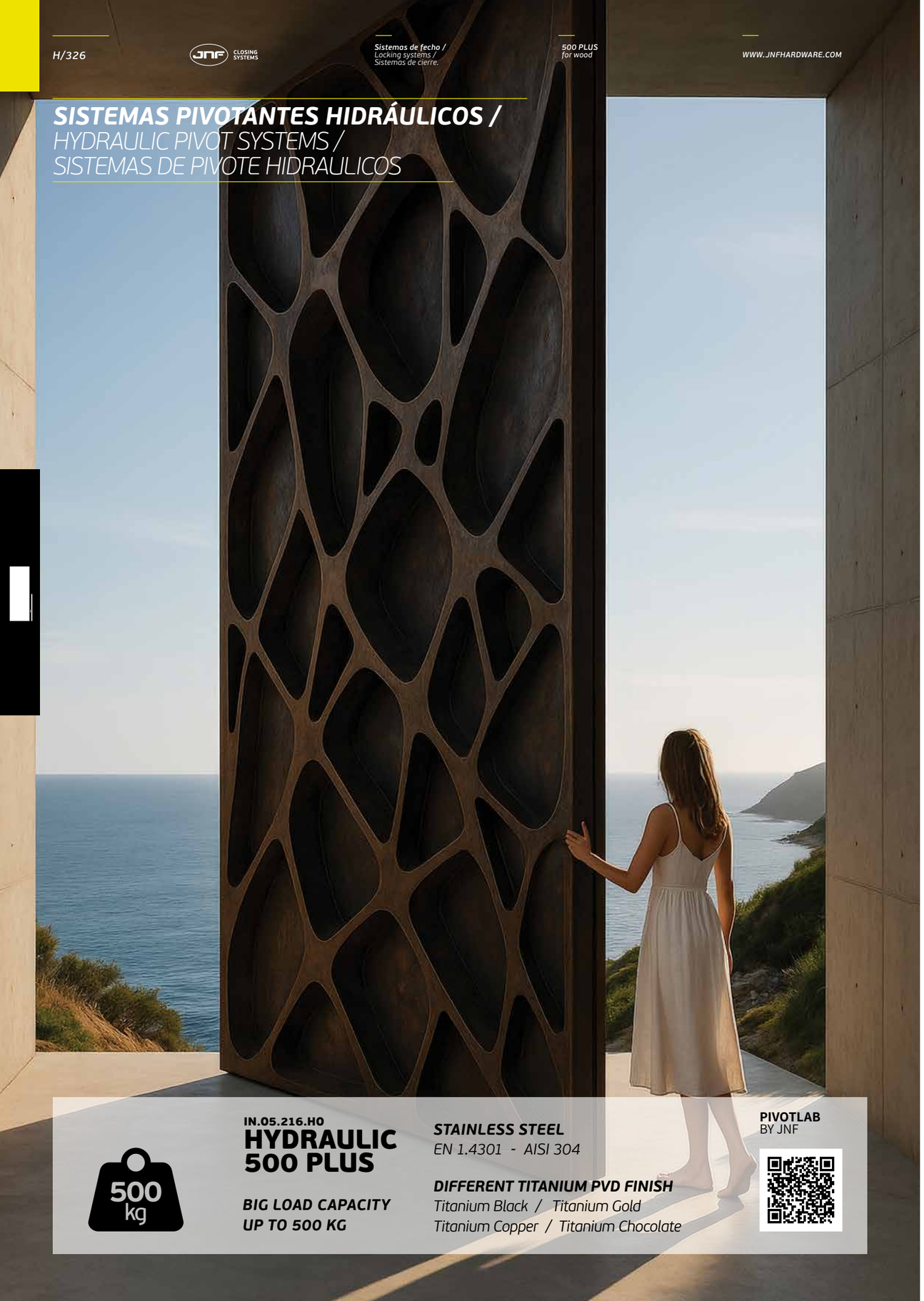

IN.05.216.HO
500 PLUS *FOR WOOD*

Sistema pivotante hidráulico para portas até 500kg /
Hydraulic pivoting system for doors up to 500kg /
Sistema de pivote hidráulico para puertas hasta 500kg.





.TB .TG .TCO .TCH

MATERIAL: *EN 1.4301 / AISI 304*

ACABAMENTO / FINISH / ACABADO STANDARD: *SATINADO / SATIN / SATIN*

OPTIONAL: *PVD TITANIUM COATED*

.TB / .TG / .TCO / .TCH

Conjunto de pivot hidráulico para portas de madeira ou metálicas.

- ***Sistema hidráulico com CAM e com retenção de 90º;***
- ***Peso da porta até 500kg;***
- ***Fecho suave com 2 velocidades, regulável por válvulas;***
- ***Função BACK-CHECK para controlo da abertura;***
- ***Abertura suave, indicada para pessoas com mobilidade reduzida e crianças;***
- ***Força ajustável de 2 a 5;***
- ***Ajuste de posição no pivot superior e base;***
- ***Pivot superior com rolamento de agulhas;***
- ***Instalação do pivot superior pela parte superior da porta;***
- ***Aplicável à superfície do pavimento sem necessidade de alvenaria;***
- ***Várias bases disponíveis para diferentes aplicações;***
- ***Aplicável em portas de ação simples ou dupla;***
- ***Distância mínima do veio ao topo da porta: 150mm;***
- ***Espessura mínima da porta: 50mm;***
- ***Largura da porta até 3000mm;***

Hydraulic pivot set for timber or metallic doors.

- *Hydraulic system with CAM and with 90º retention;*
- *Door weight up to 500kg;*
- *Soft closing with 2 speeds, adjustable by valves;*
- *BACK-CHECK function for opening control;*
- *Soft opening, recommended for people with reduced mobility and children;*
- *Adjustable force 2 to 5;*
- *Adjustment of position on the upper pivot and base;*
- *Upper pivot with needle bearing;*
- *Installation of the upper pivot from the top of the door;*
- *Applicable to the floor surface without masonry work;*
- *Various bases available for different applications;*
- *Applicable to single or double action doors;*
- *Minimum distance from the axis to the top of the door: 150mm;*
- *Minimum door thickness: 50mm*
- *Door width up to 3000mm;*

Juego de pivotes hidráulicos para puertas de madera o metálicas.

- *Sistema hidráulico con CAM y retención de 90°;*
- *Peso de la puerta hasta 500kg;*
- *Cierre suave con 2 velocidades, ajustable mediante válvulas;*
- *Función BACK-CHECK para el control de apertura;*
- *Apertura suave, recomendada para personas con movilidad reducida y niños;*
- *Fuerza ajustable de 2 a 5;*
- *Ajuste de la posición del pivote superior y la base;*
- *Pivote superior con rodamiento de agujas;*
- *Instalación del pivote superior desde la parte superior de la puerta;*
- *Aplicable a la superficie del suelo sin necesidad de obras de albañilería;*
- *Varias bases disponibles para diferentes aplicaciones;*
- *Aplicable a puertas de acción simple o doble;*
- *Distancia mínima del eje a la parte superior de la puerta: 150mm;*
- *Grosor mínimo de la puerta: 50mm;*
- *Ancho de puerta hasta 3000mm;*

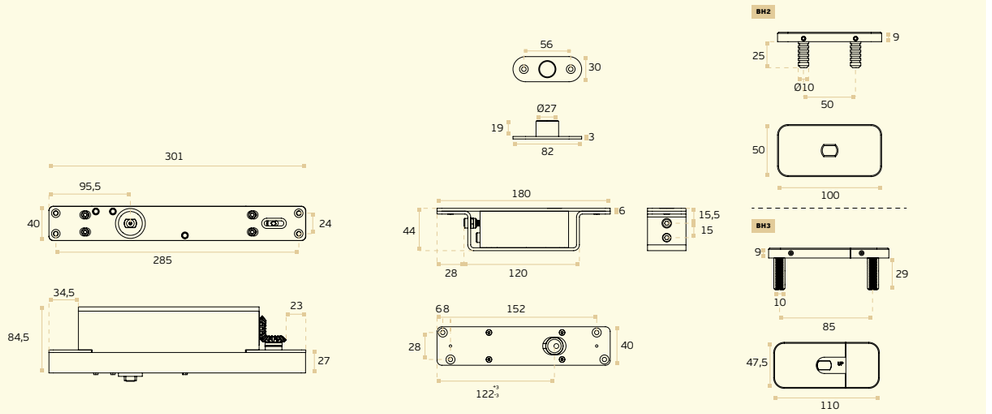

SISTEMAS PIVOTANTES HIDRÁULICOS / HYDRAULIC PIVOT SYSTEMS / SISTEMAS DE PIVOTE HIDRAULICOS



IN.05.215.HO
350 PLUS *FOR WOOD*

Sistema pivotante hidráulico para portas até 350kg /
Hydraulic pivoting system for doors up to 350kg /
Sistema de pivote hidráulico para puertas hasta 350kg.





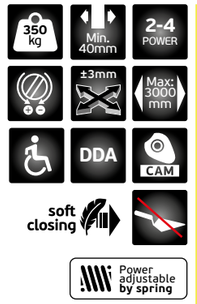

.TB .TG .TCO .TCH

MATERIAL: *EN 1.4301 / AISI 304*

ACABAMENTO / FINISH / ACABADO STANDARD: *SATINADO / SATIN / SATIN*

OPTIONAL: *PVD TITANIUM COATED*

.TB / .TG / .TCO / .TCH

Conjunto de pivot hidráulico para portas de madeira ou metálicas.

- ***Sistema hidráulico com CAM e com retenção de 90º;***
- ***Peso da porta até 350kg;***
- ***Fecho suave com 2 velocidades, regulável por válvulas;***
- ***Abertura suave, indicada para pessoas com mobilidade reduzida e crianças;***
- ***Força ajustável de 2 a 4;***
- ***Ajuste de posição no pivot superior e base;***
- ***Pivot superior com rolamento de agulhas;***
- ***Instalação do pivot superior pela parte superior da porta;***
- ***Aplicável à superfície do pavimento sem necessidade de alvenaria;***
- ***Várias bases disponíveis para diferentes aplicações;***
- ***Aplicável em portas de ação simples ou dupla;***
- ***Distância mínima do veio ao topo da porta: 150mm;***
- ***Espessura mínima da porta: 40mm;***
- ***Largura da porta até 3000mm;***

Hydraulic pivot set for timber or metallic doors.

- *Hydraulic system with CAM and with 90º retention;*
- *Door weight up to 350kg;*
- *Soft closing with 2 speeds, adjustable by valves;*
- *Soft opening, recommended for people with reduced mobility and children;*
- *Adjustable force 2 to 4;*
- *Adjustment of position on the upper pivot and base;*
- *Upper pivot with needle bearing;*
- *Installation of the upper pivot from the top of the door;*
- *Applicable to the floor surface without masonry work;*
- *Various bases available for different applications;*
- *Applicable to single or double action doors;*
- *Minimum distance from the axis to the top of the door: 150mm;*
- *Minimum door thickness: 40mm;*
- *Door width up to 3000mm;*

Juego de pivotes hidráulicos para puertas de madera o metálicas.

- *Sistema hidráulico con CAM y retención de 90°;*
- *Peso de la puerta hasta 350 kg;*
- *Cierre suave con 2 velocidades, ajustable mediante válvulas;*
- *Apertura suave, recomendada para personas con movilidad reducida y niños;*
- *Fuerza ajustable de 2 a 4 velocidades;*
- *Ajuste de la posición del pivote superior y la base;*
- *Pivote superior con rodamiento de agujas;*
- *Instalación del pivote superior desde la parte superior de la puerta;*
- *Aplicable a la superficie del suelo sin necesidad de obras de albañilería;*
- *Varias bases disponibles para diferentes aplicaciones;*
- *Aplicable a puertas de acción simple o doble;*
- *Distancia mínima del eje a la parte superior de la puerta: 150mm;*
- *Grosor mínimo de la puerta: 40mm;*
- *Ancho de puerta hasta 3000mm;*

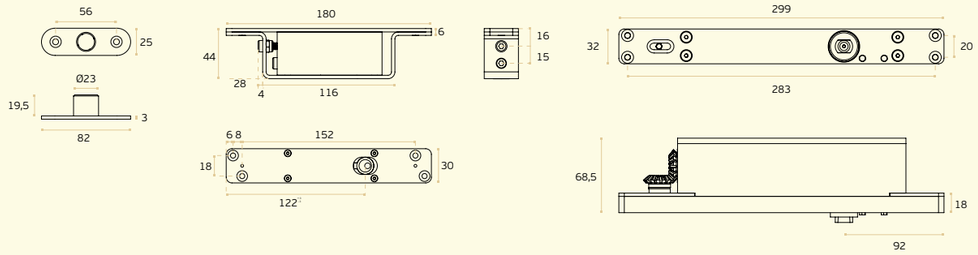

SISTEMAS PIVOTANTES HIDRÁULICOS /
HYDRAULIC PIVOT SYSTEMS /
SISTEMAS DE PIVOTE HIDRAULICOS

IN.05.212.HO
HYDRAULIC 200 SWIVEL

200 kg

LOAD CAPACITY
UP TO 200 KG

STAINLESS STEEL
EN 1.4301 - AISI 304

DIFFERENT TITANIUM PVD FINISH
Titanium Black / Titanium Gold
Titanium Copper / Titanium Chocolate

PIVOTLAB
BY JNF

IN.05.212.HO
200 SWIVEL *FOR WOOD*

Sistema pivotante hidráulico para portas até 200 kg /
Hydraulic pivoting system for doors up to 200 kg /
Sistema de pivote hidráulico para puertas hasta 200 kg.





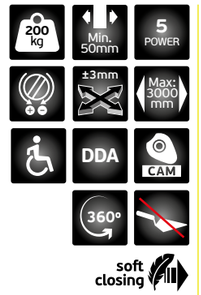

.TB .TG .TCO .TCH

MATERIAL: *EN 1.4301 / AISI 304*
ACABAMENTO / FINISH / ACABADO STANDARD: *SATINADO / SATIN / SATIN*
OPTIONAL: *PVD TITANIUM COATED*
.TB / .TG / .TCO / .TCH

Conjunto de pivot hidráulico para portas de madeira ou metálicas.

- ***Sistema hidráulico com CAM e com retenção de 90º;***
- ***Peso da porta até 200 kg;***
- ***Fecho suave com 2 velocidades, regulável por válvulas;***
- ***Abertura suave, indicada para pessoas com mobilidade reduzida e crianças;***
- ***Força 5;***
- ***Ajuste de posição no pivot superior e base;***
- ***Pivot superior com rolamento de agulhas;***
- ***Instalação do pivot superior pela parte superior da porta;***
- ***Aplicável à superfície do pavimento sem necessidade de alvenaria;***
- ***Várias bases disponíveis para diferentes aplicações;***
- ***Aplicável em portas de ação simples ou dupla;***
- ***Distância mínima do veio ao topo da porta: 150mm;***
- ***Espessura mínima da porta: 50mm;***
- ***Largura da porta até 3000mm;***

Hydraulic pivot set for timber or metallic doors.

- *Hydraulic system with CAM and with 90º retention;*
- *Door weight up to 200 kg;*
- *Soft closing with 2 speeds, adjustable by valves;*
- *Soft opening, recommended for people with reduced mobility and children;*
- *Force 5;*
- *Adjustment of position on the upper pivot and base;*
- *Upper pivot with needle bearing;*
- *Installation of the upper pivot from the top of the door;*
- *Applicable to the floor surface without masonry work;*
- *Various bases available for different applications;*
- *Applicable to single or double action doors;*
- *Minimum distance from the axis to the top of the door: 150mm;*
- *Minimum door thickness: 50mm;*
- *Door width up to 3000mm;*

Juego de pivotes hidráulicos para puertas de madera o metálicas.

- *Sistema hidráulico con CAM y retención de 90°;*
- *Peso de la puerta hasta 200 kg;*
- *Cierre suave con 2 velocidades, ajustable mediante válvulas;*
- *Apertura suave, recomendada para personas con movilidad reducida y niños;*
- *Fuerza 5;*
- *Ajuste de la posición del pivote superior y la base;*
- *Pivote superior con rodamiento de agujas;*
- *Instalación del pivote superior desde la parte superior de la puerta;*
- *Aplicable a la superficie del suelo sin necesidad de obras de albañilería;*
- *Varias bases disponibles para diferentes aplicaciones;*
- *Aplicable a puertas de acción simple o doble;*
- *Distancia mínima del eje a la parte superior de la puerta: 150mm;*
- *Grosor mínimo de la puerta: 50mm;*
- *Ancho de puerta hasta 3000mm;*

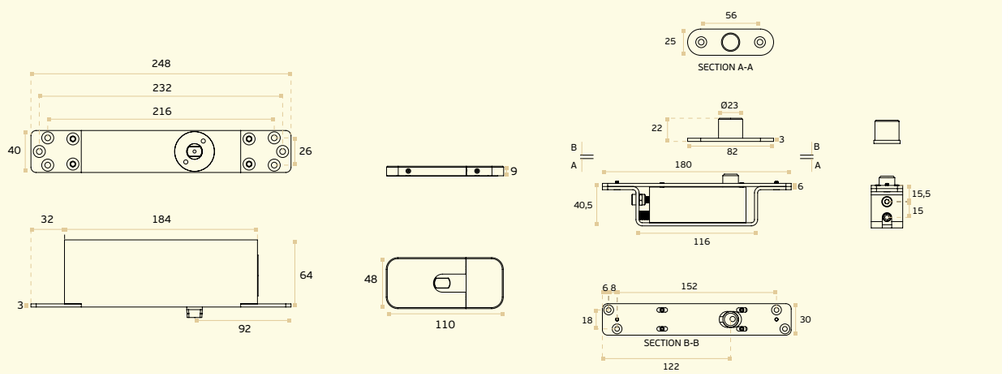

SISTEMAS PIVOTANTES HIDRÁULICOS / HYDRAULIC PIVOT SYSTEMS / SISTEMAS DE PIVOTE HIDRAULICOS



IN.05.213.HO
100 PLUS FOR WOOD

Sistema pivotante hidráulico para portas até 100 kg /
Hydraulic pivoting system for doors up to 100 kg /
Sistema de pivote hidráulico para puertas hasta 100 kg.







.TB .TG .TCO .TCH

MATERIAL: *EN 1.4301 / AISI 304*

ACABAMENTO / FINISH / ACABADO STANDARD: *SATINADO / SATIN / SATIN*

OPTIONAL: *PVD TITANIUM COATED*

.TB / .TG / .TCO / .TCH

Conjunto de pivot hidráulico para portas de madeira ou metálicas.

- ***Sistema hidráulico com CAM e com retenção de 90º;***
- ***Peso da porta até 100 kg;***
- ***Fecho suave com 2 velocidades, regulável por válvulas;***
- ***Abertura suave, indicada para pessoas com mobilidade reduzida e crianças;***
- ***Força 3;***
- ***Ajuste de posição no pivot superior e base;***
- ***Pivot superior com rolamento de agulhas;***
- ***Instalação do pivot superior pela parte superior da porta;***
- ***Aplicável à superfície do pavimento sem necessidade de alvenaria;***
- ***Várias bases disponíveis para diferentes aplicações;***
- ***Aplicável em portas de ação simples ou dupla;***
- ***Distância mínima do veio ao topo da porta: 120mm;***
- ***Espessura mínima da porta: 40mm;***
- ***Largura da porta até 1300mm;***

Hydraulic pivot set for timber or metallic doors.

- *Hydraulic system with CAM and with 90º retention;*
- *Door weight up to 100 kg;*
- *Soft closing with 2 speeds, adjustable by valves;*
- *Soft opening, recommended for people with reduced mobility and children;*
- *Force 3;*
- *Adjustment of position on the upper pivot and base;*
- *Upper pivot with needle bearing;*
- *Installation of the upper pivot from the top of the door;*
- *Applicable to the floor surface without masonry work;*
- *Various bases available for different applications;*
- *Applicable to single or double action doors;*
- *Minimum distance from the axis to the top of the door: 120mm;*
- *Minimum door thickness: 40mm;*
- *Door width up to 1300mm;*

Juego de pivotes hidráulicos para puertas de madera o metálicas.

- *Sistema hidráulico con CAM y retención de 90°;*
- *Peso de la puerta hasta 100 kg;*
- *Cierre suave con 2 velocidades, ajustable mediante válvulas;*
- *Apertura suave, recomendada para personas con movilidad reducida y niños;*
- *Fuerza 3;*
- *Ajuste de la posición del pivote superior y la base;*
- *Pivote superior con rodamiento de agujas;*
- *Instalación del pivote superior desde la parte superior de la puerta;*
- *Aplicable a la superficie del suelo sin necesidad de obras de albañilería;*
- *Varias bases disponibles para diferentes aplicaciones;*
- *Aplicable a puertas de acción simple o doble;*
- *Distancia mínima del eje a la parte superior de la puerta: 120mm;*
- *Grosor mínimo de la puerta: 40mm;*
- *Ancho de puerta hasta 1300mm;*

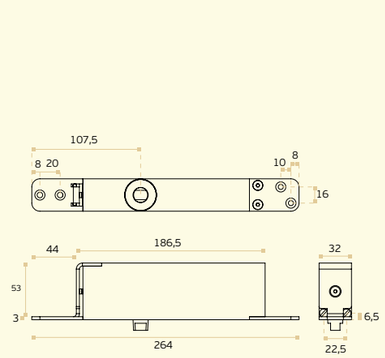

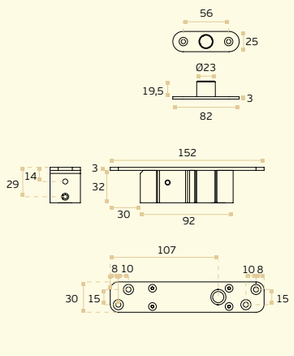

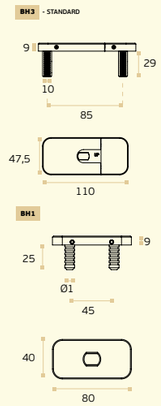

SISTEMAS PIVOTANTES HIDRÁULICOS /
HYDRAULIC PIVOT SYSTEMS /
SISTEMAS DE PIVOTE HIDRAULICOS

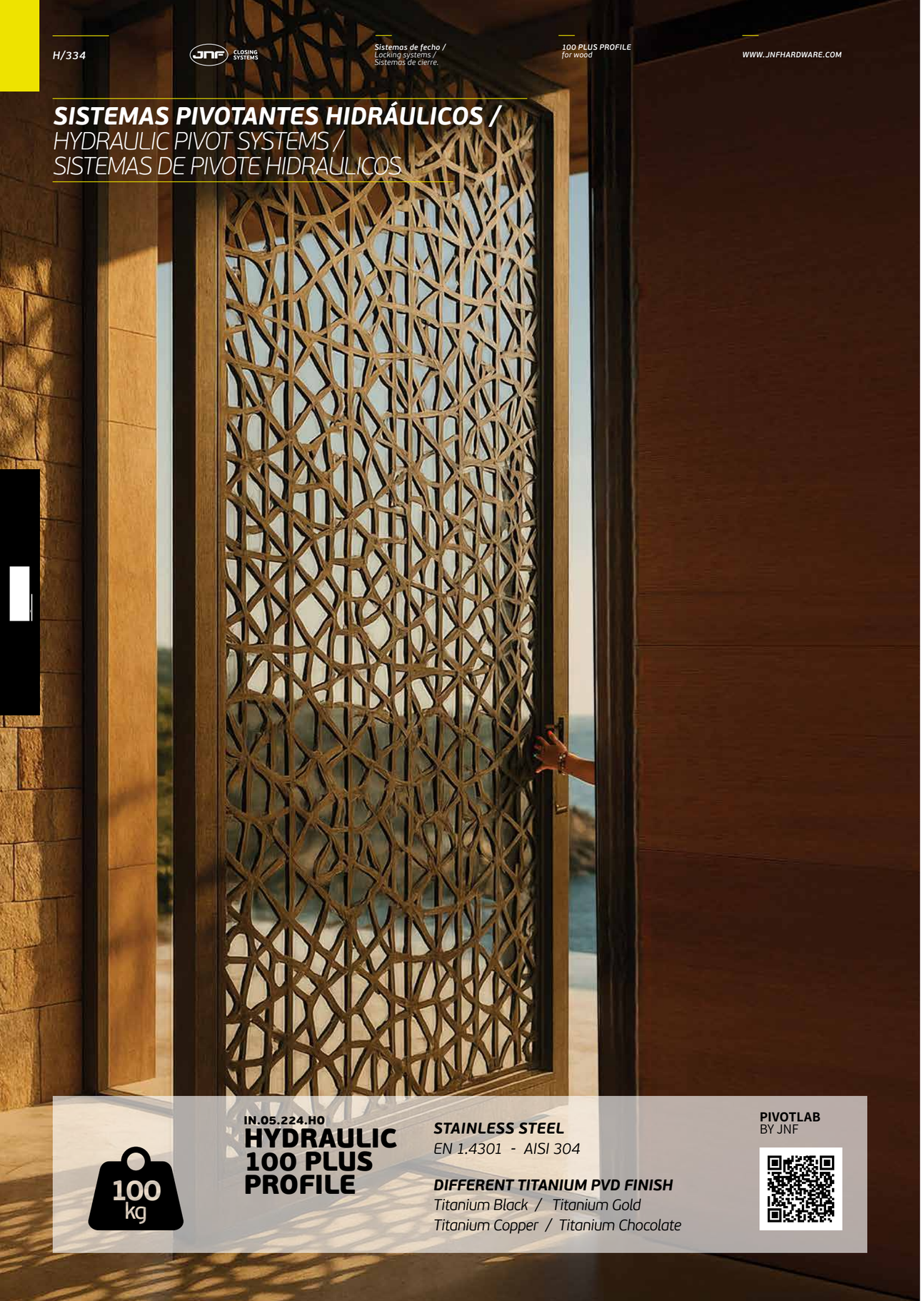

IN.05.224.HO
HYDRAULIC 100 PLUS PROFILE

100 kg

STAINLESS STEEL
EN 1.4301 - AISI 304

DIFFERENT TITANIUM PVD FINISH
Titanium Black / Titanium Gold
Titanium Copper / Titanium Chocolate

PIVOTLAB
BY JNF

NEW

IN.05.224.HO
100 PLUS PROFILE
FOR WOOD

Sistema pivotante hidráulico para portas de perfil estreito até 100 kg /
Hydraulic pivot system for narrow profile doors up to 100 kg
Sistema de pivote hidráulico para puertas de perfil estrecho hasta 100 kg

.TB .TG .TCO .TCH

MATERIAL: *EN 1.4301 / AISI 304*

ACABAMENTO / FINISH / ACABADO STANDARD: *SATINADO / SATIN / SATIN*

OPTIONAL: *PVD TITANIUM COATED*

.TB / .TG / .TCO / .TCH





Conjunto de pivot hidráulico para portas de madeira ou metálicas.

- ***Sistema hidráulico com CAM e com retenção de 90º;***
- ***Peso da porta até 100 kg;***
- ***Fecho suave com 2 velocidades, regulável por válvulas;***
- ***Abertura suave, indicada para pessoas com mobilidade reduzida e crianças;***
- ***Força 3;***
- ***Ajuste de posição no pivot superior e base;***
- ***Pivot superior com rolamento de agulhas;***
- ***Instalação do pivot superior pela parte superior da porta;***
- ***Aplicável à superfície do pavimento sem necessidade de alvenaria;***
- ***Várias bases disponíveis para diferentes aplicações;***
- ***Aplicável em portas de ação simples ou dupla;***
- ***Distância mínima do veio ao topo da porta: 120mm;***
- ***Espessura mínima da porta: 40mm;***
- ***Largura da porta até 1300mm;***

Hydraulic pivot set for timber or metallic doors.

- *Hydraulic system with CAM and with 90º retention;*
- *Door weight up to 100 kg;*
- *Soft closing with 2 speeds, adjustable by valves;*
- *Soft opening, recommended for people with reduced mobility and children;*
- *Force 3;*
- *Adjustment of position on the upper pivot and base;*
- *Upper pivot with needle bearing;*
- *Installation of the upper pivot from the top of the door;*
- *Applicable to the floor surface without masonry work;*
- *Various bases available for different applications;*
- *Applicable to single or double action doors;*
- *Minimum distance from the axis to the top of the door: 120mm;*
- *Minimum door thickness: 40mm;*
- *Door width up to 1300mm;*

Juego de pivotes hidráulicos para puertas de madera o metálicas.

- *Sistema hidráulico con CAM y retención de 90°;*
- *Peso de la puerta hasta 100 kg;*
- *Cierre suave con 2 velocidades, ajustable mediante válvulas;*
- *Apertura suave, recomendada para personas con movilidad reducida y niños;*
- *Fuerza 3;*
- *Ajuste de la posición del pivote superior y la base;*
- *Pivote superior con rodamiento de agujas;*
- *Instalación del pivote superior desde la parte superior de la puerta;*
- *Aplicable a la superficie del suelo sin necesidad de obras de albañilería;*
- *Varias bases disponibles para diferentes aplicaciones;*
- *Aplicable a puertas de acción simple o doble;*
- *Distancia mínima del eje a la parte superior de la puerta: 120mm;*
- *Grosor mínimo de la puerta: 40mm;*
- *Ancho de puerta hasta 1300mm;*

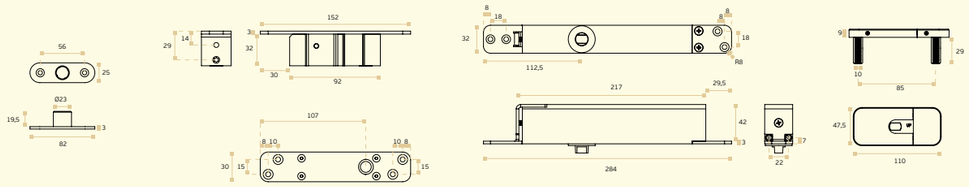

SISTEMAS PIVOTANTES HIDRÁULICOS / HYDRAULIC PIVOT SYSTEMS / SISTEMAS DE PIVOTE HIDRAULICOS

IN.05.224.EDGE.HO
HYDRAULIC 100 EDGE PROFILE

100 kg

STAINLESS STEEL
EN 1.4301 - AISI 304

DIFFERENT TITANIUM PVD FINISH
Titanium Black / Titanium Gold
Titanium Copper / Titanium Chocolate

PIVOTLAB
BY JNF

NEW

IN.05.224.EDGE.H0
100 EDGE PROFILE
FOR WOOD

Sistema pivotante hidráulico para portas de perfil estreito até 100 kg /
Hydraulic pivot system for narrow profile doors up to 100 kg
Sistema de pivote hidráulico para puertas de perfil estrecho hasta 100 kg





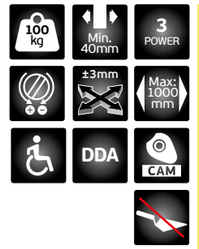

.TB .TG .TCO .TCH

MATERIAL: *EN 1.4301 / AISI 304*

ACABAMENTO / FINISH / ACABADO STANDARD: *SATINADO / SATIN / SATIN*

OPTIONAL: *PVD TITANIUM COATED*

.TB / .TG / .TCO / .TCH

Conjunto de pivot hidráulico para portas de madeira ou metálicas.

- ***Sistema hidráulico com CAM e com retenção de 90º;***
- ***Peso da porta até 100 kg;***
- ***Fecho suave com 2 velocidades, regulável por válvulas;***
- ***Abertura suave, indicada para pessoas com mobilidade reduzida e crianças;***
- ***Força 3;***
- ***Ajuste de posição no pivot superior e base;***
- ***Pivot superior com rolamento de agulhas;***
- ***Instalação do pivot superior pela parte superior da porta;***
- ***Aplicável à superfície do pavimento sem necessidade de alvenaria;***
- ***Várias bases disponíveis para diferentes aplicações;***
- ***Aplicável em portas de ação simples ou dupla;***
- ***Distância mínima do veio ao topo da porta: 80mm (fixa);***
- ***Espessura mínima da porta: 40mm;***
- ***Largura da porta até 1000mm;***

Hydraulic pivot set for timber or metallic doors.

- *Hydraulic system with CAM and with 90º retention;*
- *Door weight up to 100 kg;*
- *Soft closing with 2 speeds, adjustable by valves;*
- *Soft opening, recommended for people with reduced mobility and children;*
- *Force 3;*
- *Adjustment of position on the upper pivot and base;*
- *Upper pivot with needle bearing;*
- *Installation of the upper pivot from the top of the door;*
- *Applicable to the floor surface without masonry work;*
- *Various bases available for different applications;*
- *Applicable to single or double action doors;*
- *Minimum distance from the axis to the top of the door: 80mm (fixed);*
- *Minimum door thickness: 40mm;*
- *Door width up to 1000mm;*

Juego de pivotes hidráulicos para puertas de madera o metálicas.

- *Sistema hidráulico con CAM y retención de 90°;*
- *Peso de la puerta hasta 100 kg;*
- *Cierre suave con 2 velocidades, ajustable mediante válvulas;*
- *Apertura suave, recomendada para personas con movilidad reducida y niños;*
- *Fuerza 3;*
- *Ajuste de la posición del pivote superior y la base;*
- *Pivote superior con rodamiento de agujas;*
- *Instalación del pivote superior desde la parte superior de la puerta;*
- *Aplicable a la superficie del suelo sin necesidad de obras de albañilería;*
- *Varias bases disponibles para diferentes aplicaciones;*
- *Aplicable a puertas de acción simple o doble;*
- *Distancia mínima del eje a la parte superior de la puerta: 80mm (fija);*
- *Grosor mínimo de la puerta: 40mm;*
- *Ancho de puerta hasta 1000mm;*

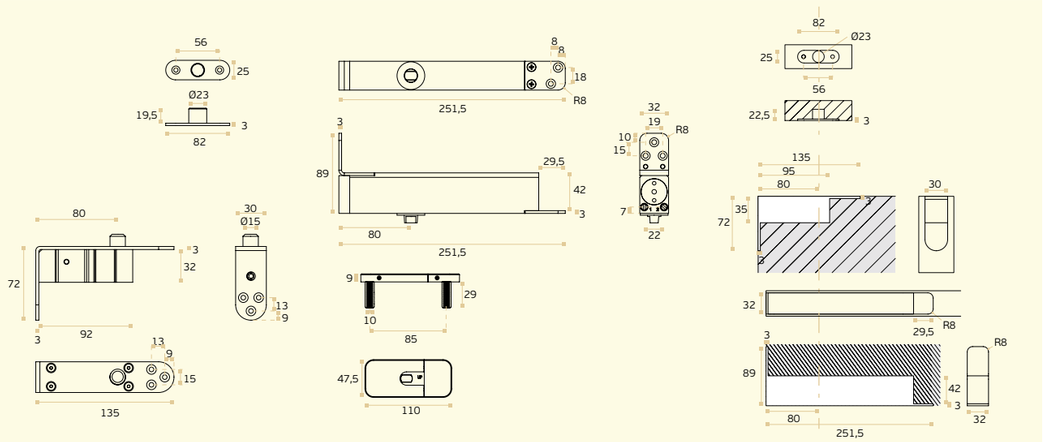

SISTEMAS PIVOTANTES HIDRÁULICOS /
HYDRAULIC PIVOT SYSTEMS /
SISTEMAS DE PIVOTE HIDRAULICOS

IN.05.211.HO
HYDRAULIC 60 PLUS

LOAD CAPACITY UP TO 60 KG

STAINLESS STEEL
EN 1.4301 - AISI 304

DIFFERENT TITANIUM PVD FINISH
Titanium Black / Titanium Gold
Titanium Copper / Titanium Chocolate

PIVOTLAB BY JNF

NEW

IN.05.211.HO
60 PLUS *FOR WOOD*

Sistema pivotante hidráulico para portas até 60 kg /
Hydraulic pivoting system for doors up to 60 kg /
Sistema de pivote hidráulico para puertas hasta 60 kg.







.TB .TG .TCO .TCH

MATERIAL: *EN 1.4301 / AISI 304*

ACABAMENTO / FINISH / ACABADO STANDARD: *SATINADO / SATIN / SATIN*

OPTIONAL: *PVD TITANIUM COATED*

.TB / .TG / .TCO / .TCH

Conjunto de pivot hidráulico para portas de madeira ou metálicas.

- ***Sistema hidráulico com CAM e retenção a 90º;***
- ***Peso da porta até 60 kg;***
- ***Fecho suave com válvula regulável de 1 velocidade;***
- ***Abertura suave, recomendada para pessoas com mobilidade reduzida e crianças;***
- ***Potência fixa: 2;***
- ***Ajuste de posição na base;***
- ***Instalação do pivot superior a partir do topo da porta;***
- ***Aplicável ao pavimento sem necessidade de alvenaria;***
- ***Várias bases disponíveis para diferentes aplicações;***
- ***Aplicável a portas de ação simples ou dupla;***
- ***Distância mínima do veio ao topo da porta: 70-200mm;***
- ***Espessura mínima da porta: 35mm;***
- ***Largura da porta até 1200mm;***

Hydraulic pivot set for timber or metallic doors.

- *Hydraulic system with CAM and with 90º retention;*
- *Door weight up to 60 kg;*
- *Soft closing with 1 speed adjustable valve;*
- *Soft opening, recommended for people with reduced mobility and children;*
- *Fixed power: 2;*
- *Adjustment of position on the base;*
- *Installation of the upper pivot from the top of the door;*
- *Applicable to the floor surface without masonry work;*
- *Various bases available for different applications;*
- *Applicable to single or double action doors;*
- *Minimum distance from the axis to the top of the door: 70-200mm*
- *Minimum door thickness: 35mm;*
- *Door width up to 1200mm;*

Juego de pivotes hidráulicos para puertas de madera o metálicas.

- *Sistema hidráulico con leva y retención de 90º;*
- *Peso de la puerta hasta 60 kg;*
- *Cierre suave con válvula ajustable de 1 velocidad;*
- *Apertura suave, recomendada para personas con movilidad reducida y niños;*
- *Potencia fija: 2;*
- *Ajuste de la posición en la base;*
- *Instalación del pivote superior desde la parte superior de la puerta;*
- *Aplicable a superficies de suelo sin mampostería;*
- *Varias bases disponibles para diferentes aplicaciones;*
- *Aplicable a puertas de acción simple o doble;*
- *Distancia mínima del eje a la parte superior de la puerta: 70-200mm;*
- *Grosor mínimo de la puerta: 35mm;*
- *Ancho de puerta hasta 1200mm;*

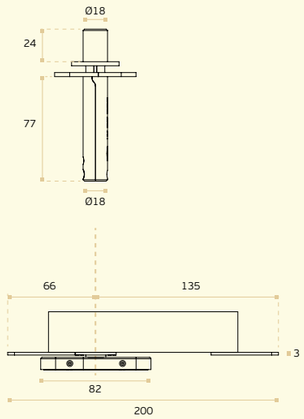



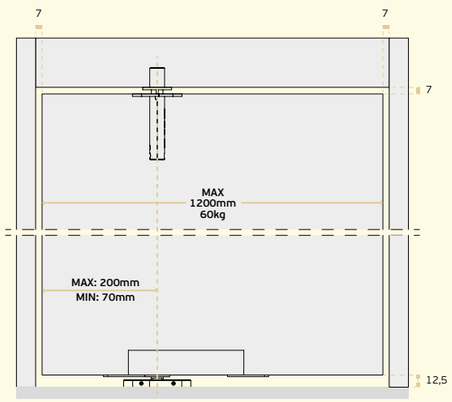

SISTEMAS PIVOTANTES HIDRÁULICOS / HYDRAULIC PIVOT SYSTEMS / SISTEMAS DE PIVOTE HIDRAULICOS

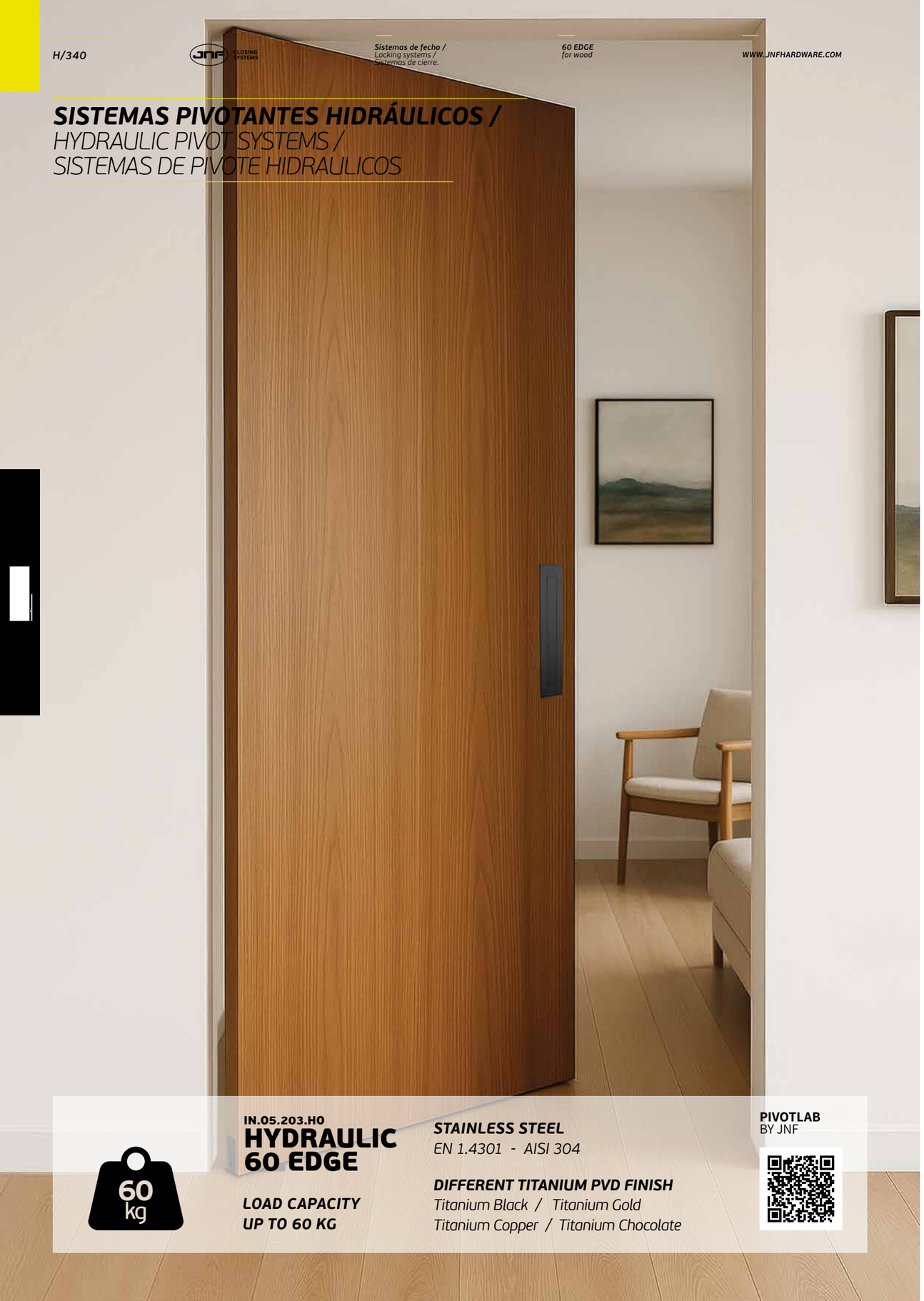

IN.05.203.HO
HYDRAULIC 60 EDGE

60 kg

LOAD CAPACITY UP TO 60 KG

STAINLESS STEEL
EN 1.4301 - AISI 304

DIFFERENT TITANIUM PVD FINISH
Titanium Black / Titanium Gold
Titanium Copper / Titanium Chocolate

PIVOTLAB
BY JNF

NEW

IN.05.203.HO
60 EDGE *FOR WOOD*

Sistema pivotante hidráulico para portas até 60 kg /
Hydraulic pivoting system for doors up to 60 kg /
Sistema de pivote hidráulico para puertas hasta 60 kg.



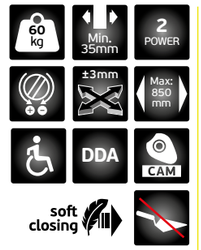

.TB .TG .TCO .TCH

MATERIAL: *EN 1.4301 / AISI 304*

ACABAMENTO / FINISH / ACABADO STANDARD: *SATINADO / SATIN / SATIN*

OPTIONAL: *PVD TITANIUM COATED*

.TB / .TG / .TCO / .TCH

Conjunto de pivot hidráulico para portas de madeira ou metálicas.

- ***Sistema hidráulico com CAM e retenção a 90º;***
- ***Peso da porta até 60 kg;***
- ***Fecho suave com válvula regulável de 1 velocidade;***
- ***Abertura suave, recomendada para pessoas com mobilidade reduzida e crianças;***
- ***Potência fixa: 2;***
- ***Ajuste de posição na base;***
- ***Instalação do pivot superior a partir do topo da porta;***
- ***Aplicável ao pavimento sem necessidade de alvenaria;***
- ***Várias bases disponíveis para diferentes aplicações;***
- ***Aplicável a portas de ação simples ou dupla;***
- ***Distância mínima do veio ao topo da porta: 65mm (fixa);***
- ***Espessura mínima da porta: 35mm;***
- ***Largura da porta até 850mm;***

Hydraulic pivot set for timber or metallic doors.

- *Hydraulic system with CAM and with 90º retention;*
- *Door weight up to 60 kg;*
- *Soft closing with 1 speed adjustable valve;*
- *Soft opening, recommended for people with reduced mobility and children;*
- *Fixed power: 2;*
- *Adjustment of position on the base;*
- *Installation of the upper pivot from the top of the door;*
- *Applicable to the floor surface without masonry work;*
- *Various bases available for different applications;*
- *Applicable to single or double action doors;*
- *Minimum distance from the axis to the top of the door: 65mm (fixed);*
- *Minimum door thickness: 35mm;*
- *Door width up to 850mm;*

Juego de pivotes hidráulicos para puertas de madera o metálicas.

- *Sistema hidráulico con leva y retención de 90º;*
- *Peso de la puerta hasta 60 kg;*
- *Cierre suave con válvula ajustable de 1 velocidad;*
- *Apertura suave, recomendada para personas con movilidad reducida y niños;*
- *Potencia fija: 2;*
- *Ajuste de la posición en la base;*
- *Instalación del pivote superior desde la parte superior de la puerta;*
- *Aplicable a superficies de suelo sin mampostería;*
- *Varias bases disponibles para diferentes aplicaciones;*
- *Aplicable a puertas de acción simple o doble;*
- *Distancia mínima del eje a la parte superior de la puerta: 65mm (fija);*
- *Grosor mínimo de la puerta: 35mm;*
- *Ancho de puerta hasta 850mm;*

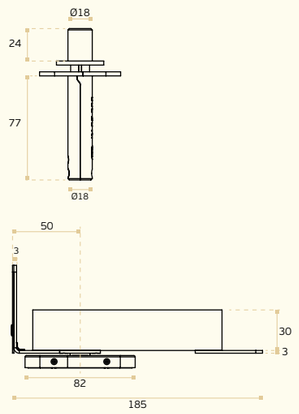

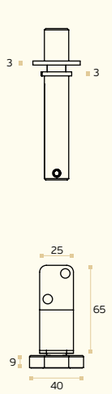

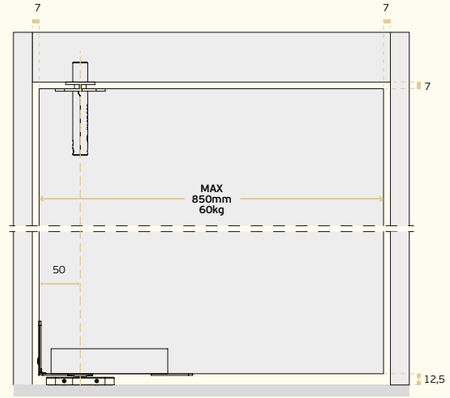

SISTEMAS PIVOTANTES HIDRÁULICOS /
HYDRAULIC PIVOT SYSTEMS /
SISTEMAS DE PIVOTE HIDRAULICOS

IN.05.204.H0
100 EDGE FOR WOOD

BIG LOAD CAPACITY UP TO 100 KG

STAINLESS STEEL
EN 1.4301 - AISI 304

DIFFERENT TITANIUM PVD FINISH
Titanium Black / Titanium Gold
Titanium Copper / Titanium Chocolate

100 kg

1 NUMBER ONE IN THE MARKET



≥ 40mm · ±3mm · EASY INSTALL · 100 kg

1 NUMBER ONE IN THE MARKET



VANTAGENS /
ADVANTAGES / VENTAJAS:

Aplicação á superfície do pavimento sem trabalho de alvenaria /
Application in surface the pavement without masonry work / Aplicación en superficie de pavimento sin trabajos de albañilería.

WITHOUT DAMAGE FLOOR

EN1154 3 8 3 - 1 3

SISTEMAS PIVOTANTES HIDRÁULICOS /
HYDRAULIC PIVOT SYSTEMS /
SISTEMAS DE PIVOTE HIDRAULICOS

IN.05.204.HO
100 EDGE FOR WOOD

Sistema pivotante hidráulico para portas até 100kg /
Hydraulic pivoting system for doors up to 100kg /
Sistema de pivote hidráulico para puertas hasta 100kg.



100 kg | Min. 40mm | 3 POWER | ±3mm | Max. 1000 mm | DDA | CAM | soft closing

1 NUMBER ONE IN THE MARKET

.TB .TG .TCO .TCH

MATERIAL: *EN 1.4301 / AISI 304*
ACABAMENTO / FINISH / ACABADO STANDARD: *SATINADO / SATIN / SATIN*
OPTIONAL: *PVD TITANIUM COATED*
.TB / .TG / .TCO / .TCH
EN1154 3 8 3 - 1 3

- ***Sistema hidráulico com CAM e com retenção de 90º;***
- ***Peso da porta até 100kg;***
- ***Fecho suave com 2 velocidades, regulável por válvulas;***
- ***Abertura suave, indicada para pessoas com mobilidade reduzida e crianças;***
- ***Potência fixa: 3;***
- ***Ajuste de posição no pivot superior e base;***
- ***Pivot superior com rolamento de agulhas;***
- ***Instalação do pivot superior pela parte superior da porta;***
- ***Aplicável à superfície do pavimento sem necessidade de alvenaria;***
- ***Várias bases disponíveis para diferentes aplicações;***
- ***Aplicável em portas de ação simples ou dupla;***
- ***Distância mínima do veio ao topo da porta: 80mm;***
- ***Espessura mínima da porta: 40mm;***
- ***Largura da porta até 1000mm;***
- ***Patente internacional.***

- *Hydraulic system with CAM and with 90º retention;*
- *Door weight up to 100kg;*
- *Soft closing with 2 speeds, adjustable by valves;*
- *Soft opening, recommended for people with reduced mobility and children;*
- *Fixed power: 3;*
- *Adjustment of position on the upper pivot and base;*
- *Upper pivot with needle bearing;*
- *Installation of the upper pivot from the top of the door;*
- *Applicable to the floor surface without masonry work;*
- *Various bases available for different applications;*
- *Applicable to single or double action doors;*
- *Minimum distance from the axis to the top of the door: 80mm;*
- *Minimum door thickness: 40mm;*
- *Door width up to 1000mm;*
- *International patent.*

- *Sistema hidráulico con CAM y retención de 90°;*
- *Peso de la puerta hasta 100 kg;*
- *Cierre suave con 2 velocidades, ajustable mediante válvulas;*
- *Apertura suave, recomendada para personas con movilidad reducida y niños;*
- *Potencia fija: 3;*
- *Ajuste de la posición del pivote superior y la base;*
- *Pivote superior con rodamiento de agujas;*
- *Instalación del pivote superior desde la parte superior de la puerta;*
- *Aplicable a la superficie del suelo sin necesidad de obras de albañilería;*
- *Varias bases disponibles para diferentes aplicaciones;*
- *Aplicable a puertas de acción simple o doble;*
- *Distancia mínima del eje a la parte superior de la puerta: 80mm;*
- *Grosor mínimo de la puerta: 40mm;*
- *Ancho de puerta hasta 1000mm;*
- *Patente internacional.*

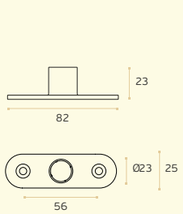

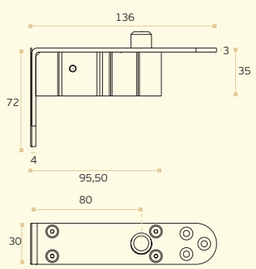

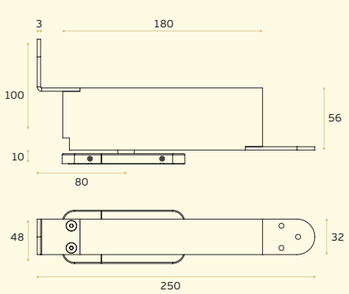



IN.05.204.HO.TB
EN 1.4301 + Titanium Black



IN.05.204.HO.TCH
EN 1.4301 + Titanium chocolate



IN.05.204.HO.TCO
EN 1.4301 + Titanium copper



IN.05.204.HO.TG
EN 1.4301 + Titanium gold

Entalhe /
Door cut /
Taladro en la puerta

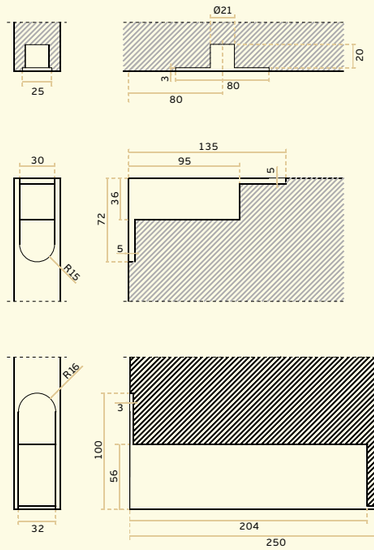

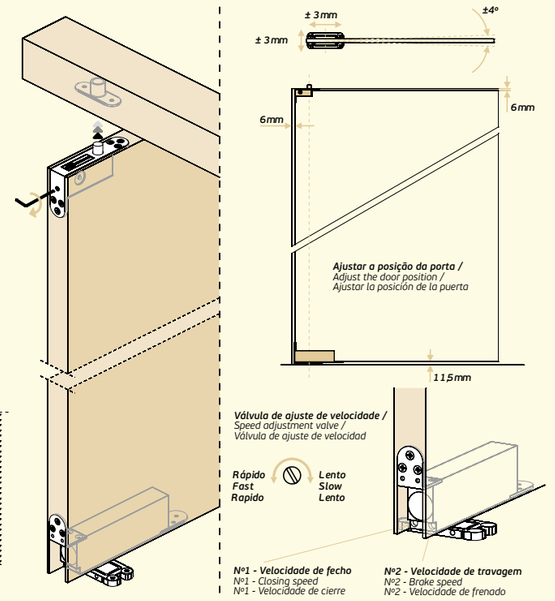

PIVOTS SUPERIORES / *UPPER PIVOTS / PIVOTES SUPERIORES*

IN.05.UP1

Pivot superior com eixo articulado de 15mm, com afinação horizontal e passa cabos.
Upper pivot with 15mm articulated axle with horizontal adjustment and cable passage.
Pivote superior con eje articulado de 15mm, con regulación horizontal y paso de cable.



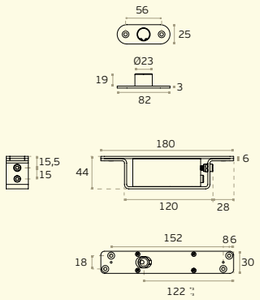

IN.05.UP2

Pivot superior com eixo articulado de 18mm, com afinação horizontal e passa cabos.
Upper pivot with 18mm articulated axle with horizontal adjustment and cable passage.
Pivote superior con eje articulado de 18mm, con regulación horizontal y paso de cable.



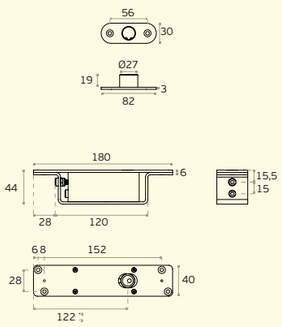

IN.05.UP3

Pivot superior invertido com eixo articulado de 15mm, com afinação horizontal e passa cabos.
Inverted upper pivot with 15mm articulated axle with horizontal adjustment and cable passage.
Pivote superior invertido con eje articulado de 15mm, con regulación horizontal y paso de cable.



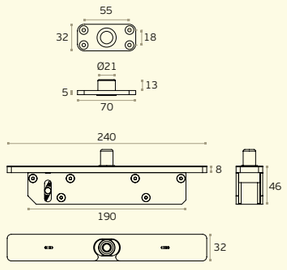

IN.05.UP4

Pivot superior com eixo articulado de 15mm com fixação no canto da porta.
Upper pivot with 15mm articulated axle fixed to the corner of the door.
Pivote superior con eje articulado de 15mm fijado a el canto de la puerta.



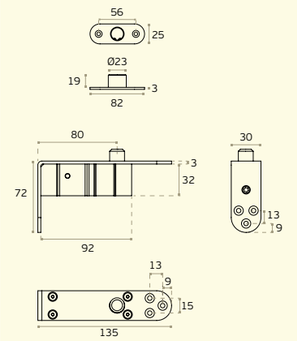

IN.05.UP5

Pivot superior com eixo articulado de 15mm.
Upper pivot with 15mm articulated axle.
Pivote superior con eje articulado de 15mm.



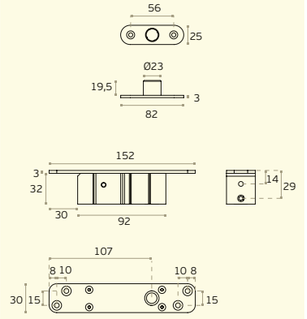

IN.05.UP6

Pivot superior com eixo articulado de 15mm.
Upper pivot with 15mm articulated axle.
Pivote superior con eje articulado de 15mm.



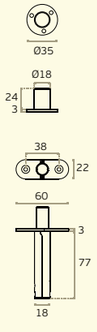

BASES INFERIORES /
BOTTOM BASES /
BASES INFERIORES

IN.05.BH1
Base de fixação
Fixing base
Base de fijación





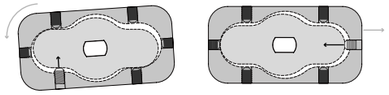

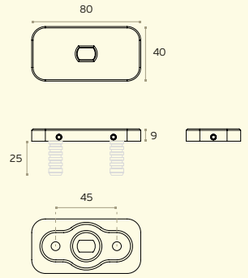

IN.05.BH2
Base de fixação
Fixing base
Base de fijación

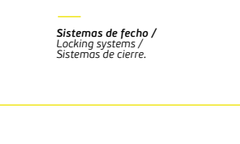



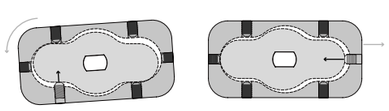

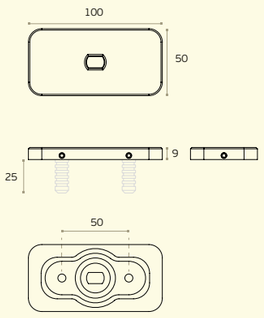

IN.05.BH3
Base de fixação
Fixing base
Base de fijación





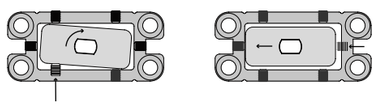

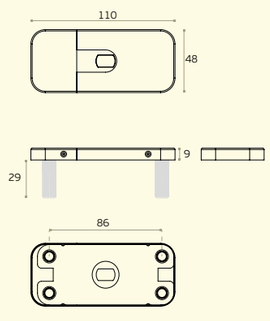

IN.05.BH4
Base de fixação
Fixing base
Base de fijación



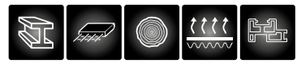

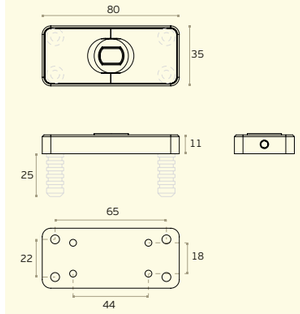

IN.05.BH5
Base de fixação
Fixing base
Base de fijación





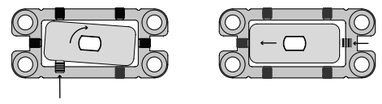

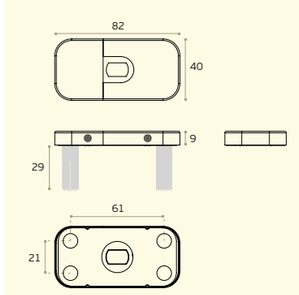

Aço
Steel
Acero

Piso cimento
Concrete floor
Suelo cemento

Piso madeira
Wood floor
Suelo madera

Piso radiante
Radiant floor
Suelo radiante

Junta
Joint
Junta

Perfil
Profile
Perfil

SISTEMAS HIDRÁULICOS PARA VIDRO /
HYDRAULIC PIVOT SYSTEMS FOR GLASS /
SISTEMAS DE PIVOTE HIDRAULICOS PARA CRISTAL



NEW

IN.81.207.H0
W200 SYSTEM
FOR GLASS

Sistema pivotante hidráulico para portas de vidro até 200 kg /
Hydraulic pivoting system for glass doors up to 200 kg /
Sistema de pivote hidráulico para puertas de cristal hasta 60 kg.







.TB .TG .TCO .TCH

MATERIAL: *EN 1.4301 / AISI 304*

ACABAMENTO / FINISH / ACABADO STANDARD: *SATINADO / SATIN / SATIN*

OPTIONAL: *PVD TITANIUM COATED*

.TB / .TG / .TCO / .TCH

Conjunto de pivot hidráulico para portas de vidro

- ***Sistema hidráulico com CAM e retenção a 90º;***
- ***Peso da porta até 200 kg;***
- ***Fecho suave com válvula regulável de 1 velocidade;***
- ***Abertura suave, recomendada para pessoas com mobilidade reduzida e crianças;***
- ***Potência fixa: 5;***
- ***Ajuste de posição na base;***
- ***Instalação do pivot superior a partir do topo da porta;***
- ***Aplicável ao pavimento sem necessidade de alvenaria;***
- ***Várias bases disponíveis para diferentes aplicações;***
- ***Aplicável a portas de ação simples ou dupla;***
- ***Distância mínima do veio ao topo da porta: 65mm (fixa);***
- ***Espessura mínima da porta: 10-15mm;***
- ***Largura da porta até 1500mm;***

Hydraulic pivot set for glass doors.

- *Hydraulic system with CAM and with 90º retention;*
- *Door weight up to 60 kg;*
- *Soft closing with 1 speed adjustable valve;*
- *Soft opening, recommended for people with reduced mobility and children;*
- *Fixed power: 2;*
- *Adjustment of position on the base;*
- *Installation of the upper pivot from the top of the door;*
- *Applicable to the floor surface without masonry work;*
- *Various bases available for different applications;*
- *Applicable to single or double action doors;*
- *Minimum distance from the axis to the top of the door: 65mm (fixed);*
- *Minimum door thickness: 35mm;*
- *Door width up to 850mm;*

Juego de pivotes hidráulicos para puertas de cristal.

- *Sistema hidráulico con leva y retención de 90º;*
- *Peso de la puerta hasta 60 kg;*
- *Cierre suave con válvula ajustable de 1 velocidad;*
- *Apertura suave, recomendada para personas con movilidad reducida y niños;*
- *Potencia fija: 2;*
- *Ajuste de la posición en la base;*
- *Instalación del pivote superior desde la parte superior de la puerta;*
- *Aplicable a superficies de suelo sin mampostería;*
- *Varias bases disponibles para diferentes aplicaciones;*
- *Aplicable a puertas de acción simple o doble;*
- *Distancia mínima del eje a la parte superior de la puerta: 65mm (fija);*
- *Grosor mínimo de la puerta: 35mm;*
- *Ancho de puerta hasta 850mm;*

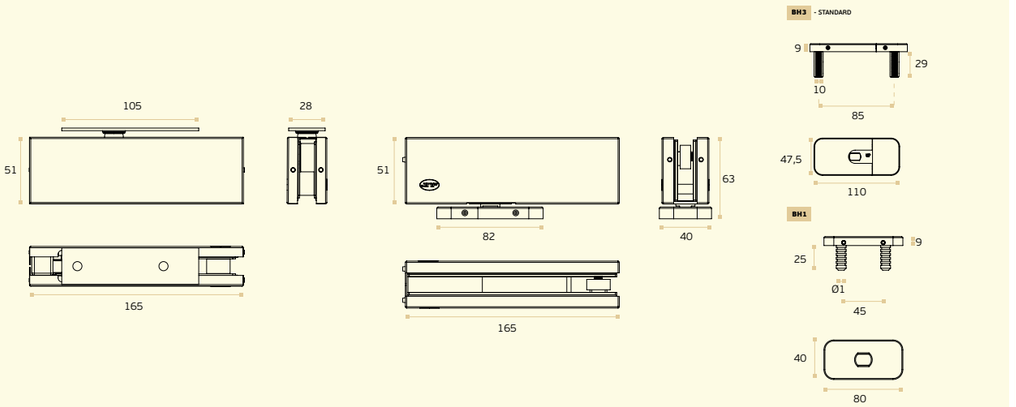

SISTEMAS HIDRÁULICOS PARA VIDRO /
HYDRAULIC PIVOT SYSTEMS FOR GLASS /
SISTEMAS DE PIVOTE HIDRAULICOS PARA CRISTAL



100 kg

IN.81.203.H0
W100 SYSTEM

LOAD CAPACITY
UP TO 100 KG

STAINLESS STEEL
EN 1.4301 - AISI 304

DIFFERENT TITANIUM PVD FINISH
Titanium Black / Titanium Gold
Titanium Copper / Titanium Chocolate

PIVOTLAB
BY JNF



CONJUNTO COMPLETO DE PIVOT HIDRÁULICO PARA PORTAS DE VIDRO.

- ***2 velocidades de fecho reguláveis por válvulas.***
- ***Aplicável à superfície do pavimento sem trabalho de alvenaria***
- ***Largura máxima da porta 1000mm.***
- ***Peso máximo 100kg.***
- ***Espessura do vidro 10-13mm.***
- ***Patente internacional.***
- ***Sistema de ajuste da posição da porta ±3mm \| ±3mm / 4º (consultar dt*)***

HYDRAULIC PIVOT SET FOR GLASS DOORS.

- *2 closing speeds with valve regulation.*
- *Application in the pavement surface without masonry work*
- *Max. door width 1000mm.*
- *Max. weight up to 100 kg.*
- *Glass thickness 10-13mm.*
- *International patent.*
- *System for door position adjustment ±3mm \| ±3mm / 4º (consult dw*)*

JUEGO COMPLETO DE PIVOTE HIDRÁULICO PARA PUERTAS DE CRISTAL.

- *2 velocidades de cierre regulables por válvulas.*
- *Aplicación en la superficie del pavimento sin trabajos de albañilería.*
- *Anchura máx. de la puerta 1000mm.*
- *Peso máx. 100kg.*
- *Espesor del cristal 10-13mm.*
- *Patente Internacional.*
- *Sistema para ajustar la posición de puerta ±3mm \| ±3mm / 4º (ver dibujo*)*

PIVOT HIDRÁULICO /
HYDRAULIC PIVOT /
PIVOTE HIDRÁULICO

3 **Fixed power**
No power adjustment

PATENTED
GLASS FLOOR SPRING



IN.81.203.HO
W100 *SYSTEM FOR GLASS*
Pivot hidráulico / *Hydraulic pivot / Pivote hidráulico*
Satinado / *Satin/ Satin*



RAL 9005

NEW

IN.81.203.HO.N
W100 *SYSTEM FOR GLASS*
Pivot hidráulico / *Hydraulic pivot / Pivote hidráulico*
Preto / *Black / Negro*

CAM | DDA | 100 kg | 3 POWER | EN 1154 | 10-13 mm | GC40 glass cut | STOP 90º | ±3mm | EASY INSTALL

Conjunto completo de pivot hidráulico para portas de vidro.
Duas velocidades de fecho reguláveis por válvulas.
Largura máx. da porta 1000mm.
Peso máx. 100kg.
Espessura do vidro 10-13mm.
Patente internacional.
Sistema de ajuste da posição da porta
↗ ±3mm | ↘ ±3mm / 4º ∠ (consultar dt *)
Aplicavel à superfície do pavimento

Hydraulic pivot set for glass doors
Two speeds closing valve regulation.
Max. door width 1000mm.
Max. weight up to 100kg.
Glass thickness 10-13mm.
International patent.
System for door position adjustment
*↗ ±3mm | ↘ ±3mm / 4º ∠ (consult dw *)*
Installation on floor surface

Juego completo de pivote hidráulico para puertas de cristal. Dos velocidades de cierre regulables por válvulas. Anchura máx. de la puerta 1000mm.
Peso máx. 100kg.
Espesor del cristal 10-13mm.
Patente Internacional.
Sistema para ajustar la posición de puerta
*↗ ±3mm | ↘ ±3mm / 4º ∠ (ver dibujo *)*
Aplicable a supertficie do suelo



IN.81.203.HO.TB
EN 1.4301 + Titanium Black



IN.81.203.HO.TCH
EN 1.4301 + Titanium chocolate



IN.81.203.HO.TCO
EN 1.4301 + Titanium copper



IN.81.203.HO.TG
EN 1.4301 + Titanium gold



IN.81.203.B.HO
W100 *SYSTEM FOR GLASS*
Pivot hidráulico / *Hydraulic pivot / Pivote hidráulico*
Satinado / *Satin/ Satin*



IN.81.203.B.HO.P
W100 *SYSTEM FOR GLASS*
Pivot hidráulico / *Hydraulic pivot / Pivote hidráulico*
Polido / *Polished/ Pulido*

CAM | DDA | 100 kg | 3 POWER | EN 1154 | 10-13 mm | GC40 glass cut | STOP 90º | ±3mm | EASY INSTALL

Pivot hidráulico inferior para portas de vidro.
Duas velocidades de fecho reguláveis por válvulas.
Largura máx. da porta 1000mm.
Peso máx. 100kg.
Espessura do vidro 10-13mm.
Patente internacional.
Sistema de ajuste da posição da porta
↗ ±3mm | ↘ ±3mm / 4º ∠ (consultar dt *)
Aplicavel à superfície do pavimento

Hydraulic bottom pivot for glass doors
Two speeds closing valve regulation.
Max. door width 1000mm.
Max. weight up to 100kg.
Glass thickness 10-13mm.
International patent.
System for door position adjustment
*↗ ±3mm | ↘ ±3mm / 4º ∠ (consult dw *)*
Installation on floor surface

Pivote bajo hidráulico para puertas de cristal.
Dos velocidades de cierre regulables por válvulas.
Anchura máx. de la puerta 1000mm.
Peso máx. 100kg.
Espesor del cristal 10-13mm.
Patente Internacional.
Sistema para ajustar la posición de puerta
*↗ ±3mm | ↘ ±3mm / 4º ∠ (ver dibujo *)*
Aplicable a supertficie do suelo

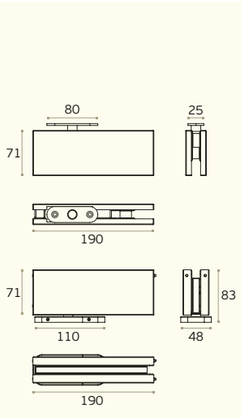

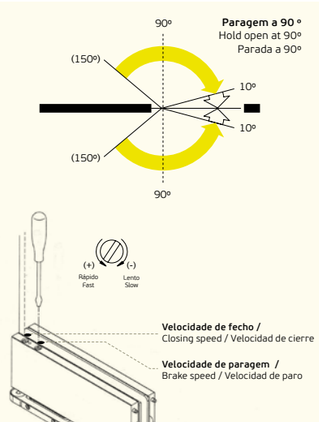

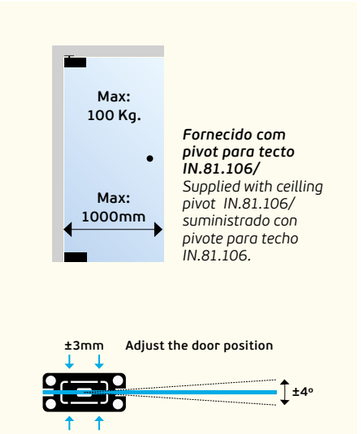

Fornecido com pivot para tecto IN.81.106/
Supplied with ceilling pivot IN.81.106/ suministrado con pivote para techo IN.81.106.

PIVOT HIDRÁULICO /
HYDRAULIC PIVOT /
PIVOTE HIDRÁULICO



IN.81.204 *W SYSTEM FOR GLASS*
Suporte superior de bandeira reversível para IN.81.203 /
Upper reversible support for IN.81.203.
Soporte superior de bandera reversible para IN.81.203.
Satinado / *Satin/ Satin*

10-13 mm

GC01 glass cut



IN.81.204.P *W SYSTEM FOR GLASS*
Suporte superior de bandeira reversível para IN.81.203 /
Upper reversible support for IN.81.203.
Soporte superior de bandera reversible para IN.81.203.
Polido / *Polished/ Pulido*

10-13 mm

GC01 glass cut



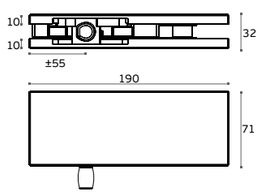

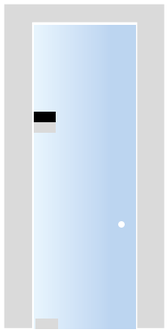



W SYSTEM HYDRAULIC PATCH FITTING FOR GLASS

CONJUNTO COMPLETO DE PIVOT HIDRÁULICO PARA PORTAS DE VIDRO /
HYDRAULIC PIVOT SET FOR GLASS DOORS /
JUEGO COMPLETO DE PIVOTE HIDRÁULICO PARA PUERTAS DE CRISTAL.

SMOOTH OPEN
CAM ACTION

SISTEMAS HIDRÁULICOS PARA VIDRO /
HYDRAULIC PIVOT SYSTEMS FOR GLASS /
SISTEMAS DE PIVOTE HIDRAULICOS PARA CRISTAL



IN.81.201.H0
W60 SYSTEM

60 kg

LOAD CAPACITY UP TO 60 KG

STAINLESS STEEL
EN 1.4301 - AISI 304

DIFFERENT TITANIUM PVD FINISH
Titanium Black / Titanium Gold
Titanium Copper / Titanium Chocolate

PIVOTLAB
BY JNF

NEW

IN.81.201.H0
W60 SYSTEM
FOR GLASS

Sistema pivotante hidráulico para portas de vidro até 60 kg /
Hydraulic pivoting system for glass doors up to 60 kg /
Sistema de pivote hidráulico para puertas de cristal hasta 60 kg.



200 kg · 10-15 mm · ±3mm · Max: 1500 mm · DDA · CAM

soft closing

.TB .TG .TCO .TCH

MATERIAL: *EN 1.4301 / AISI 304*

ACABAMENTO / FINISH / ACABADO STANDARD: *SATINADO / SATIN / SATIN*

OPTIONAL: *PVD TITANIUM COATED*

.TB / .TG / .TCO / .TCH

Conjunto de pivot hidráulico para portas de vidro

- ***Sistema hidráulico com CAM e retenção a 90º;***
- ***Peso da porta até 60 kg;***
- ***Fecho suave com válvula regulável de 1 velocidade;***
- ***Abertura suave, recomendada para pessoas com mobilidade reduzida e crianças;***
- ***Potência fixa: 2;***
- ***Ajuste de posição na base;***
- ***Instalação do pivot superior a partir do topo da porta;***
- ***Aplicável ao pavimento sem necessidade de alvenaria;***
- ***Várias bases disponíveis para diferentes aplicações;***
- ***Aplicável a portas de ação simples ou dupla;***
- ***Distância mínima do veio ao topo da porta: 65mm (fixa);***
- ***Espessura mínima da porta: 10-12mm;***
- ***Largura da porta até 850mm;***

Hydraulic pivot set for glass doors.

- *Hydraulic system with CAM and with 90º retention;*
- *Door weight up to 60 kg;*
- *Soft closing with 1 speed adjustable valve;*
- *Soft opening, recommended for people with reduced mobility and children;*
- *Fixed power: 2;*
- *Adjustment of position on the base;*
- *Installation of the upper pivot from the top of the door;*
- *Applicable to the floor surface without masonry work;*
- *Various bases available for different applications;*
- *Applicable to single or double action doors;*
- *Minimum distance from the axis to the top of the door: 65mm (fixed);*
- *Minimum door thickness: 10-12mm;*
- *Door width up to 850mm;*

Juego de pivotes hidráulicos para puertas de cristal.

- *Sistema hidráulico con leva y retención de 90º;*
- *Peso de la puerta hasta 60 kg;*
- *Cierre suave con válvula ajustable de 1 velocidad;*
- *Apertura suave, recomendada para personas con movilidad reducida y niños;*
- *Potencia fija: 2;*
- *Ajuste de la posición en la base;*
- *Instalación del pivote superior desde la parte superior de la puerta;*
- *Aplicable a superficies de suelo sin mampostería;*
- *Varias bases disponibles para diferentes aplicaciones;*
- *Aplicable a puertas de acción simple o doble;*
- *Distancia mínima del eje a la parte superior de la puerta: 65mm (fija);*
- *Grosor mínimo de la puerta: 10-12mm;*
- *Ancho de puerta hasta 850mm;*

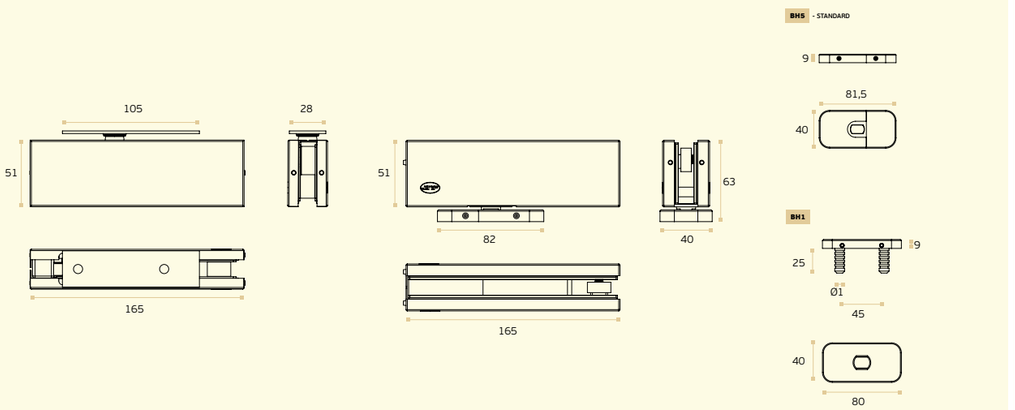

SISTEMAS HIDRÁULICOS PARA VIDRO /
HYDRAULIC PIVOT SYSTEMS FOR GLASS /
SISTEMAS DE PIVOTE HIDRAULICOS PARA CRISTAL

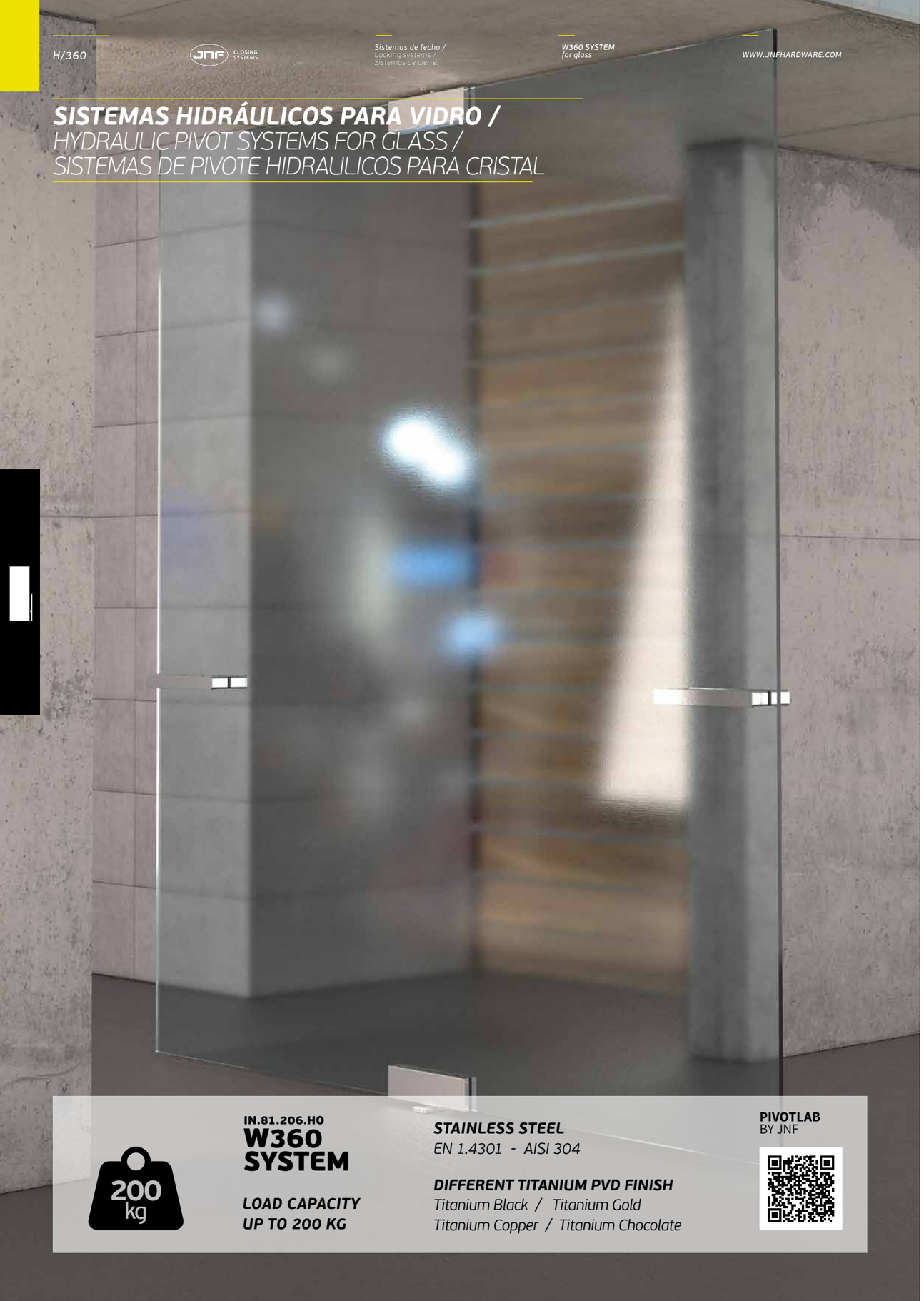

IN.81.206.H0
W360 SYSTEM

LOAD CAPACITY UP TO 200 KG

STAINLESS STEEL
EN 1.4301 - AISI 304

DIFFERENT TITANIUM PVD FINISH
Titanium Black / Titanium Gold
Titanium Copper / Titanium Chocolate

PIVOTLAB
BY JNF

NEW

IN.81.206.HO
W360 SYSTEM
FOR GLASS

Sistema pivotante hidráulico para portas de vidro até 200 kg /
Hydraulic pivoting system for glass doors up to 200 kg /
Sistema de pivote hidráulico para puertas de cristal hasta 200 kg.



200 kg · 10-15 mm · ±3mm · Max: 1500 mm · DDA · CAM

soft closing

.TB .TG .TCO .TCH

MATERIAL: *EN 1.4301 / AISI 304*

ACABAMENTO / FINISH / ACABADO STANDARD: *SATINADO / SATIN / SATIN*

OPTIONAL: *PVD TITANIUM COATED*

.TB / .TG / .TCO / .TCH

Conjunto de pivot hidráulico para portas de vidro

- ***Sistema hidráulico com CAM e retenção a 90º;***
- ***Peso da porta até 200 kg;***
- ***Fecho suave com válvula regulável de 1 velocidade;***
- ***Abertura suave, recomendada para pessoas com mobilidade reduzida e crianças;***
- ***Potência fixa: 5;***
- ***Ajuste de posição na base;***
- ***Instalação do pivot superior a partir do topo da porta;***
- ***Aplicável ao pavimento sem necessidade de alvenaria;***
- ***Várias bases disponíveis para diferentes aplicações;***
- ***Aplicável a portas de ação simples ou dupla;***
- ***Distância mínima do veio ao topo da porta: 65mm (fixa);***
- ***Espessura mínima da porta: 10-15mm;***
- ***Largura da porta até 1500mm;***

Hydraulic pivot set for glass doors.

- *Hydraulic system with CAM and with 90º retention;*
- *Door weight up to 60 kg;*
- *Soft closing with 1 speed adjustable valve;*
- *Soft opening, recommended for people with reduced mobility and children;*
- *Fixed power: 2;*
- *Adjustment of position on the base;*
- *Installation of the upper pivot from the top of the door;*
- *Applicable to the floor surface without masonry work;*
- *Various bases available for different applications;*
- *Applicable to single or double action doors;*
- *Minimum distance from the axis to the top of the door: 65mm (fixed);*
- *Minimum door thickness: 35mm;*
- *Door width up to 850mm;*

Juego de pivotes hidráulicos para puertas de cristal.

- *Sistema hidráulico con leva y retención de 90º;*
- *Peso de la puerta hasta 60 kg;*
- *Cierre suave con válvula ajustable de 1 velocidad;*
- *Apertura suave, recomendada para personas con movilidad reducida y niños;*
- *Potencia fija: 2;*
- *Ajuste de la posición en la base;*
- *Instalación del pivote superior desde la parte superior de la puerta;*
- *Aplicable a superficies de suelo sin mampostería;*
- *Varias bases disponibles para diferentes aplicaciones;*
- *Aplicable a puertas de acción simple o doble;*
- *Distancia mínima del eje a la parte superior de la puerta: 65mm (fija);*
- *Grosor mínimo de la puerta: 35mm;*
- *Ancho de puerta hasta 850mm;*

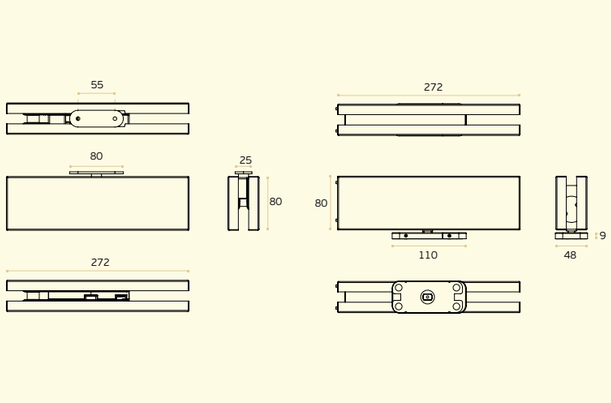

SISTEMAS HIDRÁULICOS PARA VIDRO /
HYDRAULIC PIVOT SYSTEMS FOR GLASS /
SISTEMAS HIDRAULICOS PARA CRISTAL

Sistema pivotante para portas de vidro de grandes dimensões. O sistema CAM integrado neste pivot permite que a porta possa fazer uma rotação de 360º, mantendo o sistema hidráulico com fecho automático e suave. Para funcionar desta forma o pivot superior e inferior terão de estar instalados ao centro da porta.

Pivoting system for large glass doors. The CAM system integrated in this pivot allows the door to rotate 360º, maintaining the hydraulic system with automatic and soft closing. To function in this way the upper and lower pivot must be installed in the centre of the door.

Sistema pivotante para puertas de cristal de grandes dimensiones. El sistema CAM integrado en este pivote permite que la puerta gire 360º, manteniendo el sistema hidráulico con cierre automático y suave. Para funcionar de este modo, el pivote superior e inferior deben instalarse en el centro de la puerta.



Sistema pivotante para portas de vidro de grandes dimensões. O sistema CAM integrado neste pivot permite que a porta possa fazer uma abertura de quase 360º, mantendo o sistema hidráulico com fecho automático e suave. A grande vantagem deste sistema é o facto de poder ser instalado em quase qualquer posição na porta, desde o centro até 5cm do limite seu limite. Permite grandes vão de abertura assim como peso máximo até 200KG.

Pivoting system for large glass doors. The CAM system integrated in this pivot allows the door to open almost 360º, maintaining the hydraulic system with automatic and soft closing. The great advantage of this system is that it can be installed in almost any position on the door, from the centre to 5cm from its limit. It allows large opening spans as well as maximum weight up to 200KG.

Sistema pivotante para grandes puertas de cristal. El sistema CAM integrado en este pivote permite que la puerta se abra casi 360º, manteniendo el sistema hidráulico con cierre automático y suave. La gran ventaja de este sistema es que puede instalarse en casi cualquier posición de la puerta, desde el centro hasta 5 cm de su límite. Permite grandes luces de apertura y un peso máximo de hasta 200KG.

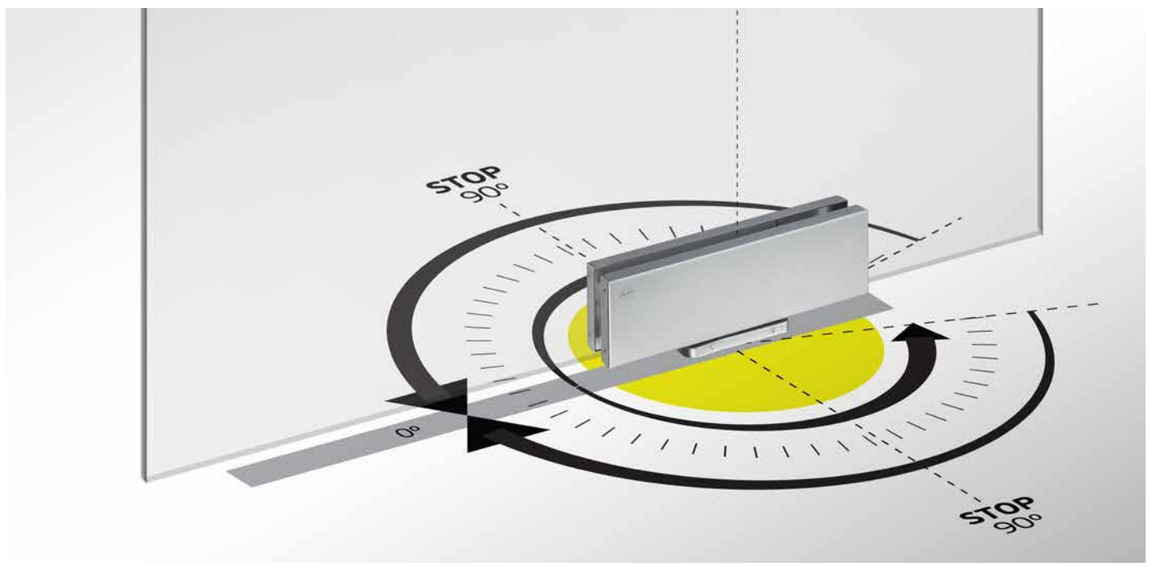



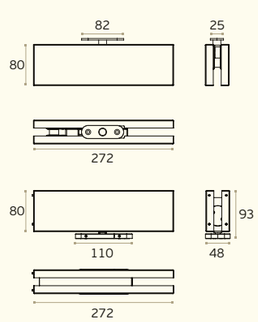

Paragem a 90 º
Hold open at 90º
Parada a 90º

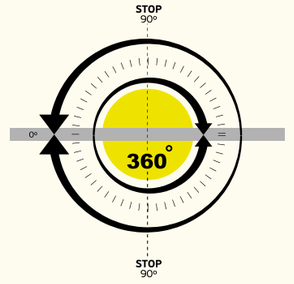

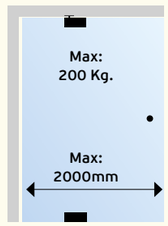

Fornecido com pivot para tecto IN.81.106/
Supplied with ceilling pivot IN.81.106/ suministrado con pivote para techo IN.81.106.

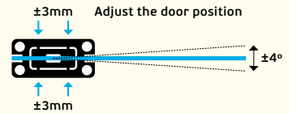

FERRAMENTAS /
TOOLS / HERRAMIENTAS

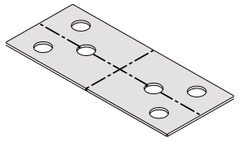

IN.05.216.50
Ferramenta profissional para auxílio à perfuração do pavimento / *Professional tool for assisting in floor drilling / Herramienta profesional para ayudar en la perforación de pisos.*

Compatível / *Compatible:* ***IN.05.BH2 / IN.05.BH3***

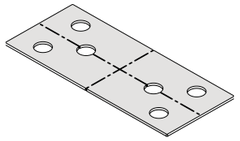

IN.05.215.50
Ferramenta profissional para auxílio à perfuração do pavimento / *Professional tool for assisting in floor drilling / Herramienta profesional para ayudar en la perforación de pisos.*

Compatível / *Compatible:* ***IN.05.BH1 / IN.05.BH3***

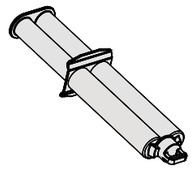

IN.08.DCG
Cartucho com adesivo para fixação da base /
Adhesive cartridge for fixing the base /
Cartucho con adhesivo para la fijación de la base.

IN.08.ADL
Mecanismo de elevação de portas insuflável /
Inflatable door lift mechanism /
Mecanismo de elevación de puertas inflable..



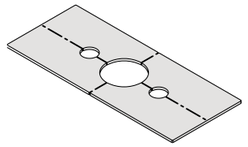

IN.05.216.51
Ferramenta profissional para auxílio à perfuração do aro ou teto /
Professional tool for assisting in frame or ceiling drilling /
Herramienta profesional para ayudar a perforar el marco o el techo.

Compatível / *Compatible:* ***IN.05.UP2***

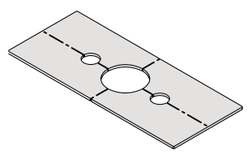

IN.05.215.51
Ferramenta profissional para auxílio à perfuração do aro ou teto /
Professional tool for assisting in frame or ceiling drilling /
Herramienta profesional para ayudar a perforar el marco o el techo.

Compatível / *Compatible:* ***IN.05.UP1***

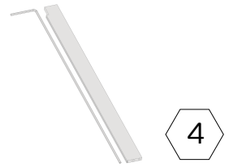

IN.05.214.16.1000
Chave especial + guia plástica com 1000mm /
Special key + plastic guide with 1000mm /
Llave especial + guia de plástico de 1000mm.





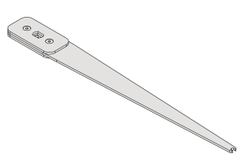

IN.05.ST

Chave profissional para rotação do eixo do pivot /
Professional key for rotating the pivot axle /
Llave profissional para girar el eje pivotante

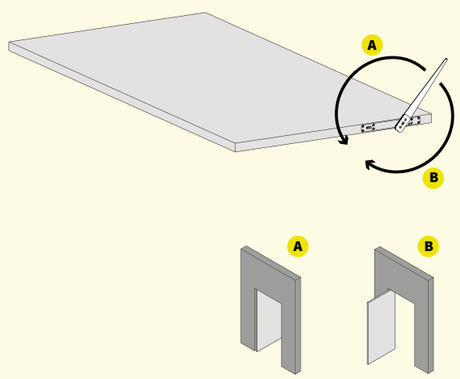

IN.08.MDL

Mecanismo de elevação de portas mecânico /
Mechanical door lift mechanism /
Mecanismo mecánico de elevación de puertas..



PIVOT LAB
THE ULTIMATE TOOL FOR PIVOTING SYSTEMS

PIVOTLAB BY JNF É UMA FERRAMENTA DIGITAL DESENVOLVIDA PARA AJUDAR PROFISSIONAIS A SELECIONAR O SISTEMA PIVOTANTE IDEAL PARA CADA PROJETO, COM BASE NOS REQUISITOS TÉCNICOS, DIMENSIONAIS E FUNCIONAIS DA APLICAÇÃO.

ATRAVÉS DE UMA INTERFACE INTUITIVA, O UTILIZADOR PODE INTRODUZIR OS DADOS DE DIFERENTES FORMAS: POR DIMENSÕES DA PORTA, PESO ESTIMADO, TIPO DE MATERIAL, CONDIÇÕES DE INSTALAÇÃO OU REQUISITOS ESPECÍFICOS COMO ROTAÇÃO 360°, FIXAÇÃO LATERAL, ENTRE OUTROS.

O SISTEMA ANALISA OS PARÂMETROS INSERIDOS E RECOMENDA AS COMBINAÇÕES MAIS ADEQUADAS DE BASES, PIVOTS SUPERIORES E ACESSÓRIOS, GARANTINDO A COMPATIBILIDADE TÉCNICA E A EFICIÊNCIA DA SOLUÇÃO.

DISPONÍVEL EM VERSÃO WEB E MOBILE, O PIVOTLAB PODE SER USADO NO ESCRITÓRIO, EM OBRA OU EM REUNIÕES COM O CLIENTE, PERMITINDO SIMULAÇÕES RÁPIDAS, EXPORTAÇÃO DE SOLUÇÕES E ACESSO DIRETO A FICHAS TÉCNICAS.

PIVOTLAB BY JNF IS A DIGITAL TOOL DESIGNED TO HELP PROFESSIONALS SELECT THE MOST SUITABLE PIVOT SYSTEM FOR EACH PROJECT, BASED ON TECHNICAL, DIMENSIONAL AND FUNCTIONAL REQUIREMENTS.

WITH AN INTUITIVE INTERFACE, USERS CAN ENTER DATA IN MULTIPLE WAYS: BY DOOR DIMENSIONS, ESTIMATED WEIGHT, MATERIAL TYPE, INSTALLATION CONDITIONS OR SPECIFIC NEEDS SUCH AS 360° ROTATION, SIDE ANCHORING, OR ACCESS CONTROL.

THE SYSTEM PROCESSES THE INPUT AND RECOMMENDS THE OPTIMAL COMBINATION OF PIVOT BASES, TOP PIVOTS, AND ACCESSORIES, ENSURING TECHNICAL COMPATIBILITY AND PERFORMANCE.

AVAILABLE IN BOTH WEB AND MOBILE VERSIONS, PIVOTLAB CAN BE USED IN THE OFFICE, ON SITE OR DURING CLIENT PRESENTATIONS, ALLOWING FOR QUICK SIMULATIONS, SOLUTION EXPORTS, AND DIRECT ACCESS TO TECHNICAL DOCUMENTATION.

PIVOTLAB BY JNF ES UNA HERRAMIENTA DIGITAL DISEÑADA PARA AYUDAR A SELECCIONAR EL SISTEMA PIVOTANTE MÁS ADECUADO PARA CADA PROYECTO, EN FUNCIÓN DE LOS REQUISITOS TÉCNICOS, DIMENSIONALES Y FUNCIONALES.

CON UNA INTERFAZ INTUITIVA, EL USUARIO PUEDE INTRODUCIR DATOS DE DIFERENTES FORMAS: DIMENSIONES DE LA PUERTA, PESO ESTIMADO, TIPO DE MATERIAL, CONDICIONES DE INSTALACIÓN O NECESIDADES ESPECÍFICAS COMO ROTACIÓN 360°, FIJACIÓN LATERAL O CONTROL DE ACCESOS.

EL SISTEMA ANALIZA LOS PARÁMETROS Y RECOMIENDA LAS COMBINACIONES MÁS EFICACES DE BASES, PIVOTES SUPERIORES Y ACCESORIOS, ASEGURANDO UNA SOLUCIÓN TÉCNICA COHERENTE Y EFICIENTE.

DISPONIBLE EN VERSIÓN WEB Y MÓVIL, EL PIVOTLAB PUEDE UTILIZARSE EN ESTUDIO, EN OBRA O EN REUNIONES, PERMITIENDO SIMULACIONES RÁPIDAS, EXPORTACIÓN DE SOLUCIONES Y ACCESO DIRECTO A FICHAS TÉCNICAS.



PivotLAB
by JNF

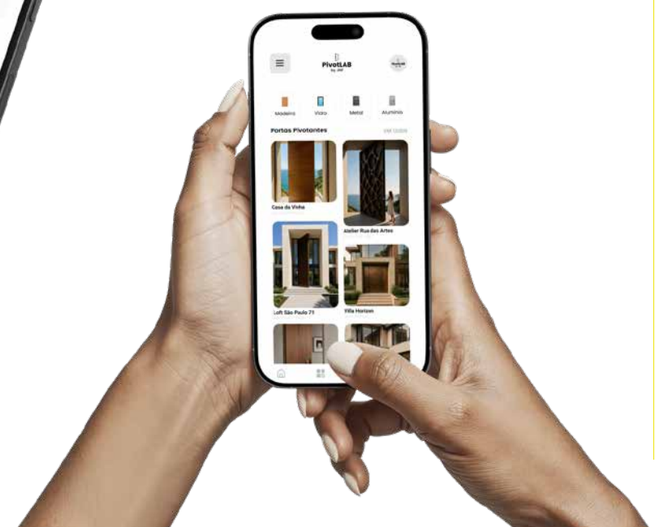

PivotLAB
by JNF

ACCESS NOW



PROJETAR NUNCA FOI TÃO SIMPLES. CRIE NOVOS PROJETOS, ACEDA AOS SEUS TRABALHOS ANTERIORES.
DESIGNING HAS NEVER BEEN SO SIMPLE. CREATE NEW PROJECTS, ACCESS YOUR PREVIOUS WORK.
DISEÑAR NUNCA HA SIDO TAN SENCILLO. CREA NUEVOS PROYECTOS Y ACCEDE A TU TRABAJO ANTERIOR.

UTILIZE AS CALCULADORAS TÉCNICAS PARA VALIDAR DIMENSÕES, CARGAS E FOLGAS DO SEU PROJECTO COM PRECISÃO PROFISSIONAL.
USE TECHNICAL CALCULATORS TO VALIDATE THE DIMENSIONS, LOADS, AND CLEARANCES OF YOUR PROJECT WITH PROFESSIONAL PRECISION.
UTILICE CALCULADORAS TÉCNICAS PARA VALIDAR LAS DIMENSIONES, CARGAS Y ESPACIOS LIBRES DE SU PROYECTO CON PRECISIÓN PROFESIONAL.

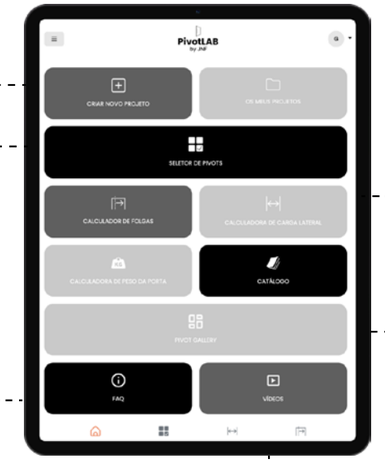

SELECIONE O SISTEMA DE PIVOT MAIS ADEQUADO PARA O SEU PROJECTO COM BASE NOS PARAMETROS DA PORTA E NAS CONDIÇÕES DE APLICAÇÃO.
SELECT THE MOST SUITABLE PIVOT SYSTEM FOR YOUR PROJECT BASED ON DOOR PARAMETERS AND APPLICATION CONDITIONS.
SELECCIONE EL SISTEMA DE PIVOTE MÁS ADECUADO PARA SU PROYECTO EN FUNCIÓN DE LOS PARÁMETROS DE LA PUERTA Y LAS CONDICIONES DE APLICACIÓN.

EXPLORE O CATÁLOGO COMPLETO DE PRODUTOS, COM APLICAÇÕES REAIS E SOLUÇÕES JÁ IMPLEMENTADAS.
EXPLORE THE COMPLETE PRODUCT CATALOGUE, FEATURING REAL-WORLD APPLICATIONS AND SOLUTIONS ALREADY IMPLEMENTED.EXPLORE EL CATÁLOGO COMPLETO DE PRODUCTOS, QUE INCLUYE APLICACIONES REALES Y SOLUCIONES YA IMPLEMENTADAS.

ESCLAREÇA AS SUAS QUESTÕES EM POUCOS SEGUNDOS.
GET YOUR QUESTIONS ANSWERED IN SECONDS.
OBTENGA RESPUESTAS A SUS PREGUNTAS EN SEGUNDOS.

ASSISTA AOS VIDEOS DE INSTALAÇÃO E GARANTA UMA APLICAÇÃO CORRETA.
WATCH THE INSTALLATION VIDEOS TO ENSURE CORRECT APPLICATION.
MIRE LOS VIDEOS DE INSTALACIÓN PARA GARANTIZAR UNA CORRECTA APLICACIÓN.

DISPOSITIVOS ELÉCTRICOS
ELECTRICAL DEVICES/
DISPOSITIVOS ELÉCTRICOS.



CONCIERGE AUTOMÁTICO /
AUTOMATIC CONCIERGE /
CONSERJE AUTOMATICO.

302



BARRA COM INTERRUPTOR /
SWITCH PUSH BAR /
BARRA CON INTERRUPTOR.

308



ACESSÓRIOS PERIFÉRICOS /
PERIPHERALS ACCESSORIES /
ACCESORIOS PERIFÉRICOS.

310



SISTEMA DE CONTROLO DE ACESSOS /
ACCESS CONTROL SYSTEMS /
SISTEMA DE CONTROLE DE ACCESOS.

314



DISPOSITIVOS ELETROMAGNÉTICOS DE SOBREPOR E EMBUTIR /
ELECTROMAGNETIC DEVICES TO OVERLAP OR CONCEALED /
DISPOSITIVOS ELECTROMAGNETICOS DE SOBREPONER Y EMBUTIR.

318



TESTAS ELÉCTRICAS/
ELECTRIC STRIKE /
CERRADERO ELÉCTRICO.

328

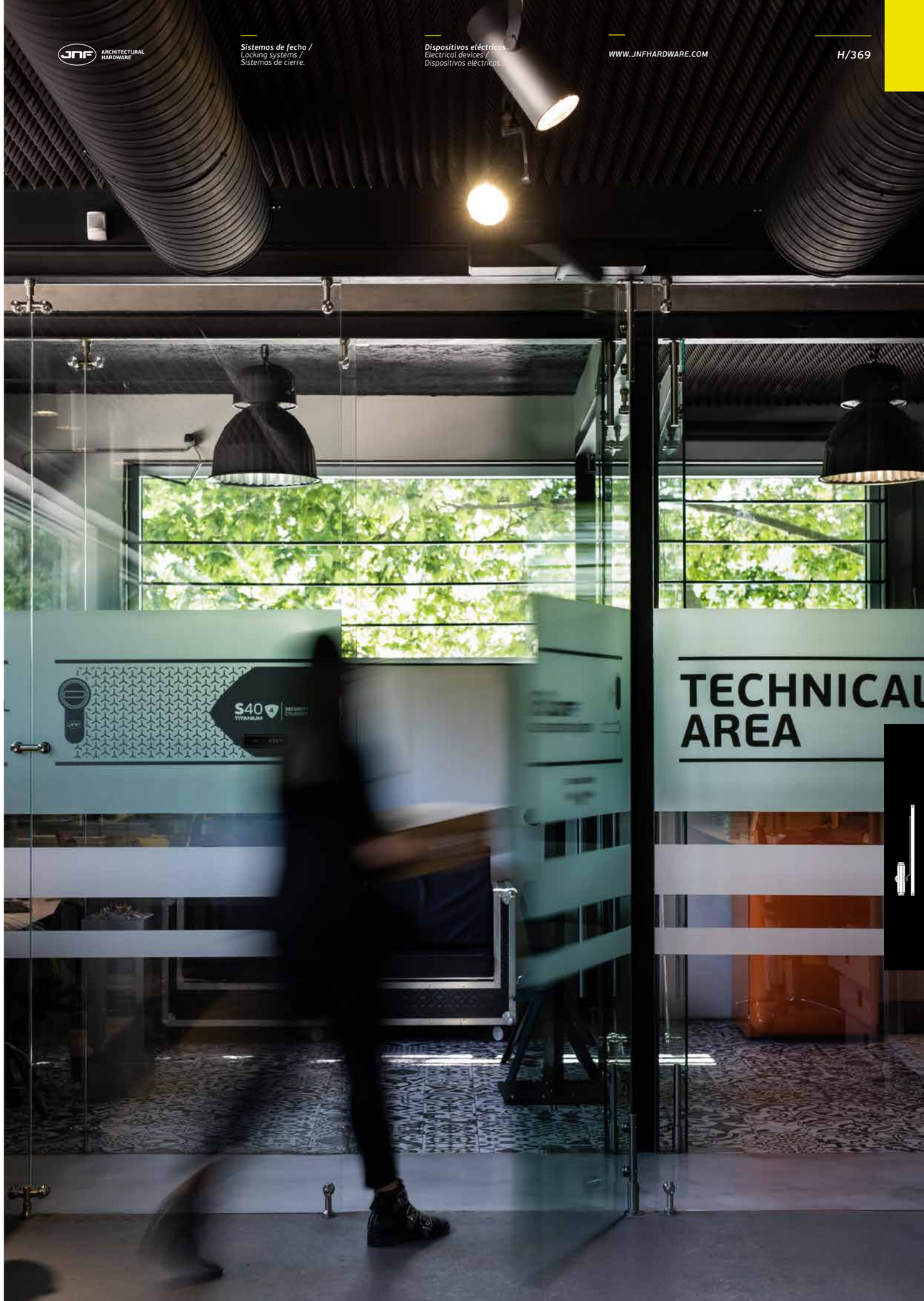

CONCIERGE AUTOMÁTICO
AUTOMATIC CONCIERGE / CONSERJE AUTOMATICO



TOUCH LESS

***O CONCIERGE** automático é um activador de porta basculante de batente, especialmente desenvolvido para auxiliar no processo de abertura de portas.*

Pode ser acionado de forma totalmente automática (radar ou interruptor TOUCHLESS) ou por toque (função TOUCH TO OPEN, botão de pressão ou controlo remoto).

A JNF tem uma vasta gama de acessórios disponíveis e adequados para completar todas as funções necessárias:

- Portas metálicas, madeira ou vidro
- Diferentes opções de braço (padrão/ deslizante)
- Radares de proximidade
- Interrruptor TOUCHLESS (wireless ou com ligação por cabo)
- Interruptor normal
- Opções de bloqueio eletromagnético
- Opções de controle de acesso

***O CONCIERGE** automático está em total conformidade com o DDA (recomendado para pessoas com mobilidade reduzida) e como pode ser operado sem nenhum contacto, é uma solução perfeita em termos de conforto e higiene.*

*The automatic **CONCIERGE** is a single swing door operator, specially developed to assist the door opening process.*

It can be triggered fully automatically (radar or TOUCHLESS switch) or with low force touch (TOUCH TO OPEN function, pressure button or remote control).

JNF has a wide range of accessories available and suitable to complete all the required functions:

- Metallic, wood or glass doors
- Different arm options (standard / sliding)
- Proximity radars
- TOUCHLESS switch (wireless or wired)
- Normal switch
- Electromagnetic lock options
- Access control options

*The automatic **CONCIERGE** is fully compliant with the DDA (disable discrimination act) and as it can be operated without any contact it is a perfect solution in terms of comfort and hygiene.*

*El **CONSERJE** automático es un activador de puerta basculante de batiente, especialmente desarrollado para ayudar en el proceso de apertura de la puerta.*

Se puede activar de forma totalmente automática (radar o interruptor TOUCHLESS) o táctil (función TOUCH TO OPEN, pulsador o mando a distancia).

JNF dispone de una amplia gama de accesorios adecuados para completar todas las funciones necesarias:

- Puertas de metal, madera o vidrio
- Diferentes opciones de brazo (estándar / deslizador)
- Radar de proximidad
- Interruptor TOUCHLESS (inalámbrico o con cable)
- Interruptor normal
- Opciones de bloqueo electromagnético
- Opciones de control de acceso

*El **CONSERJE** automático cumple totalmente con la DDA (recomendado para personas con movilidad reducida) y como se puede operar sin ningún contacto, es una solución perfecta en términos de comodidad e higiene.*

1.000.000 CYCLES

140 kg

TOUCH LESS

RAL 9006 RAL 9005 RAL 9016

AUTOMATIC CONCIERGE

ACTIVADOR DE PORTA BASCULANTE DE BATENTE, ESPECIALMENTE DESENVOLVIDO PARA AUXILIAR NO PROCESSO DE ABERTURA DE PORTAS /
SINGLE SWING DOOR OPERATOR, SPECIALLY DEVELOPED TO ASSIST THE DOOR OPENING PROCESS/ ACTIVADOR DE PUERTA BASCULANTE DE BATIENTE, ESPECIALMENTE DESARROLLADO PARA AYUDAR EN EL PROCESO DE APERTURA DE LA PUERTA.

***IMAGEM** / IMAGE / IMAGEN:*
IN.21.900.B + IN.21.902.B

CONCIERGE AUTOMÁTICO
AUTOMATIC CONCIERGE / CONSERJE AUTOMATICO

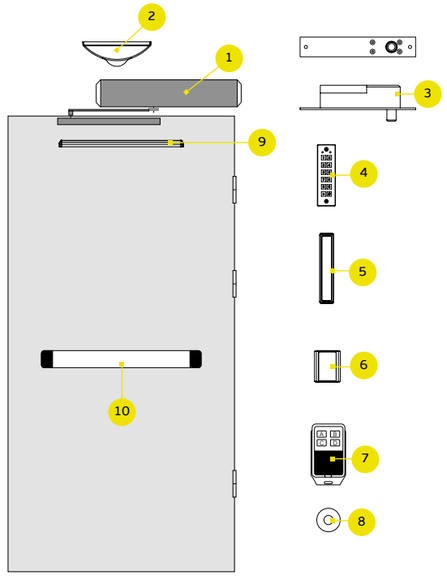

1. Mecanismo de porta /
Swing door mechanism / Mecanismo de puerta batiente
2. Sensor de microondas /
Microwave sensor / Sensor de microondas
3. E-LOCK / *E-LOCK / E-LOCK*
4. Teclado numérico /
Number keypad / Teclado numerico
5. Botão wireless PUSH /
Push button wireless / Botón wireless PUSH
6. Sensor TOUCHLESS /
TOUCHLESS sensor / Sensor TOUCHLESS
7. Controlo remoto /
Remote control / Control remoto
8. Botão PUSH /
Push button / Botón PUSH
9. Sensor de topo /
Top sensor / Sensor superior
10. Barra switch /
Switch push bar / Barra switch.

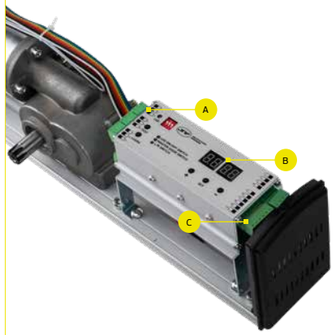

A. Controlador /
Controller / Controlador
B. Display digital /
Digital display / Pantalla digital
C. Ligação de fios /
Wiring connections / Conexiones.

1. +24V	***13. SYNCHRONOUS (IN)***
2. GND	***14. INTERLOCK (OUT)***
3. +12V	***15. COM***
4. GND	***16. INTERLOCK (IN)***
5. OPEN - A	***17. E-LOCK +***
6. COM	***18. GND***
7. FULL LOCK	***19. UPS +***
8. COM	***20. +24V***
9. OPEN - B	***21. +12V***
10. COM	***22. GND***
11. SYNCHRO	***23. ANTI-COLLISION (CLOSE)***
12. COM	***24. ANTI-COLLISION (OPEN)***

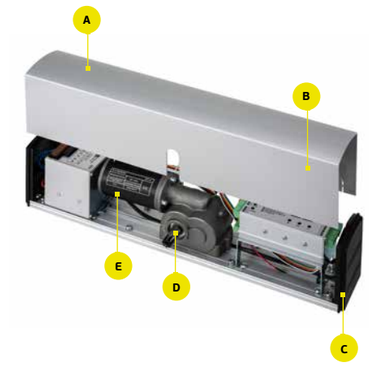

A. RAL 9006 (standard); Outros acabamentos RAL disponíveis */ RAL 9006 (standard); other RAL finishes available / RAL 9006 (estándar); otros acabados RAL disponibles.*

B. Cobertura em alumínio reforçado /
Aluminium reinforced cover /
Cubierta reforzada de aluminio.

C. Cobertura ABS /
ABS covers / Cubiertas ABS

D. Quadra em aço inox para o braço standard ou deslizante / *Stainless steel spindle for standard or sliding arm / Cuadradillo de acero inoxidable para brazo estándar o deslizante /*

E. Motor sem escovas (24V-55W) /
Brushless motor (24V-55W) /
Motor sin escobillas (24V-55W)

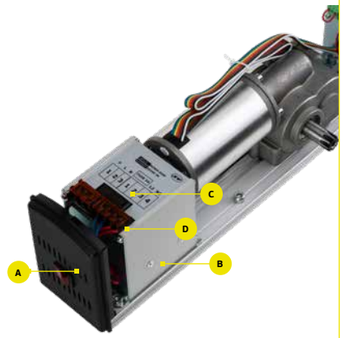

A. Interruptor ON-OFF /
ON-OFF switch /
Interruptor ON-OFF

B. Fonte de alimentação AC90-250V; DC24V, 3A /
Power supply AC90-250V; DC24V,3A /
Fuente de alimentacion AC90-250V; DC24V, 3A

C. Fusivél de protecção 3A /
Protection fuse 3A /
Fusible de protección 3A

D. Ligação de fios /
Wiring connections /
Conexiones de cableado



IN.21.900

IN.21.900.W

IN.21.900.B

DDA | 140 kg | TOUCH LESS | 1600 | CE | **AUTOMATIC**



- **A** ALWAYS OPEN
- **B** AUTOMATIC
- **C** OPEN/CLOSE ONE TIME
- **D** FULL LOCK/EXIT ONLY

Ativador de porta basculante de batente simples adequado para portas de madeira, metal e vidro (com abertura simples ou dupla). Baixo ruído, desempenho confiável, display digital.

- Tamanho: 515x80x115mm
- Peso: 8kg
- Largura da porta: 1600mm (máx.)
- Peso da porta: 140kg (máx.)
- Temperatura de trabalho: -20ºC ~ +50ºC
- Tensão de entrada: AC 90-250V
- Voltagem de saída: 24V DC (*/. 10%) - 3A
- Grau de abertura: máx. 115º (ajustável)
- Velocidade abrir/fechar: 45º/s
- Tempo de abertura: 0-60 segundos (ajustável)
- Vidro de protecção: IP21
- Função push&go
- Transformador certificado: 90V/250V - 50W
- 1000000 ciclos

Single swing door operator suitable for timber, metal and glass doors (both single or double open). Low noise, reliable performance, digital display.

- Size: 515x80x115mm
- Weight: 8kg
- Door width: 1600mm (máx.)
- Door weight: 140kg (máx.)
- Working temperature:-20ºC ~ +50ºC
- Input voltage: AC90 - 250V
- Output voltage: 24V DC (/. 10%) - 3A*
- Open degree: maximum 115º (adjustable)
- Open/close speed: 45º / s (adjustable)
- Opening time: 0 - 60 seconds (adjustable)
- Protection class: IP21
- Function push&go
- Certified transformer: 90v/250V - 50W
- 1000000 cycles

Activador de puerta basculante de batiente simple apto para puertas de madera, metal y cristal (con apertura simple o doble). Bajo ruido, rendimiento fiable, pantalla digital.

- Talla: 515x80x115mm
- Peso: 8kg
- Ancho de puerta:1600mm (máx.)
- Peso puerta:140 kg (máx.)
- Temperatura de trabajo:-20ºC ~ +50ºC
- Voltaje de entrada: AC 90 - 250V
- Tensión de salida: 24V DC (/. 10%) - 3A*
- Grado abierto: 60º - 115º (adjustable)
- Velocidad abrir/cerrar: 45º / s
- Tiempo de apertura: 0 - 60 segundos (adjustable)
- Grado de protection: IP21
- Función push&go
- Transformador certificado: 90V/250V - 50W
- 1000000 ciclos

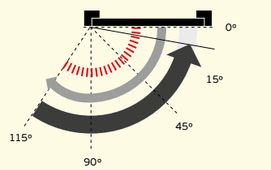

- ***Abertura (máx. 115º - adjustável) /*** *Opening (máx. 115º / Apertura.*
- ***Velocidade de fecho adjustável*** *Closing speed / Velocidad de freno.*
- ***Velocidade do fecho final (ajustável)*** *Final closing speed (adjustable) / Velocidad de golpe final (ajustable).*
- ***Tempo de espera (ajustável) /*** *Hold open time (adjustable) / Tiempo de espera (ajustable).*

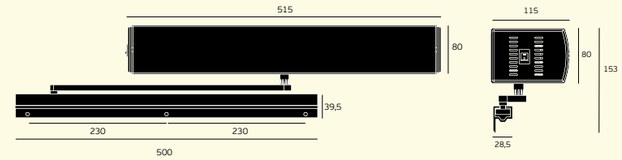

CONCIERGE AUTOMÁTICO
AUTOMATIC CONCIERGE / CONSERJE AUTOMATICO



RAL 9006

IN.21.902.A *GREY*
Braço deslizante em alumínio para IN.21.900 /
Aluminium sliding arm for IN.21.900 /
Brazo deslizante en aluminio para IN.21.900



RAL 9005

IN.21.902.A.B *BLACK*
Braço deslizante em alumínio para IN.21.900 /
Aluminium sliding arm for IN.21.900 /
Brazo deslizante en aluminio para IN.21.900



RAL 9016

IN.21.902.A.W *WHITE*
Braço deslizante em alumínio para IN.21.900 /
Aluminium sliding arm for IN.21.900 /
Brazo deslizante en aluminio para IN.21.900

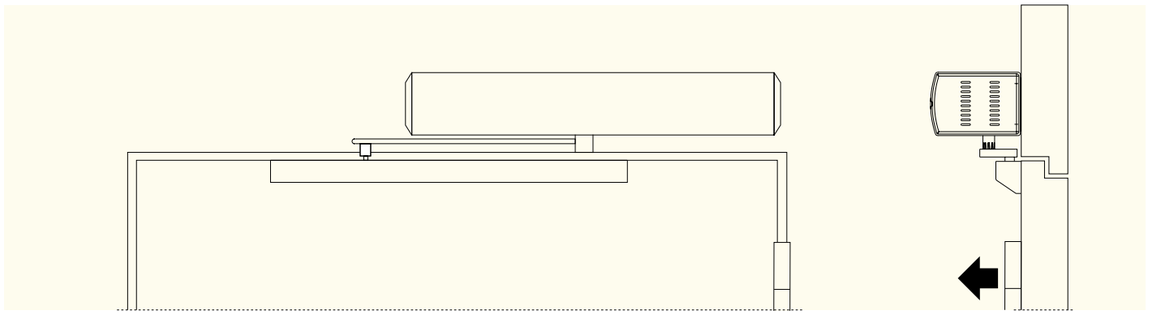



RAL 9006

IN.21.902.C *GREY*
Braço deslizante em alumínio para portas de vidro /
Aluminium sliding arm for glass doors /
Brazo deslizante en aluminio para puertas de cristal.



RAL 9005

IN.21.902.C.B *BLACK*
Braço deslizante em alumínio para portas de vidro /
Aluminium sliding arm for glass doors /
Brazo deslizante en aluminio para puertas de cristal.



RAL 9016

IN.21.902.C.W *WHITE*
Braço deslizante em alumínio para portas de vidro /
Aluminium sliding arm for glass doors /
Brazo deslizante en aluminio para puertas de cristal.

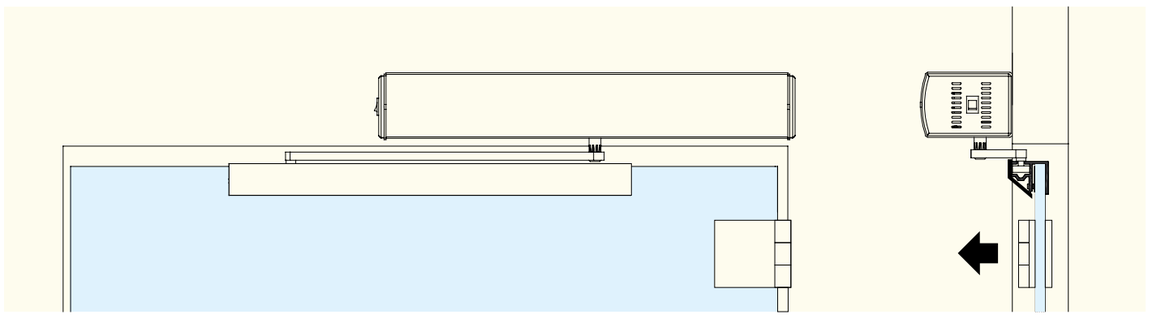



IN.21.902.B *STAINLESS STEEL*
Braço standard ajustável para IN.21.900 /
Standard adjustable arm for IN.21.900 /
Brazo ajustable estándar para IN.21.900.

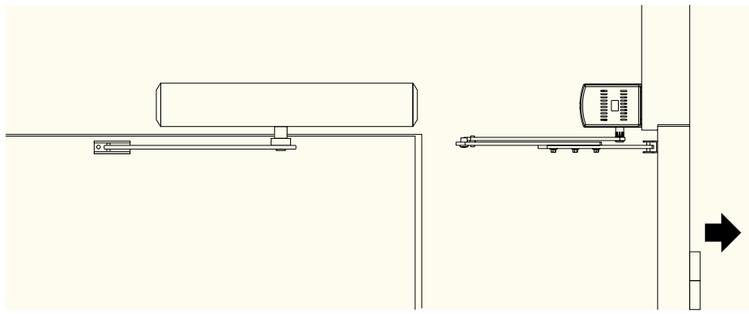



IN.21.903
Pinça para vidro para braço IN.21.902.B /
Glass clamp for arm IN.21.902.B /
Base para cristal para IN.21.902.B.

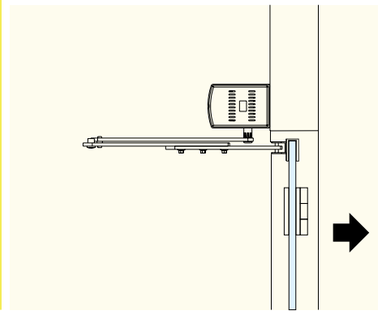



IMAGEM / *IMAGE / IMAGEN:*
IN.21.900.B + IN.21.902.C.B

BARRA COM INTERRUPTOR /
SWITCH PUSH BAR /
BARRA CON INTERRUPTOR.

IN.20.968

Barra activada por microswitch sem trinco mecânico, para instalar com dispositivos ativados por um contato seco.

Características:
- Design compacto reversível.
- Instalação fácil.
- Pode acionar fechaduras eletromagnéticas, trincos elétricos, automatismos de portas ou outros dispositivos acionados por contato seco.
- Acabamento em alumínio: RAL 9006.
- Comprimento: 850mm (pode ser cortado até 490mm)

Características elétricas:
- Fonte de alimentação DC12V 0,5A ou DC24V 0,5A
- Saída COM / NO / NC (carga máx. 5A@30VDC)
- Consumo 180mA máx.-12VDC, 150mA máx. -24VDC
- Tempo de espera ajustável 0,5 ~ 60 seg

Certificações:
CE
EN55014-1
EN5014-2
EN61000-3-2.

Non-latching switch push bar to install with devices activated by a dry contact.

Features:
- Compact non handed design.
- Easy installation.
- Can activate a electromagnetic locks, electric strikes, automatic door openers or other devices activated by a dry contact.
- Finish in aluminium: RAL 9006.
- Length: 850mm (can be cutted till for 490mm)

Electric features:
- Power Supply DC12V 0.5A or DC24V 0.5A
- Output COM / NO / NC (Max. load 5A@30VDC)
- Consumption 180mA max.-12VDC, 150mA max. -24VDC
- Adjustable Time Delay 0.5~60 sec

Certifications:
CE
EN55014-1
EN5014-2
EN61000-3-2

Barra accionada por microinterruptor sin pestillo mecánico, para instalar con dispositivos accionados por contacto seco.

Características:
- Diseño reversible compacto.
- Fácil instalación.
- Puede activar cerraduras electromagnéticas, picaportes eléctricos, automatismos de puertas o otros dispositivos activados por contacto seco.
- Acabado en aluminio: RAL 9006.
- Ancho: 850mm (se puede cortar hasta 490mm)

Características electricas:
- Fuente de alimentación DC12V 0.5A o DC24V 0.5A
- Salida COM / NO / NC (carga máxima 5A@30VDC)
- Consumo 180mA max.-12VDC, 150mA max. -24 VCC
- Tiempo de espera ajustable 0,5 ~ 60 segundos

Certificaciones:
CE
EN55014-1
EN5014-2
EN61000-3-2.



EN 55014 | CE | EN 5014 | EN 611000 | DC 12V | DC 24V

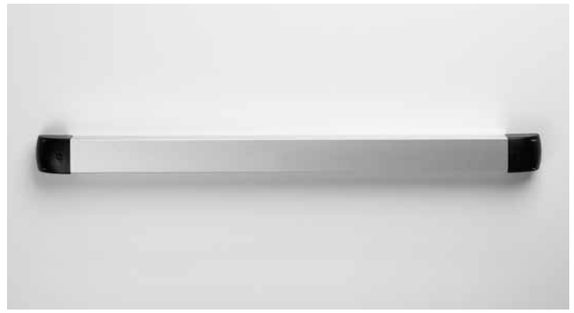



MATERIAL: *ALUMINIUM*

ACABAMENTO / FINISH / ACABADO: *SATINADO / SATIN / SATIN*

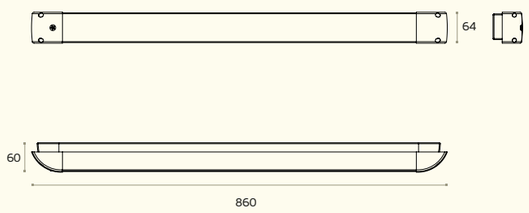



NON-LATCHING MICROSWITCH PUSH BAR

BARRA ACTIVADA POR MICROSWITCH SEM TRINCO MECÂNICO, PARA INSTALAR COM DISPOSITIVOS ATIVADOS POR UM CONTATO SECO /
NON-LATCHING SWITCH PUSH BAR TO INSTALL WITH DEVICES ACTIVATED BY A DRY CONTACT.
BARRA ACCIONADA POR MICROINTERRUPTOR SIN PESTILLO MECÁNICO, PARA INSTALAR CON DISPOSITIVOS ACCIONADOS POR CONTACTO SECO.

IMAGEM / *IMAGE / IMAGEN:*
IN.20.968

ACESSÓRIOS PERIFÉRICOS / *PERIPHERAL ACCESSORIES / ACCESORIOS PERIFÉRICOS*



MÁX. 12 v

IN.24.201

Interruptor / *Switch / Interruptor.*

MATERIAL: *EN 1.4301 / AISI 304*

ACABAMENTO / FINISH / ACABADO: *SATINADO / SATIN*

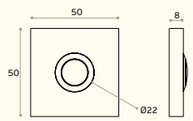



MÁX. 12 v

IN.24.204

Interruptor / *Switch / Interruptor.*

MATERIAL: *EN 1.4301 / AISI 304*

ACABAMENTO / FINISH / ACABADO: *SATINADO / SATIN*

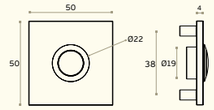



MÁX. 12 v

IN.24.205

Interruptor / *Switch / Interruptor.*

MATERIAL: *EN 1.4301 / AISI 304*

ACABAMENTO / FINISH / ACABADO: *SATINADO / SATIN*

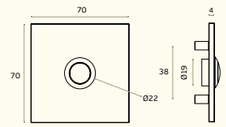



MÁX. 12 v

IN.24.203

Interruptor / *Switch / Interruptor.*

MATERIAL: *EN 1.4301 / AISI 304*

ACABAMENTO / FINISH / ACABADO: *SATINADO / SATIN*

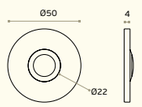



MÁX. 12 v

IN.24.207

Interruptor / *Switch / Interruptor.*

MATERIAL: *EN 1.4301 / AISI 304*

ACABAMENTO / FINISH / ACABADO: *SATINADO / SATIN*

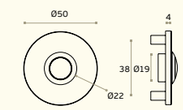



MÁX. 12 v

IN.24.208

Interruptor / *Switch / Interruptor.*

MATERIAL: *EN 1.4301 / AISI 304*

ACABAMENTO / FINISH / ACABADO: *SATINADO / SATIN*

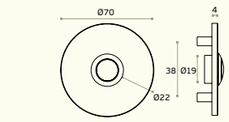



MÁX. 12 v

IN.24.202

Interruptor / *Switch / Interruptor.*

MATERIAL: *EN 1.4301 / AISI 304*

ACABAMENTO / FINISH / ACABADO: *SATINADO / SATIN*

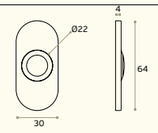



MÁX. 12 v

IN.24.206

Interruptor / *Switch / Interruptor.*

MATERIAL: *EN 1.4301 / AISI 304*

ACABAMENTO / FINISH / ACABADO: *SATINADO / SATIN*

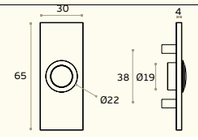



MÁX. 12 v

IN.24.209

Interruptor / *Switch / Interruptor.*

MATERIAL: *EN 1.4301 / AISI 304*

ACABAMENTO / FINISH / ACABADO: *SATINADO / SATIN*

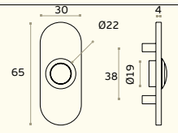



IMAGEM / *IMAGE / IMAGEN: IN.21.910.WL*

TOUCHLESS SWITCH

O INTERRUPTOR SEM TOQUE É IDEAL PARA ÁREAS ONDE OS REQUISITOS SANITÁRIOS SÃO CRÍTICOS, COMO HOSPITAIS E UNIDADES DE SAÚDE.

THE TOUCHLESS SWITCH IS IDEAL FOR AREAS WHERE SANITARY REQUIREMENTS ARE CRITICAL SUCH AS HOSPITALS AND HEALTH CARE FACILITIES.

EL INTERRUPTOR SIN CONTACTO ES IDEAL PARA ÁREAS DONDE LOS REQUISITOS SANITARIOS SON CRÍTICOS, COMO HOSPITALES Y CENTROS DE ATENCIÓN MÉDICA.

IN.21.910

Interruptor TOUCHLESS com cabo /
TOUCHLESS switch with cable / Interruptor TOUCHLESS con cable



TOUCH LESS

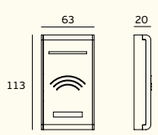

IN.21.910.WL

Interruptor TOUCHLESS sem fios /
Wireless TOUCHLESS switch / Interruptor TOUCHLESS sin cable.



WIRELESS TOUCH LESS

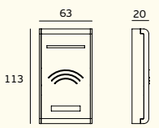

IN.15.732

Botão wireless /
Wireless button / Botón wireless

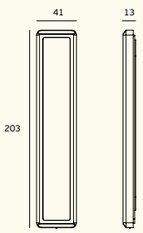

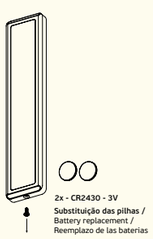



ACESSÓRIOS PERIFÉRICOS / *PERIPHERAL ACCESSORIES / ACCESORIOS PERIFÉRICOS*



IN.28.108

Controlo de acesso autónomo com teclado numérico.
Auto-programável
Corrente de entrada 12 VDC.
Saída para diferentes periféricos NC/NO.
Parafusos de segurança, Caixa estanque; IP65
Configuração de vários usuários.
Max input 60mA
Standby input 25mA / 145x43x10mm. /

Stand alone access control with number keypad.
Self programing system.
Power input 12VDC.
Output to different peripherals NC/NO.
Security screws.
Waterproof box; IP65
Possible to install diferent users.
Max input 60mA
Standby input 25mA/

Controlo de acessos autonomo con teclado numerico. Autoprogramable.
Curriente de entrada 12VDC.
Salida para distintos perifericos NC/NO.
Tornillos de seguridad.
Caja contra la intemperie; IP65 Posible de configurar distintos usuarios.
Max input 60mA
Standby input 25mA



IN.28.108.S
Parafusos de segurança /
Security screws / Tornillos de securidad.

IN.28.108.B



IN.28.109

Controlo de acesso autónomo com teclado numérico.
Auto-programável.
Corrente de entrada 12 VDC.
Saída para diferentes periféricos NC/NO.
Parafusos de segurança.
Caixa estanque; IP65
Configuração de vários usuários. Ligação de sensor de porta. Saída auxiliar para alarme. Com luz LED.
Max input 85mA
Standby input 25mA
120x80x25mm

Stand alone access control with number keypad.
Self programing system.
Power input 12VDC.
Output to different peripherals NC/NO.
Security screws.
Waterproof box; IP65
Possible to install diferent users.
Doors status.
Output to alarm.
LED light
Max input 85mA
Standby input 25mA
120x80x25mm

Controlo de acessos autonomo con teclado numerico. Autoprogramable.
Curriente de entrada 12VDC.
Salida para distintos perifericos NC/NO.
Tornillos de seguridad.
Caja contra la intemperie.
Posible de configurar distintos usuarios.
Sensor de puerta.
Salida para alarme.
Luz LED
Max input 85mA
Standby input 25mA
120x80x25mm

IN.28.110

Fonte de alimentação.
Corrente de entrada 110 / 230 VAC.
Corrente de saída 12VDC.
- Ligação NC/NO.
- Temporizador de abertura
2 saídas de corrente
-1x saída de 1A - constante
-1x saída de 1,5A - controlada por activação e temporizada /

Power supply.
Input 110/230 VAC.
Output 12VDC.
Conection NC/NO.
Opening timer.
-1x constant 1A output
-1x timed and controlled by activation 1,5A /

Fuente de alimentación.
Entrada 110/230VAC.
Salida 12VDC.
Conexión NC/NO.
Temporizador de apertura.
-1x salida de 1A - constante
-1x salida de 1,5A - controlada por activación y temporizada.



IN.28.112

Fonte de alimentação.
Corrente de entrada 110 / 230 VAC.
Corrente de saída 12VDC.
-1x saída de 1A - constante

Power supply.
Input 110/230 VAC.
Output 12VDC.
-1x constant 1A output

Fuente de alimentación.
Entrada 110/230VAC.
Salida 12VDC.
-1x salida de 1A - constante



IN.28.111

Fonte de alimentação com sistema UPS de emergência.
Permite corrente contínua com duração de 24 horas
Corrente de entrada 110 / 230 VAC.
Corrente de saída 12VDC.
- Ligação NC/NO.
- Temporizador de abertura
- 1x saída DC 15.8V/3A
- 1x saída DC 13.8V/3A
-Baterias não incluídas

Power supply with emergency UPS system.
Allow constant power during 24 hours
Input 110/230 VAC.
Output 12VDC.
Conection NC/NO.
Opening timer.
-1x DC 15.8V/3A output
-1x DC 13.8V/3A output
-Batteries not included

Fuente de alimentación con sistema de UPS de emergencia, permite corriente continua durante 24 horas.
Entrada 110/230VAC.
Salida 12VDC.
Conexión NC/NO.
Temporizador de apertura.
-1x salida de DC 15.8V/3A
-1x salida de DC 13.8V/3A
-Baterías no incluidas





STANDALONE NUMERIC KEYPAD

CONTROLO DE ACESSO COM TECLADO NUMÉRICO. AUTÓNOMO E FÁCIL DE PROGRAMAR /
ACCESS CONTROL WITH NUMERIC KEYPAD. AUTONOMOUS AND EASY TO PROGRAM / CONTROL DE ACCESO CON TECLADO NUMÉRICO. AUTÓNOMO Y FÁCIL DE PROGRAMAR /

IMAGEM / *IMAGE / IMAGEN: IN.28.108.B*

ACESSÓRIOS PERIFÉRICOS /
PERIPHERAL ACCESSORIES /
ACCESORIOS PERIFÉRICOS

NEW

IN.28.065

O passa cabos "COPLAN POWER GUIDE" permite a passagem de cabos eléctricos do aro para a porta, mantendo o mesmo conceito das dobradiças ocultas. Os cabos são protegidos por uma guia plástica articulada, evitando que estes quebrem ou fiquem acessíveis pelo lado exterior. Este sistema foi desenhado para ser fácil de instalar e passar cabos, que podem ir até 6mm de diâmetro. Não necessita de cabos ou fichas especiais, pode ser utilizado um cabo único standard /

COPLAN POWER GUIDE allow to pass wires from the frame to the door, keeping same concept of the concealed hinges. The cables are protected by articulated plastic guide, avoiding cables to brake or be accessible from out side. This system was designed to be easy to install and to pass the cable through, witch can go till 6mm diameter. Don't require special cables or plugs, as the cable can be complete without connections /

Lo guia de cables "COPLAN POWER GUIDE" permite el paso de cables eléctricos desde el marco hasta la puerta, manteniendo el mismo concepto de las bisagras ocultas. Los cables están protegidos por una guía plástica articulada, evitando que se rompan o queden accesibles desde el exterior. Este sistema fue diseñado para ser fácil de instalar y tender cables, que pueden tener un diámetro de hasta 6 mm. No se necesitan cables ni enchufes especiales, se puede utilizar un solo cable estándar.



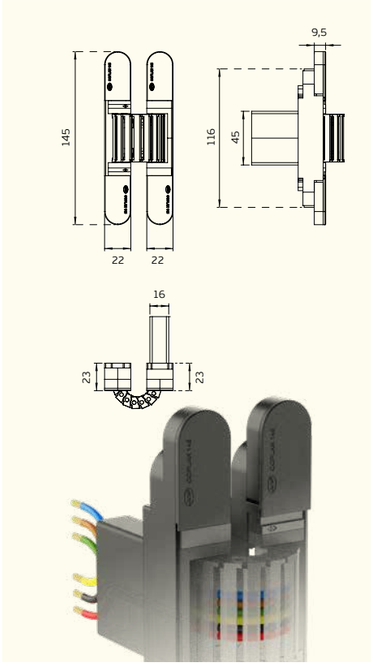

Tamanhos disponíveis /
Available sizes /
Tallas disponibles



IN.28.061 *> COPLAN 150*



IN.28.062 *> COPLAN 175*



IN.28.063 *> COPLAN 245*

COPLAN POWER GUIDE

PASSA CABOS "COPLAN POWER GUIDE" PERMITE PASSAGEM DE CABOS ELÉCTRICOS DO ARO PARA A PORTA / *COPLAN POWER GUIDE ALLOW TO PASS WIRES FROM THE FRAME TO THE DOOR /*
LO PASSA CABLES "COPLAN POWER GUIDE" PERMITE EL PASO DE CABLES ELÉCTRICOS DESDE EL MARCO HASTA LA PUERTA.

IMAGEM / *IMAGE / IMAGEN: IN.28.065*

ACESSÓRIOS PERIFÉRICOS / *PERIPHERAL ACCESSORIES / ACCESORIOS PERIFÉRICOS*

IN.15.730

Sensor de dupla acção, radar de proximidade microondas, barreira de protecção /
Altura montagem: 2m ~ 3,5m
IP: IP54
Saida de sinal: NO / NC
Corrente standby: 70ma (12v)
Corrente de trabalho: 78ma (12v)
Peso: 230g
Temperatura de operação: -20º C~ +55º C
Fonte de alimentação AC/DC: 12-24v
Tempo de aprendizagem: 15 segundos
Sensor infravermelho: 850mm
Ângulo de profundidade: -6º ~ +6º
Tempo de espera de saída: 1 segundo
Tempo de resposta: <0,3 segundos
Sensor microondas: 24.125 ghz
Ângulo de profundiade: 25º ~ 45º

Double action sensor, microwave proximity radar, protection barrier /
Assembly height: 2m ~ 3,5m
IP: IP54
Signal exit: NO / NC
Standby chain: 70mA (12V)
Working current: 78mA (12V)
Weight: 230g
Operating temperature -20ºC ~ +55ºC
Power supply: AC/DC 12-24v
Learning time: 15 seconds
Infrared sensor: 850mm
Depth angle: -6º ~ +6º
Exit waiting time: 1 second
Response time: <0,3 seconds
Microwave sensor: 24.125 ghz
Depth angle: 25º ~ 45º

Sensor de doble acción, radar de proximidad de microondas, barrera de protección.
Altura de montaje: 2m ~ 3,5m
IP: IP54
Señal salida: NO / NC
Cadena de espera: 70mA (12V)
Corriente de trabajo: 78mA (12V))
Peso: 230g
Temperatura de funcionamiento: -20ºC ~ +55ºC
Fuente de alimentación: AC/DC 12-24v
Tiempo de aprender: 15 seconds
Sensor infrarojo: 850mm
Ángulo de profundidad -6º ~ +6º
Salir del tiempo de espera: 1 second
Tiempo de respuesta: <0,3 seconds
Sensor de microondas: 24.125 ghz
Ángulo de profundidad: 25º ~ 45º

2in1



BARREIRA DE PROTECÇÃO
PROTECTION BARRIER / BARRERA DE PROTECCIÓN

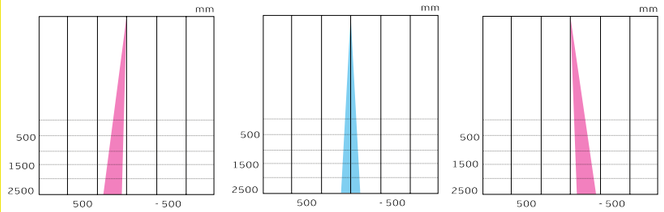

RADAR DE PROXIMIDADE
PROXIMITY RADAR / RADAR DE PROXIMIDAD

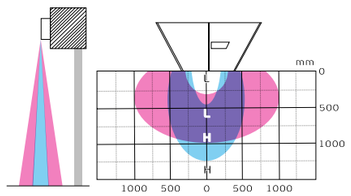

IN.15.731

Radar de proximidade microondas /
Fonte de alimentação: AC/DC 12~24V
Altura de montagem: 4 mt
Sensor de microondas: 24.125 Ghz
Ângulo profundidade: 0º ~ 60º
Ângulo lateral: 0,60 ~ 60º
Cor: Preto (RAL 9005).

Microwave proximity radar /
Power supply: AC/DC 12~24V
Assembly height: 4 mt
Microwave sensor: 24.125 Ghz
Deep angle: 0º ~ 60º
Side angle: .60 ~ 60º
Color: Black (RAL 9005)

Radar de proximidad de microondas.
Fuente de alimentación: AC/DC 12~24V
Altura de montaje: 4 mt
Sensor de microondas: 24.125 Ghz
Ángulo profundo: 0º ~ 60º
Ángulo lateral: .60 ~ 60º
Color: Negro (RAL 9005)



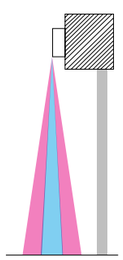

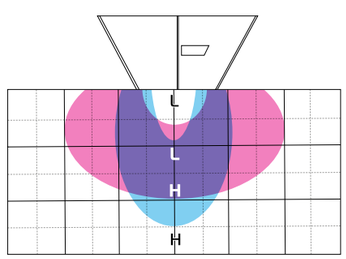



PROXIMITY SENSORS

ELEMENTOS DE SEGURANÇA QUE GARANTEM UMA ATUAÇÃO CORRETA DO SISTEMA QUANDO ALGUÉM SE APROXIMA/
SECURITY ELEMENTS THAT GUARANTEE A CORRECT ACTION OF THE SYSTEM WHEN SOMEONE IS APPROACHING / ELEMENTOS DE SEGURIDAD QUE GARANTIZAN UNA CORRECTA ACTUACIÓN DEL SISTEMA CUANDO ALGUIEN SE ACERCA.

IN.15.737

Sensor de topo, barreira de protecção /
Altura de montagem: 1,5m ~ 3m
IP: IP54
Método de detecção: Triangulação
Ângulo de profundidade: 0º ~ +25º
Corrente de trabalho: 1,3 - 3,5W
Indicador LED: Sim
Temperatura de operação: -20ºc ~ +55ºC
Fonte de energia: AC/DC 12-24V
Tempo de resposta: <75 m/seg.
Umidade de operação: <80%
Tempo de espera de saída: aprox. 0,5 segundos
Nível de ruído: <70 DbA
Categoria: EN ISO 13849-1
Nível de performance: EN ISO 13849-1
Certificação: EN 16005

Top scan, protection barrier /

Assembly height: 1,5m ~ 3m
IP: IP54
Detection method: Triangulation
Depth angle: 0º ~ +25º
Working current: 1,3 - 3,5W
LED indicator: yes
Operating temperature: -20ºc ~ +55ºC
Power supply: AC/DC 12-24V
Response time: <75 m/sec
Operation humidity: <80%
Output hold time: aprox. 0,5 seconds
Noise level: <70 DbA
Category: EN ISO 13849-1
Performance level: EN ISO 13849-1
Certification: EN 16005

Sensor de topo, barrera de protección.

Altura de montaje: 1,5m ~ 3m
IP: IP54
Método de detección: Triangulación
Ángulo de profundidad: 0º ~ +25º
Corriente de trabajo: 1,3 - 3,5W
Indicador LED: si
Temperatura de funcionamiento: -20ºc ~ +55ºC
Fuente de alimentación: AC/DC 12-24v
Tiempo de respuesta: <75 m/seg
Humedad de funcionamiento: <80%
Tiempo de mantenimiento de salida: aprox. 0,5 seg.
Nivel de ruido: <70 DbA
Categoría: EN ISO 13849-1
Nivel de desempeño: EN ISO 13849-1
Certificación: EN 16005



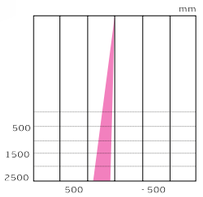

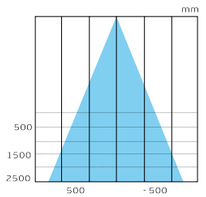

DISPOSITIVOS ELETROMAGNÉTICOS DE SOBREPOR E EMBUTIR / *ELECTROMAGNETIC DEVICES TO OVERLAP OR CONCEALED / DISPOSITIVOS ELECTROMAGNETICOS DE SOBREPONER Y EMBUTIR*

As fechaduras JNF electromagnéticas são adequadas para portas interiores, portas de saída ou de entrada, que requerem libertação de emergência e sistemas de controlo de acesso.
Por não possuírem componentes móveis, permitem um desbloqueio instantâneo, provocado por um sinal do centro detenção de incêndios, controle remoto ou controlo de acesso.

JNF electromagnetic lock is suited for interior doors, exit or entrance doors, that require fail safe emergency release capability and access control systems. With no moving parts to bind or wear out, the JNF electromagnetic door locks provide positive, instantaneous release, whether caused by a signal from the fire command center, remote control or access control.

Las cerraduras electromagnéticas JNF son adecuadas para puertas interiores, puertas de salida o de entradas que requieren liberación de emergencia y sistemas de control de acceso.
Por no tenerem piezas móviles permiten una liberación instantánea, desencadenada por una señal procedente de los centros de detención de incendios, el mando a distancia o control de acceso.

ELECTROMAGNETIC DEVICES

DISPOSITIVOS ELETROMAGNÉTICOS DE SOBREPOR E EMBUTIR /
ELECTROMAGNETIC DEVICES TO OVERLAP OR CONCEALED / DISPOSITIVOS ELECTROMAGNETICOS DE SOBREPONER Y EMBUTIR



DISPOSITIVOS ELECTROMAGNÉTICOS / *ELECTROMAGNETIC DEVICES / DISPOSITIVOS ELECTROMAGNETICOS.*



12 v · 24 v · LED · CE · 500 kg · 5 years

IN.28.690

Fechadura eletromagnética
- Corpo em alumínio anodizado
- Sem magnetismo residual
- Força de retenção de 500kg
- Baixo consumo de 0,7A para 12 VDC e 0,35A para 24 VDC
- LED para controle de posição da porta
- Tratamento Anti-corrosão
- Aplicável em temperaturas de -60 a +80 °C
- Projetado para alimentação de 12 V ou 24 V DC
- Disponíveis vários acessórios de fixação.

Electromagnetic Lock
- Body made in anodized aluminum
- No residual magnetism
- Holding force of 500kg
- Low consumption 0,7A for 12 VDC and 0,35A for 24 VDC
- Led light for door control
- Anti-corrosion protected
- Suitable for temperatures between –60 and +80°C
- Designed for connection to 12 V or 24 V DC supplies
- Available several different fixing accessories

Cerradura electromagnética
- Cuerpo en aluminio anodizado
- Sin magnetismo residual
- Fuerza de sujeción de 500kg
- Bajo consumo de 0.7A para 12 VDC y 0,35A para 24 VDC
- Led indicador de posición de la puerta
- Tratamiento anti-corrosión
- Aplicable en temperaturas desde -60 hasta 80 ° C
- Diseñado para conexión de 12 V o 24 V DC
- Varios accesorios de montaje disponibles.

EN 50081-1/1992:EN 55014
EN 500 82-1/1997: EN 55015-2



IN.28.693

Suporte em Z ajustável para IN.28.690/691 /
Adjustable Z bracket for IN.28.690 and IN.28.691 /
Soporte en Z ajustable para IN.28.690 y IN.28.691.

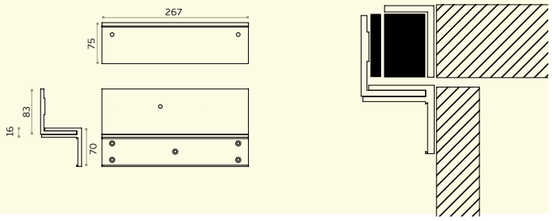



IN.28.694

Suporte em L para IN.28.690 e IN.28.691 /
L bracket for IN.28.690 and IN.28.691 /
Soporte en L para IN.28.690 y IN.28.691

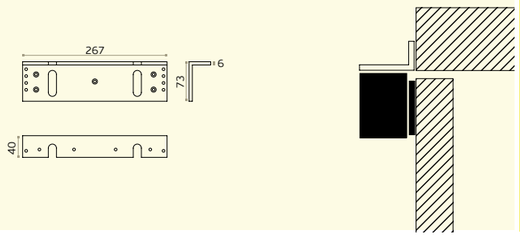



12 v · 24 v · LED · CE · 1000 kg · 5 years

IN.28.691

Fechadura eletromagnética para 2 folhas
- Corpo em alumínio anodizado
- Sem magnetismo residual
- Força de retenção de 500kg por folha.
- Baixo consumo de 0,7A para 12 VDC e 0,35A para 24 VDC
- LED para controle de posição da porta
- Tratamento Anti-corrosão
- Aplicável em temperaturas de -60 a +80 °C
- Projetado para alimentação de 12 V ou 24 V DC
- Disponíveis vários acessórios de fixação.

Electromagnetic lock for 2 leafs
- Body made in anodized aluminum
- No residual magnetism
- Holding force of 500kg by leaf
- Low consumption 0,7A for 12 VDC and 0,35A for 24 VDC
- Led light for door control
- Anti-corrosion protected
- Suitable for temperatures between –60 and +80°C
- Designed for connection to 12 V or 24 V DC supplies
- Available several different fixing accessories

Cerradura electromagnética para 2 hojas
- Cuerpo en aluminio anodizado
- Sin magnetismo residual
- Fuerza de sujeción de 500kg por hoja
- Bajo consumo de 0.7A para 12 VDC y 0,35A para 24 VDC
- Led indicador de posición de la puerta
- Tratamiento anti-corrosión
- Aplicable en temperaturas desde -60 hasta 80 ° C
- Diseñado para conexión de 12 V o 24 V DC
- Varios accesorios de montaje disponibles.

EN 50081-1/1992: EN 55014
EN 500 82-1/1997: EN 55015-2



IN.28.695

Armadura para placa aplicável com IN.28.690 e IN.28.691 /
Rim armature housing for IN.28.690 and IN.28.691 /
Armadura para placa aplicavel con IN.28.690 y IN.28.691

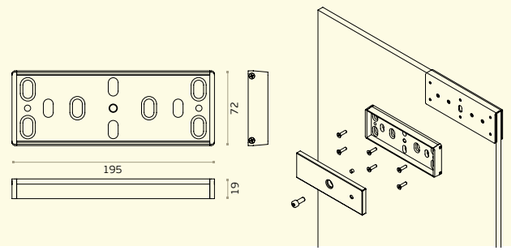



IN.28.696

Pinça para porta em vidro aplicável com IN.28.695 /
Glass door clamp for IN.28.695 /
Pinza para puerta en cristal aplicable con IN.28.695

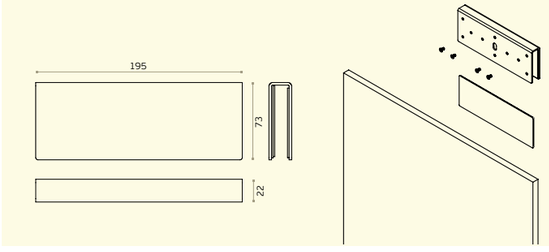

DISPOSITIVOS ELECTROMAGNÉTICOS / *ELECTROMAGNETIC DEVICES / DISPOSITIVOS ELECTROMAGNETICOS.*

"SHEAR LOCK" combinação de potência de electromagnética com resistência de bloco mecânico. Menos consumo com melhor desempenho. Adequado para portas interiores, de saída ou de entrada que exijam um desbloqueio de emergência à prova de falhas. Estes sistemas proporcionam um desbloqueio positivo, e instantâneo, quer seja causado por sinal do centro de comando de incêndio, remoto ou controlo de acesso.

"SHEAR LOCK" combination of electromagnetic power with mechanical block resistance. Less consumption with better performance. Suitable for interior, exit or entry doors that require fail-safe emergency unlocking. These systems provide positive, instantaneous unlocking whether caused by a signal from the fire command centre, remote or access control.

"SHEAR LOCK" combinación de la potencia del electromagnético con la resistencia del bloqueo mecánico. Menor consumo con mejor rendimiento. Adecuada para puertas interiores, de salida o entrada que requieran desbloqueo de emergencia a prueba de fallos. Estos sistemas proporcionan un desbloqueo positivo e instantáneo ya sea por señal de la central de incendios, control remoto o de accesos.

x1 - IN.28.697

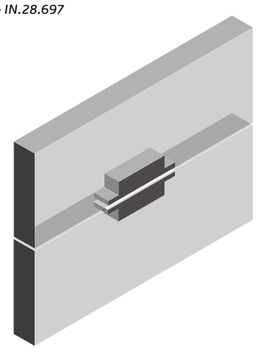

Aplicação para portas de madeira ou metálicas. Solução embutida no aro e porta / *Application for wooden or metal doors. Built-in solution in the frame and door / Aplicación para puertas de madera o metal. Solución empotrada en el marco y la puerta /*

x1 - IN.28.697
x1 - IN.28.698
x1 - IN.28.699

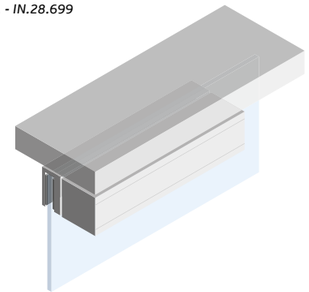

Aplicação para portas de vidro. Caixa sobreposta na porta e recetor embutido no teto ou aro / *Application for glass doors. Box overlapped in the door and receiver embedded in the ceiling or frame / Aplicación para puertas de cristal. Caja sobrepuesta en la puerta y receptor empotrado en el techo o el marco.*

x1 - IN.28.697
x2 - IN.28.698
x2 - IN.28.699

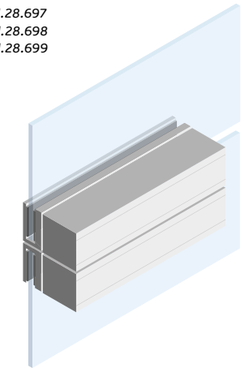

Aplicação para porta e bandeira em vidro. Caixas sobrepostas com pinça de vidro / *Application for glass door and flag. Overlapping boxes with glass clamp / Aplicación para puerta y bandera de cristal. Cajas superpuestas con pinza para cristal /*

x1 - IN.28.697
x2 - IN.28.698

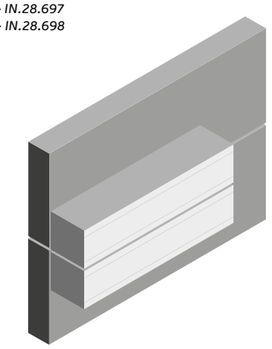

Aplicação para portas de madeira ou metálicas. Solução sobreposta no aro e porta / *Application for wooden or metal doors. Rim solution in the frame and door / Aplicación para puertas de madera o metal. Solución sobrepuesta en el marco y la puerta /*

x1 - IN.28.697
x1 - IN.28.698

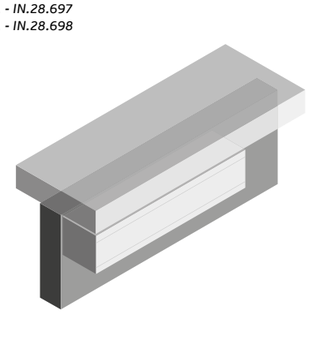

Aplicação para portas de madeira ou metálicas. Solução sobreposta na porta e receptor embutido no tecto ou aro / *Application for wooden or metal doors. Box overlapped in the door and receiver embedded in the ceiling or frame / Aplicación para puertas de madera o metal. Caja sobrepuesta en la puerta y receptor empotrado en el techo o el marco.*

x1 - IN.28.697
x2 - IN.28.698
x1 - IN.28.698._(1/2/6)

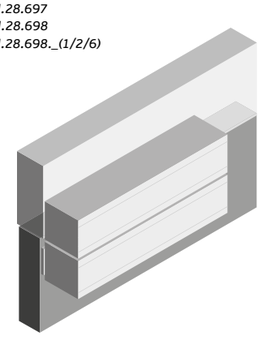

Aplicação para portas de madeira ou metálicas. Solução sobreposta no aro e porta com placas de compensação / *Application for wooden or metal doors. Rim solution in the frame and door with compensating plates / Aplicación para puertas de madera o metal. Solución sobrepuesta en el marco y la puerta con placas compensadoras.*



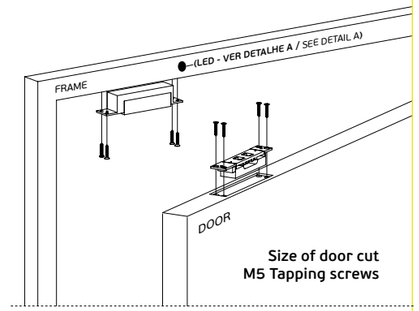

IN.28.697

Fechadura eletromagnética com bloqueio mecânico

- Corpo em alumínio anodizado;
- Sem magnetismo residual;
- Força de retenção de 1200kg;
- Baixo consumo de 1,15A para 12 VDC e 1,55A para 24 VDC;
- Para portas estreitas minino 35mm;
- Tratamento anti-corrosão;
- Aplicável em temperaturas de -60º a +80°C;
- Projetado para alimentação de 12V DC ou 24V DC (1,10 A a 2 A);
- Disponíveis vários acessórios de fixação;

Electromagnetic lock with mechanical locking mechanism

- Body made in anodized aluminum;
- No residual magnetism;
- Holding force of 1200 kg;
- Low consumption 1,15A for 12 VDC and 1,55A for 24 VDC;
- For low thickness doors minimum 35mm;
- Anti-corrosion treatment;
- Suitable for temperatures between –60º and +80°C;
- Designed for connection to 12V DC or 24V DC (1,10 A a 2 A) supplies
- Various fixing accessories are available;

Cerradura electromagnética con bloqueo mecanico

- Cuerpo en aluminio anodizado;
- Sin magnetismo residual;
- Fuerza de sujeción de 1200kg;
- Bajo consumo de 1.15A para 12 VDC y 1,55A para 24 VDC;
- Para puertas estrechas minimo 35mm;
- Tratamiento anti-corrosión;
- Aplicable en temperaturas desde -60º hasta 80°C;
- Diseñado para conexión de 12V DC o 24V DC (1,10 A a 2 A);
- Varios accesorios de montaje disponibles;

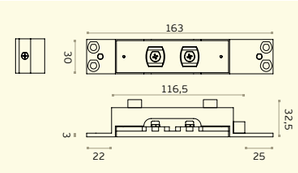

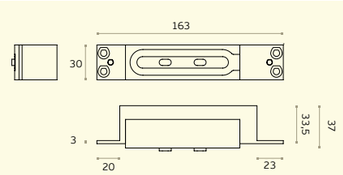

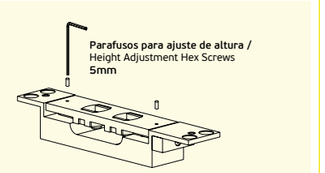

IN.28.698

Caixa em alumínio para sobrepor aplicável com IN.28.697 / *Aluminium surface mounting housing for IN.28.697 / Caja en aluminio de sobreponer aplicable con IN.28.697*



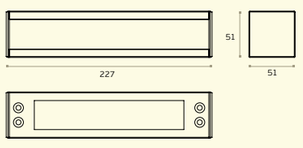

IN.28.699

Pinça para porta em vidro aplicável com IN.28.697 / *Glass door clamp for IN.28.697 / Pinza para puerta en cristal aplicable con IN.28.697*

Espessura de vidro: 10 - 12,7 mm
Glass thickness / Espesor del cristal



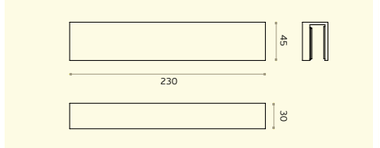

IN.28.698.1

Placa de enchimento de 1mm /
1mm filler plate / Placa de relleno de 1mm.

IN.28.698.2

Placa de enchimento de 2mm /
2mm filler plate / Placa de relleno de 2mm.

IN.28.698.6

Placa de enchimento de 6mm /
6mm filler plate / Placa de relleno de 6mm.

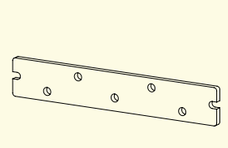

DISPOSITIVOS ELECTROMAGNÉTICOS /
ELECTROMAGNETIC DEVICES /
DISPOSITIVOS ELECTROMAGNETICOS.



12 v · 24 v · LED · CE · 280 kg

IN.28.685

Fechadura eletromagnética de embutir

- Corpo em alumínio anodizado;
- Sem magnetismo residual;
- Força de retenção de 280kg;
- Baixo consumo de 0,46A para 12 VDC e 0,23A para 24 VDC;
- LED para controlo de posição da porta;
- Tratamento anti-corrosão;
- Aplicável em temperaturas de -60º a +80°C;
- Projetado para alimentação de 12 V ou 24 V DC;
- Disponíveis vários acessórios de fixação;

Concealed electromagnetic lock

- Body made in anodized aluminum;
- No residual magnetism;
- Holding force of 280kg;
- Low consumption 0,46A for 12 VDC and 0,23A for 24 VDC;
- Led light for door control;
- Anti-corrosion protected;
- Suitable for temperatures between –60º and +80°C;
- Designed for connection to 12 V or 24 V DC supplies;
- Available several different fixing accessories;

Cerradura electromagnética de embutir

- Cuerpo en aluminio anodizado;
- Sin magnetismo residual;
- Fuerza de sujeción de 280kg;
- Bajo consumo de 0.46A para 12 VDC y 0,23A para 24 VDC;
- Led indicador de posición de la puerta;
- Tratamiento anti-corrosión;
- Aplicable en temperaturas desde -60º hasta 80°C;
- Diseñado para conexión de 12 V o 24 V DC;
- Varios accesorios de montaje disponibles;

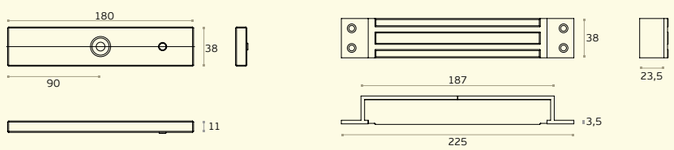





12 v · 24 v · CE · 65 kg

IN.28.701

Retentor electromagnético.

- Fixação de parede ou pavimento;
- Entrada: 12 e 24V DC;
- Consumo: 0,98 A com 12V DC ,0,49A com 24V DC;
- Botão para desbloqueio manual;
- Força de retenção: 65kg;
- Saídas de sinal: N.C. e N.O.;
- Aplicável em temperaturas de -20º a +70°C;
- Armadura com inclinação máxima de 5º;

Electromagnetic door holder.

- Can be installed on the wall or floor;
- Power Input: 12V DC and 24V DC;
- Consumption: 0.98 A with 12V DC, 0,49A with 24V DC;
- Manual unlocking button;
- Holding force: 65kg;
- Outputs signal: N.C. and N.O.;
- Applicable in temperatures from -20º to +70ºC;
- Reinforcement with a maximum inclination of 5º;

Retenedor electromagnético.

- Aplicable en la pared o el piso;
- Entrada: DC 12V y 24V;
- Consumo: 0,98 A con 12V DC, 24V DC con 0,49A;
- Botón de desbloqueo manual;
- Fuerza de retención: 65kg;
- Señal de salida: N.C. y N.O.;
- Aplicable en temperaturas de -20º a +70°C;
- Base con inclinacción máxima de 5º;

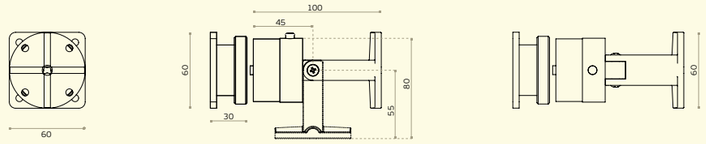



DISPOSITIVOS ELECTROMECÂNICOS / *ELECTROMECHANICAL DEVICES /* *DISPOSITIVOS ELECTROMECANICOS.*

As fechaduras eléctricas "DROP PIN" JNF são adequadas para portas interiores, portas de saída ou de entrada, que requerem libertação de emergência e sistemas de controle de acesso. Instalação oculta.

Podem ser instaladas horizontalmente na parte superior ou verticalmente no lado da porta ou aro.

Potência de entrada: 12 V DC
Testado 500.000 ciclos

Desenhadas para portas de acção dupla ou simples. Circuito electrónico desenhado de forma a manter o trinco recolhido enquanto a porta não está fechada. Este sistema de segurança previne qualquer possibilidade de erros ao fechar a porta, mesmo que acidentalmente seja dada a indicação de fecho.

Ajuste de tempo de 0 a 9 segundos de atraso no fecho do trinco. Este é o tempo que o "PIN" demora recolher ou subir após o fecho da porta.

JNF electric drop pin locks are suitable for interior doors, exit or entrance doors, that require fail safe emergency release capability and access control systems. Fully concealed mounting.

Can be either installed horizontally on top or vertically on the side of the door or door frame

Power Input: 12 V DC
Tested to 500.000 cycles.

Designed for double or single action doors. Intelligent circuit design keeps the bolt retracted while the door is not locked on strike plate absolutely until the door closed properly. This design is for security purpose, which prevents the chance of negative locking problem caused by the improper door positioning.

Adjusted time between 0 to 9 seconds for door locking time delay. This is the time, which takes the drop pin to automatically lock after door is closed.

Las cerraduras eléctricas "drop pin" JNF son adecuadas para puertas interiores, puertas de salida o de entrada, que requieren liberación de emergencia y sistemas de control de acceso. Instalación oculta.

Pueden ser instaladas horizontalmente en la parte superior o verticalmente en el lado de la puerta o del marco.

Potencia de entrada: 12 V DC
Testado 500.000 ciclos

Diseñadas para puertas de acción simple o doble. Circuito electrónico diseñado para mantener el pestillo retraído mientras que la puerta no está cerrada. Este sistema de seguridad impide cualquier posibilidad de errores al cerrar la puerta, aunque, accidentalmente se da una indicaccion de cierre.

Ajuste de tiempo de 0 a 9 segundos de retraso en el cierre del pestillo. Este es el tiempo de que el "PIN" tarda en subir o bajar después de cerrar la puerta.





IN.28.501

Fechadura eléctrica "DROP PIN" para cilindro europeu. Função sempre fechado, pode ser aberto em caso de emergência ou falha de energia através do cilindro. / *Electric drop pin lock for european cylinder. Fail secure function. Can be open through the cylinder in case of emergency or power shutdown. / Cerradura electrica " DROP PIN" para cilindro europeo. Funcion siempre cerrado. Se puede abrir en caso de emergencia o corte de energía a través del cilindro.*

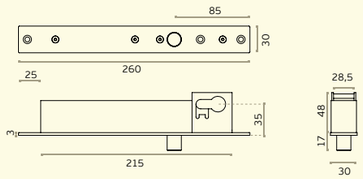

FAIL SECURE

12 V DC | 950 mA |
150 mA - standby

12 v | 1000 kg



IN.28.502

Fechadura eléctrica "DROP PIN". Função sempre fechado / *Electric drop pin lock. Always lock function / Cerradura electrica " DROP PIN". Funcion siempre cerrado.*

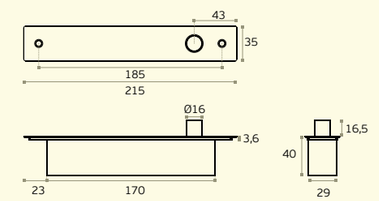

FAIL SECURE

12 V DC | 950 mA |
150 mA - standby

12 v | 1000 kg



IN.28.503

Fechadura eléctrica "DROP PIN" para cilindro europeu. Função aberto, só fecha com corrente eléctrica. A porta fica aberta com falha de corrente. Pode ser aberto em caso de emergência através do cilindro / *Electric drop pin lock for european cylinder. Fail safe function, only lock with electric power. The door stays open when there is no power. It can be opened in case of emergency by the cylinder / Cerradura electrica " DROP PIN" para cilindro europeo. Funcion abierto, solo cierra con energia electrica. La puerta se queda abierta con corte de energia. Se puede abrir en caso de emergencia a través del cilindro.*

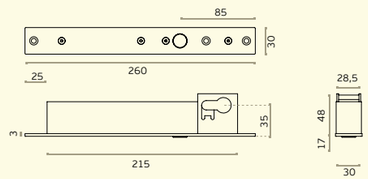

FAIL SAFE

12 V DC | 950 mA |
150 mA - standby

12 v | 1000 kg



IN.28.504

Fechadura eléctrica "DROP PIN". Função aberto, só fecha com corrente eléctrica. A porta fica aberta com falha de corrente / *Electric drop pin lock. Open function, only lock with electric power. The door stays open when there is no power / Cerradura electrica " DROP PIN". Funcion abierto, solo cierra con energia electrica. La puerta se queda abierta con corte de energia*

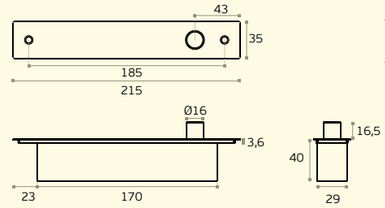

FAIL SAFE

12 V DC | 950 mA |
150 mA - standby

12 v | 1000 kg

TESTAS ELÉCTRICAS/
ELECTRIC STRIKE / CERRADERO ELÉCTRICO.

Os trincos elétricos permitem destrancar uma porta com um simples toque num botão, uma das grandes vantagens é a possibilidade de operar a porta à distância.

Os trincos elétricos JNF são produzidas com elevados padrões de segurança e qualidade, com uma ampla gama para solucionar os mais diversos requisitos proporcionando a trava adequada para cada tipo de instalação.

TIPOS DE SEGURANÇA:
Os produtos à prova de falhas são desbloqueados quando a energia é removida. A energia é aplicada para travar a porta.

Os produtos à prova de falhas são bloqueados quando a energia é removida. A energia é aplicada para destravar a porta.

Electric locks allow you to unlock a door with a simple push of a button, one of the great advantages is the possibility to operate the door from a distance.

JNF electric strikes are produced with high standards of security and quality, with a wide range to fullfil most demands and providing the appropriate strike for every type of installation.

SECURITY TYPES:
Fail safe products are unlocked when power is removed. Power is applied to lock the door.

Fail secure products are locked when power is removed. Power is applied to unlock the door.

Los cerraderos eléctricos permiten desbloquear una puerta con el simples toque de un botón, una de las grandes ventajas es la posibilidad de accionar la puerta a distancia.

Los cerraderos eléctricos JNF son producidas con altos estándares de seguridad y calidad, con una amplia gama para resolver los más diversos requerimientos y brindando la cerradura adecuada para cada tipo de instalación.

TIPOS DE SEGURIDAD:
Los productos a prueba de fallas se desbloquean cuando se quita la energía. Se aplica energía para bloquear la puerta.

Los productos a prueba de fallas se bloquean cuando se corta la energía. Se aplica energía para desbloquear la puerta.

VERSÃO A
Testa curta
Para aplicar com fechaduras só com trinco /

VERSION A
Short strike plate
To install with mortice locks only with latch/

VERSION A
Cerradero corto
Para aplicar con cerraduras solo con pestillo.



VERSÃO B
Testa longa alumínio.
Para aplicar com fechaduras de alumínio com língua basculante /

VERSION B
Long strike plate for alumminium
To install with mortice locks with fall bolt/

VERSION B
Cerradero largo para aluminio. Para aplicar con cerraduras de aluminio con pestillo basculante.



VERSÃO C
Testa longa
Para aplicar com fechaduras com trinco e língua /

VERSION C
Long strike plate
To install with mortice locks withlatch and bolt /

VERSION C
Cerradero largo.
Para aplicar con cerraduras con picaporte y pestillo.



VERSÃO D / E
Testa longa direita ou esquerda para madeira.
Para aplicar com fechaduras com trinco e língua /

VERSION D / E
Right or left long strike plate for wood.
To install with mortice locks with latch and bolt /

VERSION D / E
Cerradero derecho o izquierdo largo para madera.
Para aplicar con cerraduras con picaporte y pestillo.

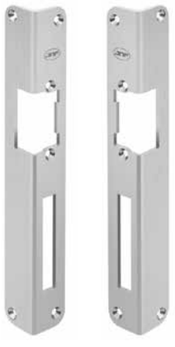

VERSÃO F
Testa longa.
Para aplicar com fechaduras de segurança com trinco e língua /

VERSION F
Long strike plate
To install with security mortice locks with latch and bolt/

VERSION F
Cerradero largo.
Para aplicar con cerraduras con picaporte y pestillo.



IN.20.654._
Testa eléctrica reversível. Corrente de entrada 12Vac-Dc. Trinco ajustável 4mm. Possibilidade de funcionar em modo de passagem. Possibilidade de instalar em diferentes frentes de aço inoxidável /
Reversible electric strike. Power input 12 Vac-Dc. Adjustable latch 4mm. Possible to work in passage mode. Possibility to install in different stainless steel front plates / Cerradero eléctrico reversible. Corriente de entrada 12 Vac-Dc. Cerradero regulable 4 mm. Capacidad para trabajar en modo de paso. Posibilidad de instalar en diferentes frentes de acero inoxidable.

A - Modo de passagem /
Passage mode / Modo de paso.

B - Função automática, permite deixar a porta aberta com um único e curto contacto eléctrico. A porta volta a ficar fechada, quando alguém entra e fecha reativando de novo o dispositivo / *Delay action, allows the door staying open with one small and unique electric contact. The door stays closed till anyone goes inside and close the door reactivating the system / Función automatica permite dejar la puerta abierta con una unica y corta alimentación eléctrica. La puerta vuelta estar cerrada solamente cuando alguien entra y cierra rearmando así el dispositivo.*

C - Trinco ajustável 4mm /
Adjustable latch 4mm / Cerradero regulable 4 mm.

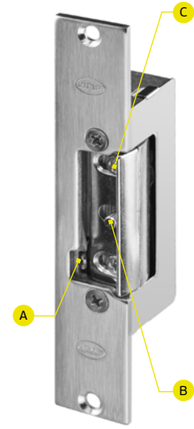

CE 12 V FAIL SECURE

300.000 CYCLES

IN.20.654.A
Testa curta /
Short strike plate / Cerradero corto.



IN.20.654.A.R
Testa curta /
Short strike plate / Cerradero corto.



IN.20.654.B
Testa longa para alumínio /
Long strike plate for aluminium / Cerradero largo para aluminio.



IN.20.654.C
Testa longa /
Long strike plate / Cerradero largo.



IN.20.654.C.R
Testa longa /
Long strike plate / Cerradero largo.



IN.20.654.D
Testa longa direita para madeira /
Right long strike plate for wood / Cerradero derecho largo para madera.



IN.20.654.E
Testa longa esquerda para madeira / *Left long strike plate for wood / Cerradero izquierdo largo para madera.*



IN.20.654.F
Testa longa /
Long strike plate / Cerradero largo.



IN.20.654.F.R
Testa longa /
Long strike plate / Cerradero largo.



TESTAS ELÉCTRICAS/
ELECTRIC STRIKE /
CERRADERO ELÉCTRICO.

IN.20.651._

Testa eléctrica reversível com switch que monitoriza o estado da porta. Corrente de entrada 12/24 Vac-Dc. Trinco ajustável 4mm. Possibilidade de instalar em diferentes frentes de aço inoxidável /

Reversible electric strike with switch that check the status of the door. Power input 12/24 Vac-Dc. Adjustable latch 4mm. Possibility to install in different stainless steel front plates /

Cerradero eléctrico reversible con switch que controla el estado de la puerta. Corriente de entrada 12/24 Vac-Dc. Cerradero regulable 4 mm. Posibilidad de instalar en diferentes frentes de acero inoxidable.

A - Switch, monitoriza o estado da porta.
Aberta ou fechada / *Switch, check the status of the door. Open or closed / Switch, controla el estado de la puerta. Abierta o cerrada.*

B - Trinco ajustável 4mm/
Adjustable latch 4mm / Cerradero regulable 4 mm.

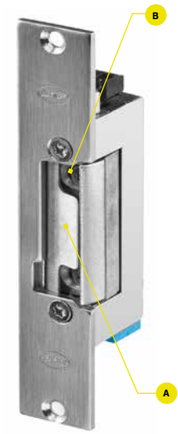

CE | 12 V | FAIL SECURE
24 V | -15º C +40º C | 3.250 N 330KG-F
300.000 CYCLES

IN.20.651.A
Testa curta /
Short strike plate / Cerradero corto.



IN.20.651.A.R
Testa curta /
Short strike plate / Cerradero corto.



IN.20.651.B
Testa longa para alumínio /
Long strike plate for aluminium / Cerradero largo para aluminio.



IN.20.651.C
Testa longa /
Long strike plate / Cerradero largo.



IN.20.651.C.R
Testa longa /
Long strike plate / Cerradero largo.



IN.20.651.D
Testa longa direita para madeira /
Right long strike plate for wood / Cerradero derecho largo para madera.



IN.20.651.E
Testa longa esquerda para madeira / *Left long strike plate for wood / Cerradero izquierdo largo para madera.*



IN.20.651.F
Testa longa /
Long strike plate / Cerradero largo.



IN.20.651.F.R
Testa longa /
Long strike plate / Cerradero largo.



NEW

IN.20.655._

Testa eléctrica reversível com switch que monitoriza o estado da porta. Corrente de entrada 12/24 Vac-Dc. Trinco ajustável 4mm. Possibilidade de instalar em diferentes frentes de aço inoxidável /

Reversible electric strike with switch that check the status of the door. Power input 12/24 Vac-Dc. Adjustable latch 4mm. Possibility to install in different stainless steel front plates /

Cerradero eléctrico reversible con switch que controla el estado de la puerta. Corriente de entrada 12/24 Vac-Dc. Cerradero regulable 4 mm. Posibilidad de instalar en diferentes frentes de acero inoxidable.

A - Switch, monitoriza o estado da porta.
Aberta ou fechada / *Switch, check the status of the door. Open or closed / Switch, controla el estado de la puerta. Abierta o cerrada.*

B - Trinco ajustável 4mm/
Adjustable latch 4mm / Cerradero regulable 4 mm.

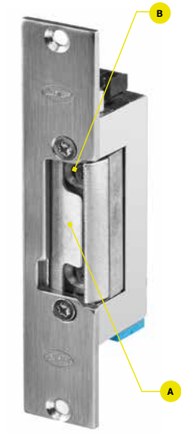

CE | 12 V | FAIL SECURE
24 V | -15º C +40º C | 3.250 N 330KG-F
300.000 CYCLES

IN.20.655.A
Testa curta /
Short strike plate / Cerradero corto.



IN.20.655.A.R
Testa curta /
Short strike plate / Cerradero corto.



IN.20.655.B
Testa longa para alumínio /
Long strike plate for aluminium / Cerradero largo para aluminio.



IN.20.655.C
Testa longa /
Long strike plate / Cerradero largo.



IN.20.655.C.R
Testa longa /
Long strike plate / Cerradero largo.



IN.20.655.D
Testa longa direita para madeira /
Right long strike plate for wood / Cerradero derecho largo para madera.



IN.20.655.E
Testa longa esquerda para madeira / *Left long strike plate for wood / Cerradero izquierdo largo para madera.*



IN.20.655.F
Testa longa /
Long strike plate / Cerradero largo.



IN.20.655.F.R
Testa longa /
Long strike plate / Cerradero largo.



TESTAS ELÉCTRICAS/
ELECTRIC STRIKE / CERRADERO ELÉCTRICO.

IN.20.652._

Testa eléctrica reversível corta-fogo. Corrente de entrada 12 Vac-Dc. Possibilidade de instalar em diferentes frentes de aço inoxidável /

Reversible fireproof electric strike. Power input 12 Vac-Dc. Possibility to install in different stainless steel front plates /

Cerradero eléctrico reversible corta fuego. Corriente de entrada 12 Vac-Dc. Posibilidad de instalar en diferentes frentes de acero inoxidable.



CE | 12 V | FAIL SECURE | 120 MIN. | -25º C +40º C | 9,800 N 1000KG-F | EN 14856 | 500.000 CYCLES

IN.20.652.A
Testa curta /
Short strike plate / Cerradero corto.



IN.20.652.A.R
Testa curta /
Short strike plate / Cerradero corto.



IN.20.652.B
Testa longa para alumínio /
Long strike plate for aluminium / Cerradero largo para aluminio.



IN.20.652.C
Testa longa /
Long strike plate / Cerradero largo.



IN.20.652.C.R
Testa longa /
Long strike plate / Cerradero largo.



IN.20.652.D
Testa longa direita para madeira /
Right long strike plate for wood / Cerradero derecho largo para madera.



IN.20.652.E
Testa longa esquerda para madeira / *Left long strike plate for wood / Cerradero izquierdo largo para madera.*



IN.20.652.F
Testa longa /
Long strike plate / Cerradero largo.



IN.20.652.F.R
Testa longa /
Long strike plate / Cerradero largo.



IN.20.963

Testa eléctrica para barras anti-pânico reversível. Corrente de entrada 8-12Vac-Dc. Ajustável com espassadores de 2,5mm (x8). Resistência à abertura 2.950 N / 300KG-F.

Reversible electric strike for anti-panic bar. Input current 8-12Vac-Dc. Adjustable with 2,5mm spacers (x8). Holding force 2,950 N / 300KG-F.

Cerradero electrico reversible para barra antipánico. Corriente de entrada 8-12Vac-Dc. Ajustable con espaciadores de 2,5mm (x8). Resistencia de apertura 2,950 N / 300KG-F.



12 V | FAIL SECURE | 2.950 N 330KG-F | 300.000 CYCLES

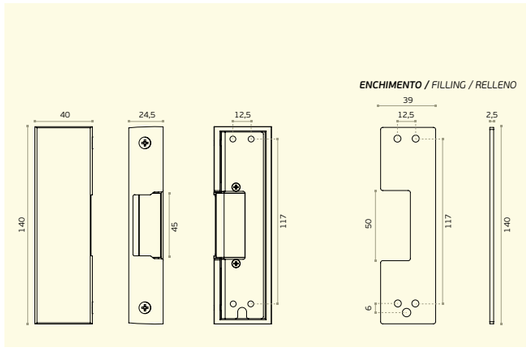



IN.20.008.D
(Direita / *Right / Derecha)*

IN.20.008.E
(Esquerda / *Left / Izquierda)*

Testa eléctrica para fechadura IN.20.005. Corrente de entrada 12Vac-Dc. Trinco ajustável 4mm. Possibilidade de funcionar em modo de passagem / *Electric strike for rim lock IN.20.005. Power input 12 Vac-Dc. Adjustable latch 4mm. Possible to work in passage mode / Cerradero electrico para cerradura IN.20.005. Corriente de entrada 12 Vac-Dc. Cerradero regulable 4mm. Capacidad para trabajar en modo de paso.*

.TB | .TG | .TCO | .TCH

MATERIAL: *EN 1.4301 / AISI 304*

ACABAMENTO / FINISH / ACABADO STANDARD: *SATINADO / SATIN / SATIN*

OPTIONAL: *PVD TITANIUM COATED -* ***.TB / .TG / .TCO / .TCH***

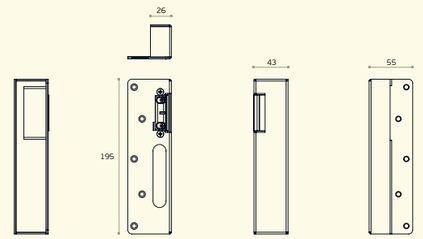



IN.20.008.E



IN.20.008.D